ERSATZTEILLISTE

Ventos V390

Gültig ab Seriennummer 918480

Stand 01.04.2025

KERNER
Maschinenbau GmbH
Gewerbestraße 3
D-89344 Aislingen

Tel. +49 (0) 9075 / 95 21-0
info@kerner-maschinenbau.de

TEILELISTE			
OBJEKT	MENGE	BAUTEILNUMMER	BESCHREIBUNG
1	2	001082	Gleitbuchse 50/55x40 mm
2	2	001549	Klappstecker_5
3	1		Käfig schraubbar mit Bolzen
4	2	004172	Anlaufscheibe 52/78x2
5	1	008783	Wippe CAT3 für geschraubten Käfig
6	2	008796	Unterlenkerbolzen Cat 3
7	2	008803	Stützfußschale
8	4	DIN 125 - A 13	Unterlegscheibe
9	20	DIN 125 - A 17	Unterlegscheibe
10	2	DIN 931-1 - M12 x 80	Sechskantschraube
11	2	DIN 931-1 - M16 x 100	Sechskantschraube
12	8	DIN 933 - M16 x 50	Sechskantschraube
13	2	DIN 985 - M12	Sechskantmutter
14	10	DIN 985 - M16	Sechskantmutter
15	2	KA09-005.240b	Stecker
16	2	KA09-005.251	Stütze für Abstellfuß

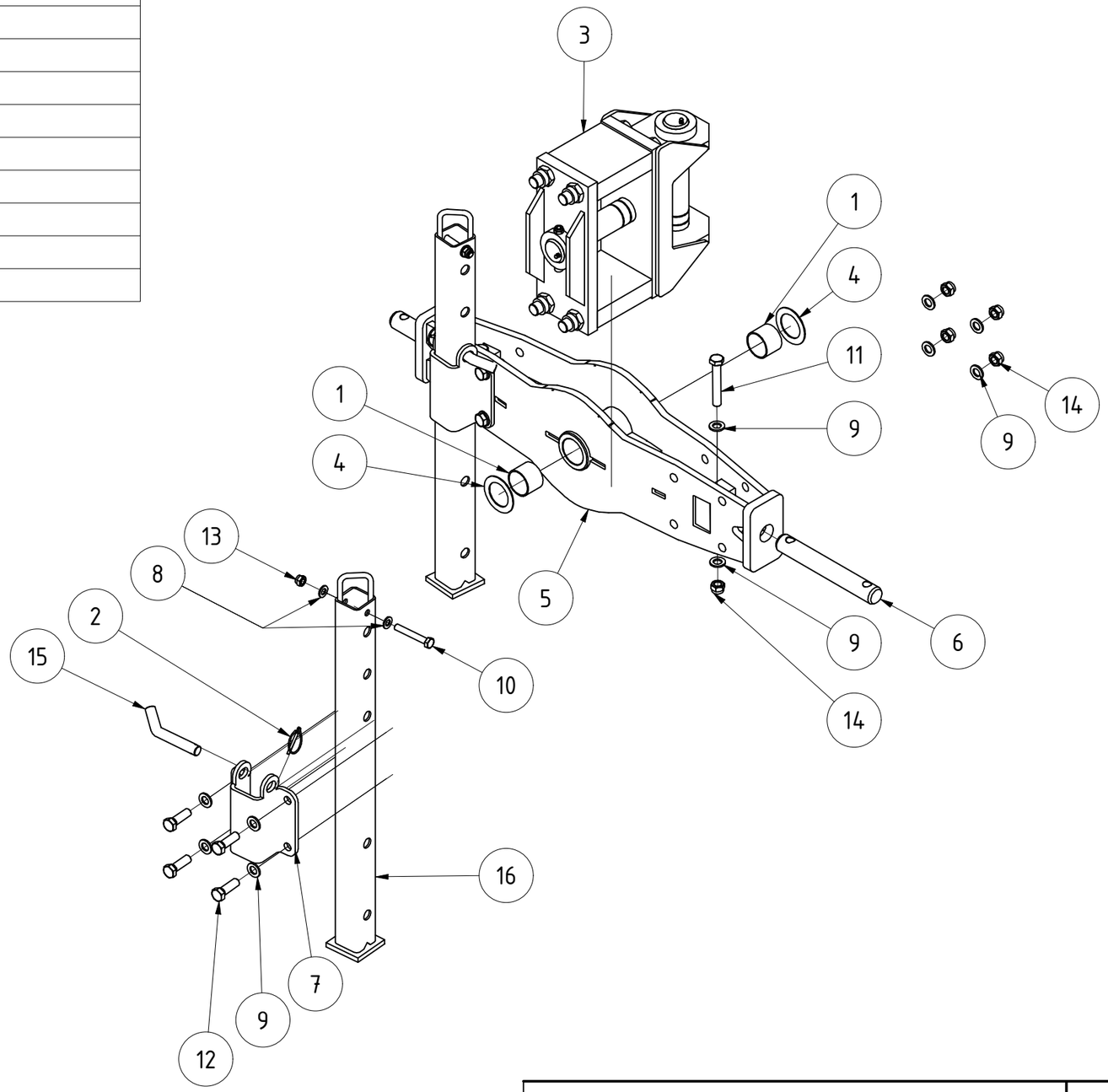

Deichselwippe KAT 3 mit Käfig

KERNER

007149

Urheberschutz: Für diese technische Unterlage behalten wir uns alle Rechte vor.

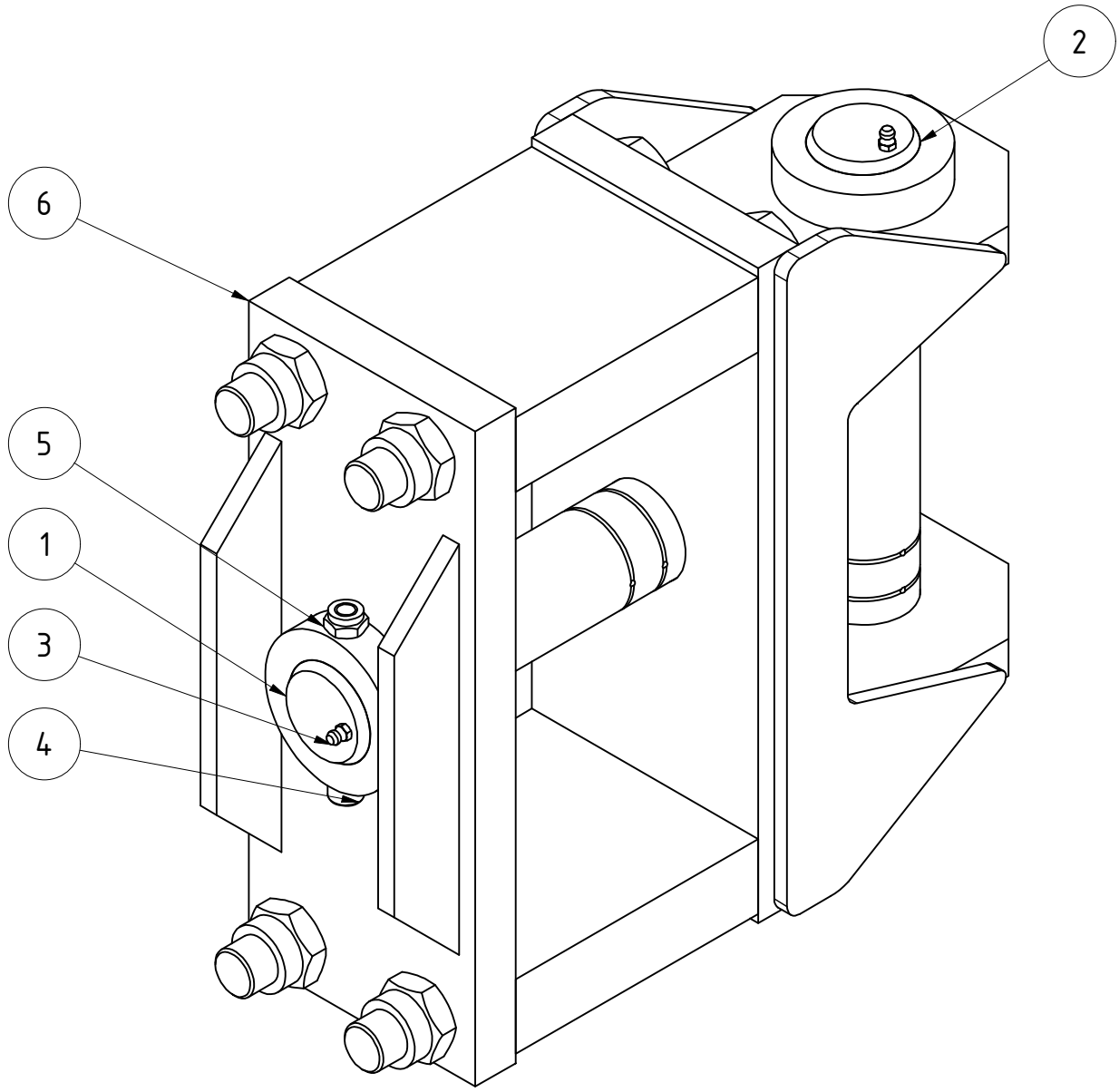

TEILELISTE

OBJEKT	MENGE	BAUTEILNUMMER	BESCHREIBUNG
1	1	13-005.140.055	Bolzen Wippe Käfig
2	1	13-005.140.060	Bolzen Deichsel Käfig
3	4	DIN 71412 - AM 6	Kegelschmiernippel Form A
4	2	DIN 912 - M10 x 90	Zylinderkopfschraube
5	2	DIN 985 - M10	Sechskantmutter
6	1	089446	Käfig schraubbar

Käfig schraubbar mit Bolzen

Maße ohne Toleranz nach DIN ISO 2768 - mK		52,845 kg				
	Oberfläche	Masse	Revision	Konstrukteur	Datum	
		A4	1 : 3	CMaier	19.01.2021	KERNER
Halbzeug	Material	Blattgröße	Maßstab	Konstrukteur	Datum	
003680__01.idw	003680	1 von 1				
Dateiname	Teilenummer	Blatt Nr.				

Urheberschutz: Für diese technische Unterlage behalten wir uns alle Rechte vor.

TEILELISTE			
OBJEKT	MENGE	BAUTEILNUMMER	BESCHREIBUNG
1	2	001082	Gleitbuchse 50/55x40 mm
2	2	001117	GEG50ES kpl.
3	2	004172	Anlaufscheibe 52/78x2
4	1	014550	GEG35ES kpl.
5	1	098656	Deichsel 900mm V2022
6	1	DIN 472 - 62x2	Sicherungsringe für Bohrungen
7	2	DIN 472 - 90 x 3	Sicherungsring

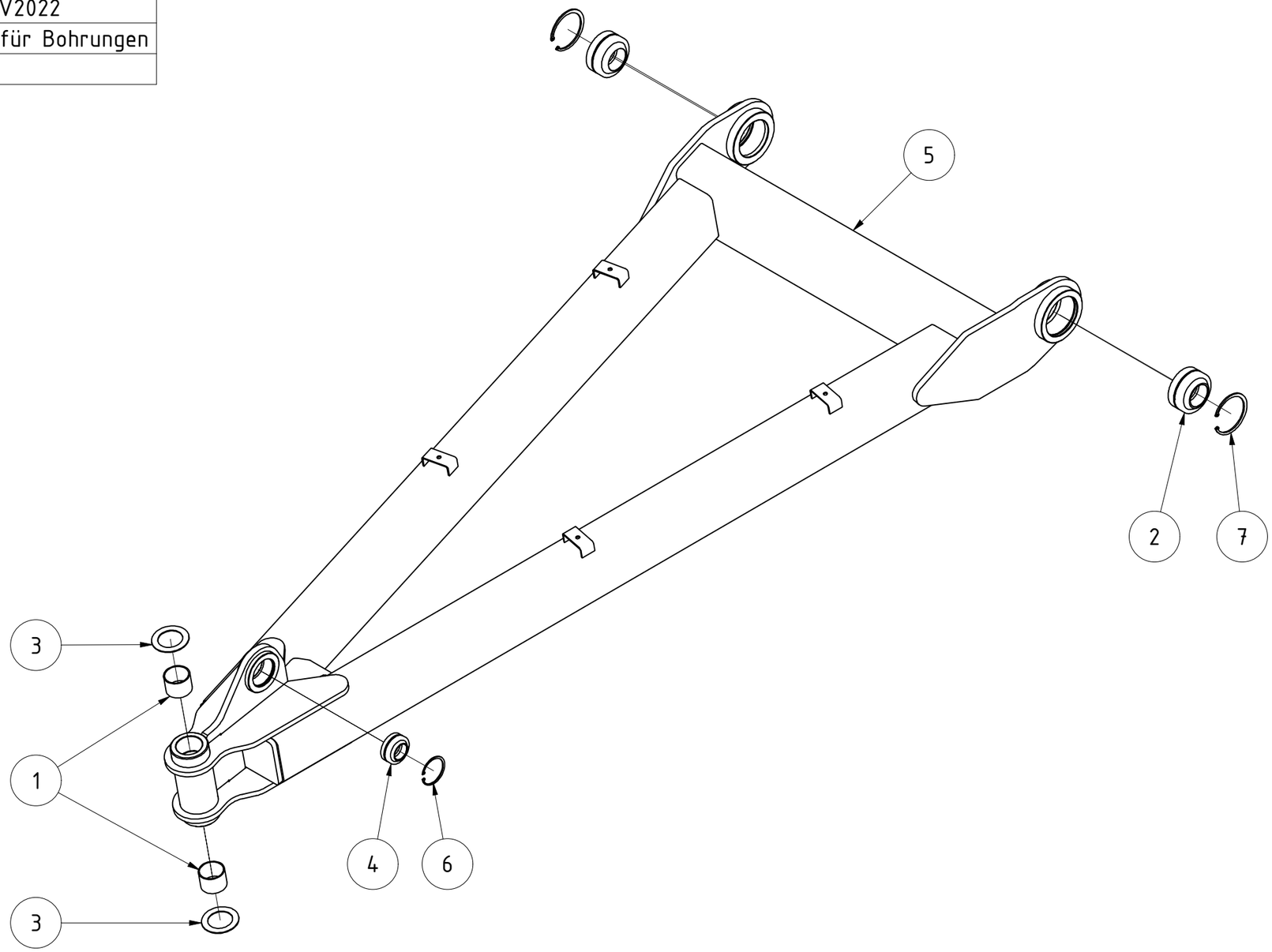

Deichsel 900mm kpl.

KERNER

098655

Urheberschutz: Für diese technische Unterlage behalten wir uns alle Rechte vor.

TEILELISTE			
OBJEKT	MENGE	BAUTEILNUMMER	BESCHREIBUNG
1	1	089190	Druckstrebe
2	1	092803	Bolzen Ø35 für Deichseldruckstrebe
3	1		Zylinder 100x50x175 Ø35 mit Sichelpaket und Hubbegrenzung
4	6	DIN 125 - A 13	Unterlegscheibe
5	1	DIN 125 - A 36	Unterlegscheibe
6	6	DIN 933 - M12 x 45	Sechskantschraube
7	6	DIN 985 - M12	Sechskantmutter
8	1	DIN 71412 - AM 6	Kegelschmiernippel Form A
9	2	ISO 8752 - 10 x 50	Spannstift

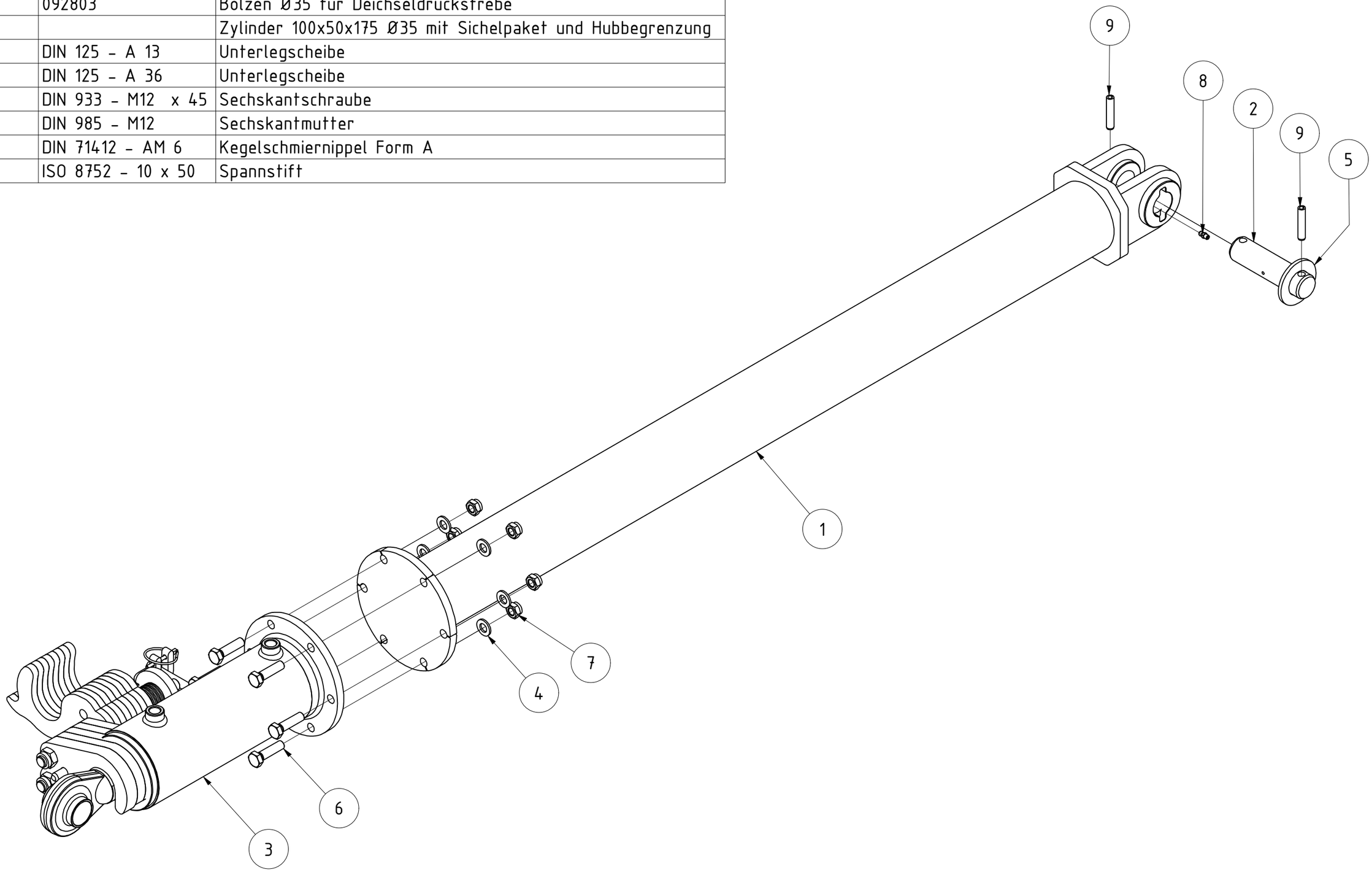

Deichseldruckstrebe

KERNER

089189

Urheberschutz: Für diese technische Unterlage behalten wir uns alle Rechte vor.

TEILELISTE			
OBJEKT	MENGE	BAUTEILNUMMER	BESCHREIBUNG
1	1	001136	Verbindungsflach2 rechts
2	2	001142	Schwenkplatte2N
3	6	001144	Schwenkplatte2
4	2	001152	Stange kurz
5	10	001154	Tellerfeder 20,2x40
6	1	001549	Klappstecker_5
7	1	019842	Sonderschwenkplatte 100x50
8	1	067707	Arretierstange kurz
9	1	075264	Deichselzylinder 100x50x175 Ø35 706.175KER1
10	4	094484	Hubbegrenzung
11	4	DIN 985 - M16	Sechskantmutter

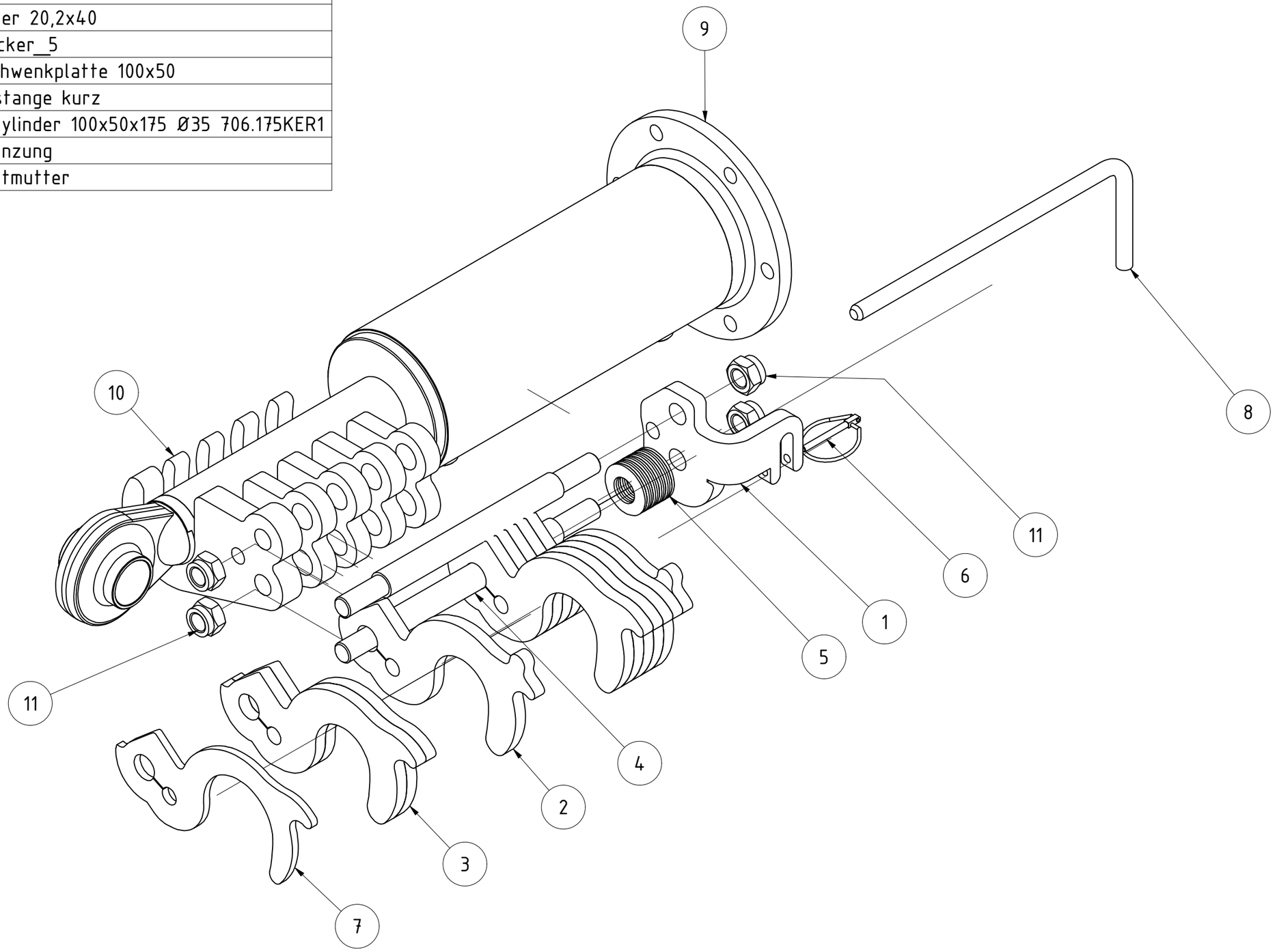

Zylinder 100x50x175 Ø35 mit Sichelpaket und Hubbegrenzung

106777

Urheberschutz: Für diese technische Unterlage behalten wir uns alle Rechte vor.

KERNER

TEILELISTE			
OBJEKT	MENGE	BAUTEILNUMMER	BESCHREIBUNG
1	1	097437.1	Klemmblech Unterteil für Schlauchgarderobe
2	1	097590	Schlauchgarderobe Oberteil
3	4	DIN 125 - A 13	Unterlegscheibe
4	2	DIN 931-1 - M12 x 200	Sechskantschraube
5	2	DIN 985 - M12	Sechskantmutter

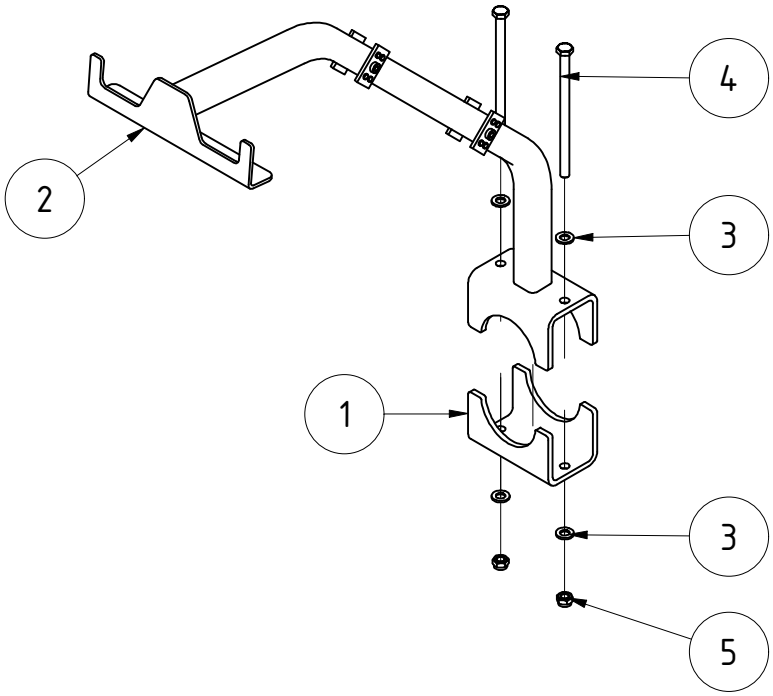

Schlauchgarderobe Ventos

KERNER

099795

Urheberschutz: Für diese technische Unterlage behalten wir uns alle Rechte vor.

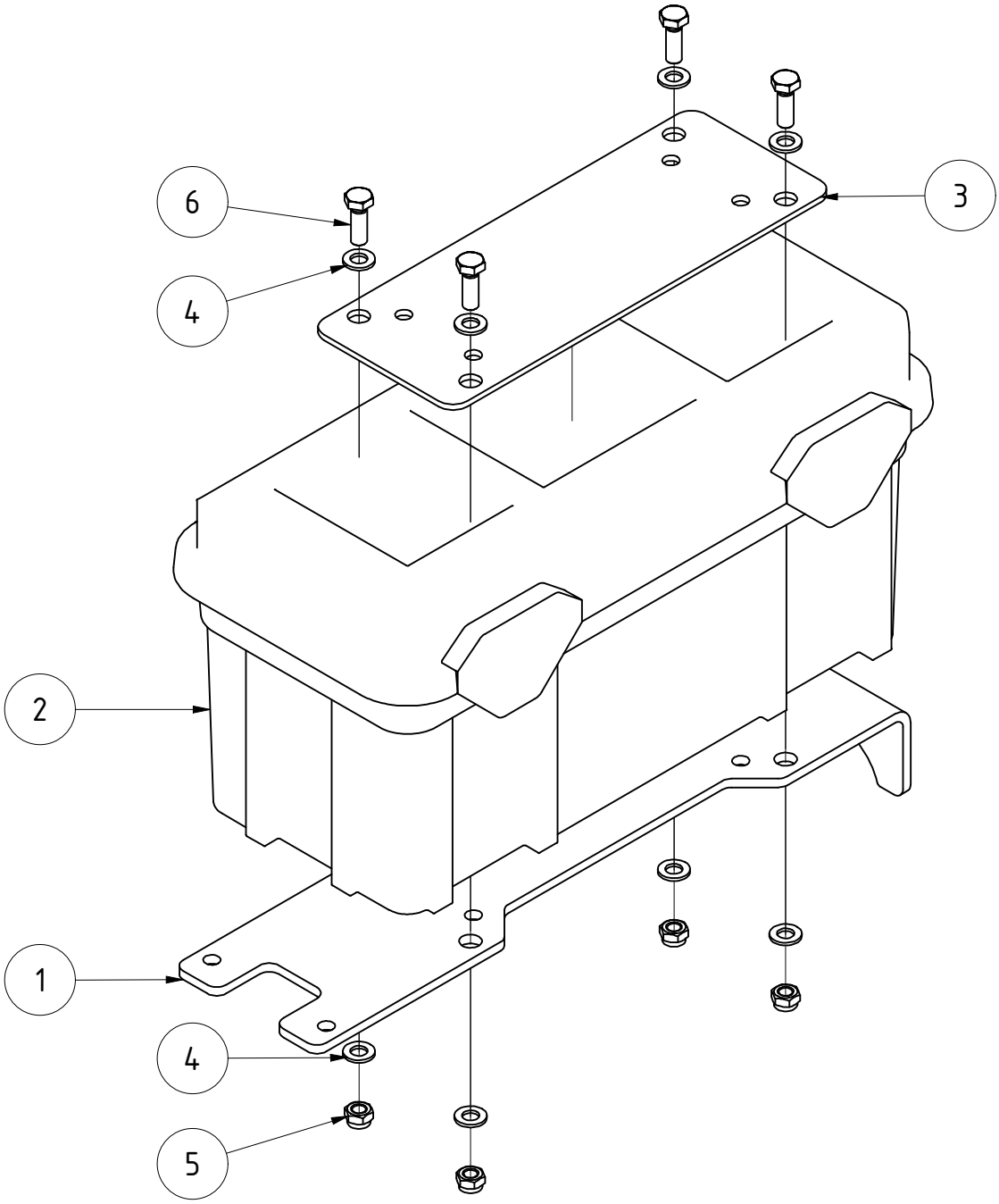

TEILELISTE			
OBJEKT	MENGE	BAUTEILNUMMER	BESCHREIBUNG
1	1	100389	Halteblech für Werkzeugkiste
2	1	070343	Werkzeugkiste 580x285x290
3	1	10-032.210	Verstärkungsblech für Werkzeugkiste
4	8	DIN 125 - A 13	Unterlegscheibe
5	4	DIN 985 - M12	Sechskantmutter
6	4	DIN 933 - M12 x 35	Sechskantschraube

Werkzeugkiste für Ventos kpl.

108277

Urheberschutz: Für diese technische Unterlage behalten wir uns alle Rechte vor.

KERNER

TEILELISTE			
OBJEKT	MENGE	BAUTEILNUMMER	BESCHREIBUNG
1	4	001117	GEG50ES kpl.
2	4	002175	Gleitbuchse 30/34 25mm
3	1	006997	Mengenteiler MTDA
4	4	063101	Bolzen Ø50x140 Deichsel Helix
5	1	075118	Bolzen Ø 35 Deichseldruckstrebe
6	2	077590	Halter mit Bügel
7	2	077591	Unterlegkeil
8	2	092810	Bolzen Ø35x140
9	1	106521	Hauptrahmen Ventos V2024
10	6	DIN 125 - A 6,4	Unterlegscheibe
11	16	DIN 125 - A 8,4	Unterlegscheibe
12	4	DIN 125 - A 13	Unterlegscheibe
13	8	DIN 125 - A 17	Unterlegscheibe
14	1	DIN 125 - A 36	Unterlegscheibe
15	4	DIN 472 - 90 x 3	Sicherungsring
16	3	DIN 931-1 - M6 x 70	Sechskantschraube
17	8	DIN 933 - M8 x 30	Sechskantschraube
18	2	DIN 933 - M12 x 45	Sechskantschraube
19	4	DIN 933 - M16 x 50	Sechskantschraube
20	3	DIN 985 - M6	Sechskantmutter
21	8	DIN 985 - M8	Sechskantmutter
22	2	DIN 985 - M12	Sechskantmutter
23	4	DIN 985 - M16	Sechskantmutter
24	1	DIN 71412 - AM 6	Kegelschmiernippel Form A
25	2	ISO 8752 - 10 x 50	Spannstift

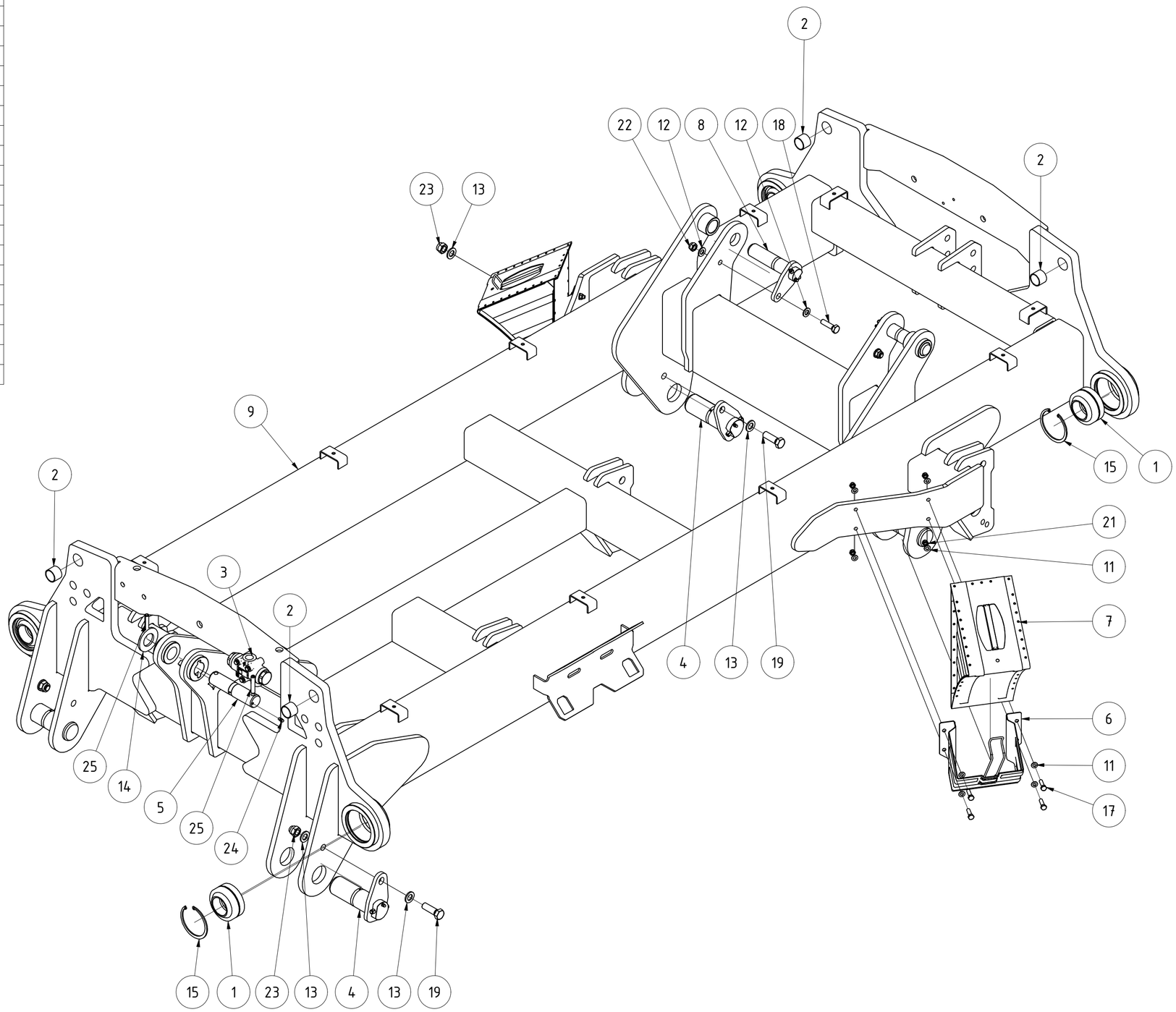

Hauptrahmen Ventos V2024 kpl.

106520

Urheberschutz: Für diese technische Unterlage behalten wir uns alle Rechte vor.

KERNER

TEILELISTE			
OBJEKT	MENGE	BAUTEILNUMMER	BESCHREIBUNG
1	4	014550	GEG35ES kpl.
2	1	021898	Bolzen Ø30 für Deichsel mit Verdrehsicherung
3	2	024609	Bolzen Ø35x85 Klappzylinder Scheibenegge
4	2	063101	Bolzen Ø50x140 Deichsel Helix
5	1	106525	Ventos 390 Seitenteil links
6	4	DIN 125 - A 17	Unterlegscheibe
7	2	DIN 125 - A 31	Unterlegscheibe
8	2	DIN 125 - A 36	Unterlegscheibe
9	4	DIN 472 - 62x2	Sicherungsringe für Bohrungen
10	2	DIN 933 - M16 x 50	Sechskantschraube
11	2	DIN 985 - M16	Sechskantmutter
12	2	DIN 71412 - AM 6	Kegelschmiernippel Form A
13	2	DIN 71412 - CM 6 kegelig kurz	Kegelschmiernippel Form C
14	6	ISO 8752 - 10 x 50	Spannstift

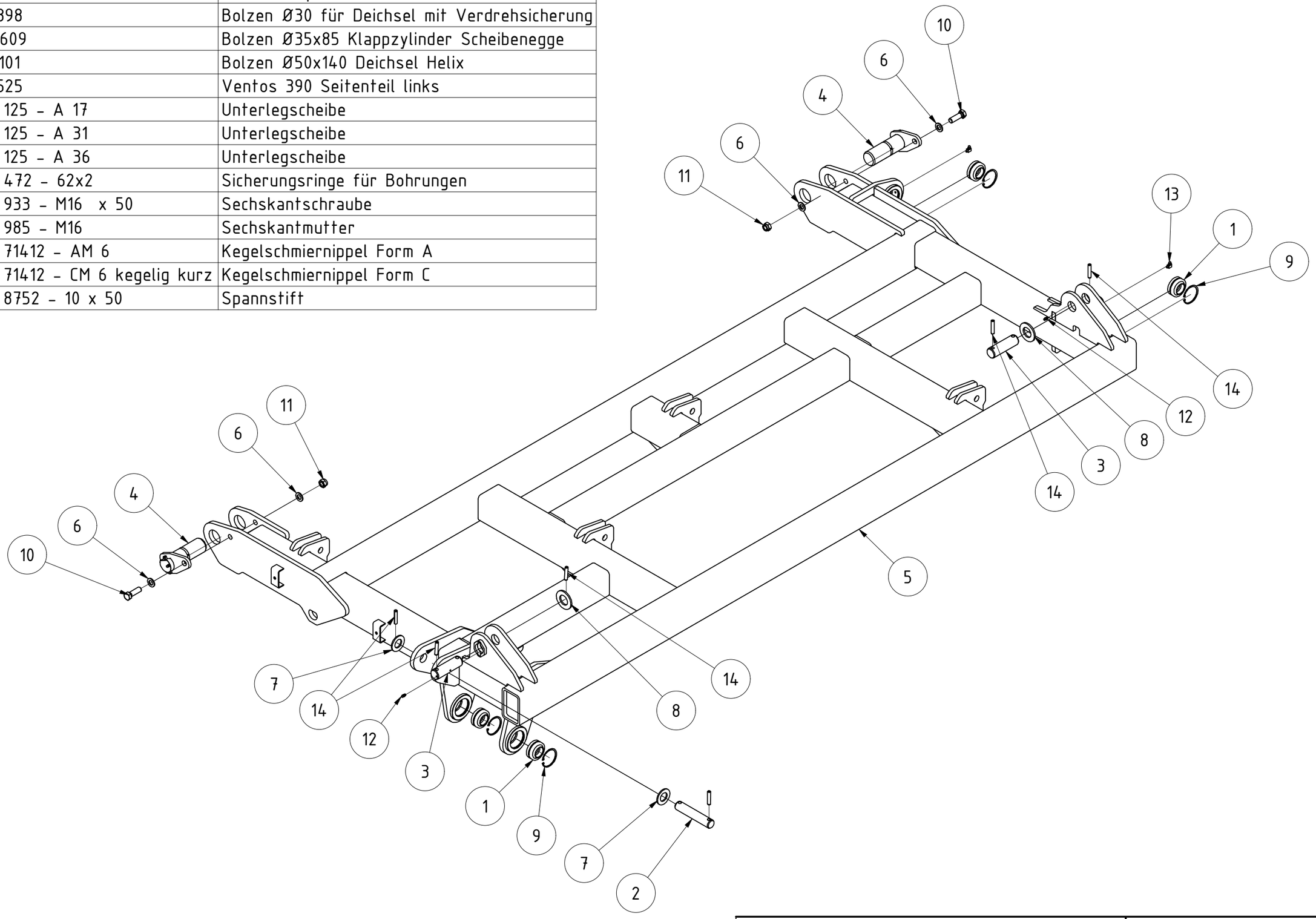

Ventos 390 Seitenteil links kpl.

KERNER

106524B 07.02.2025

Urheberschutz: Für diese technische Unterlage behalten wir uns alle Rechte vor.

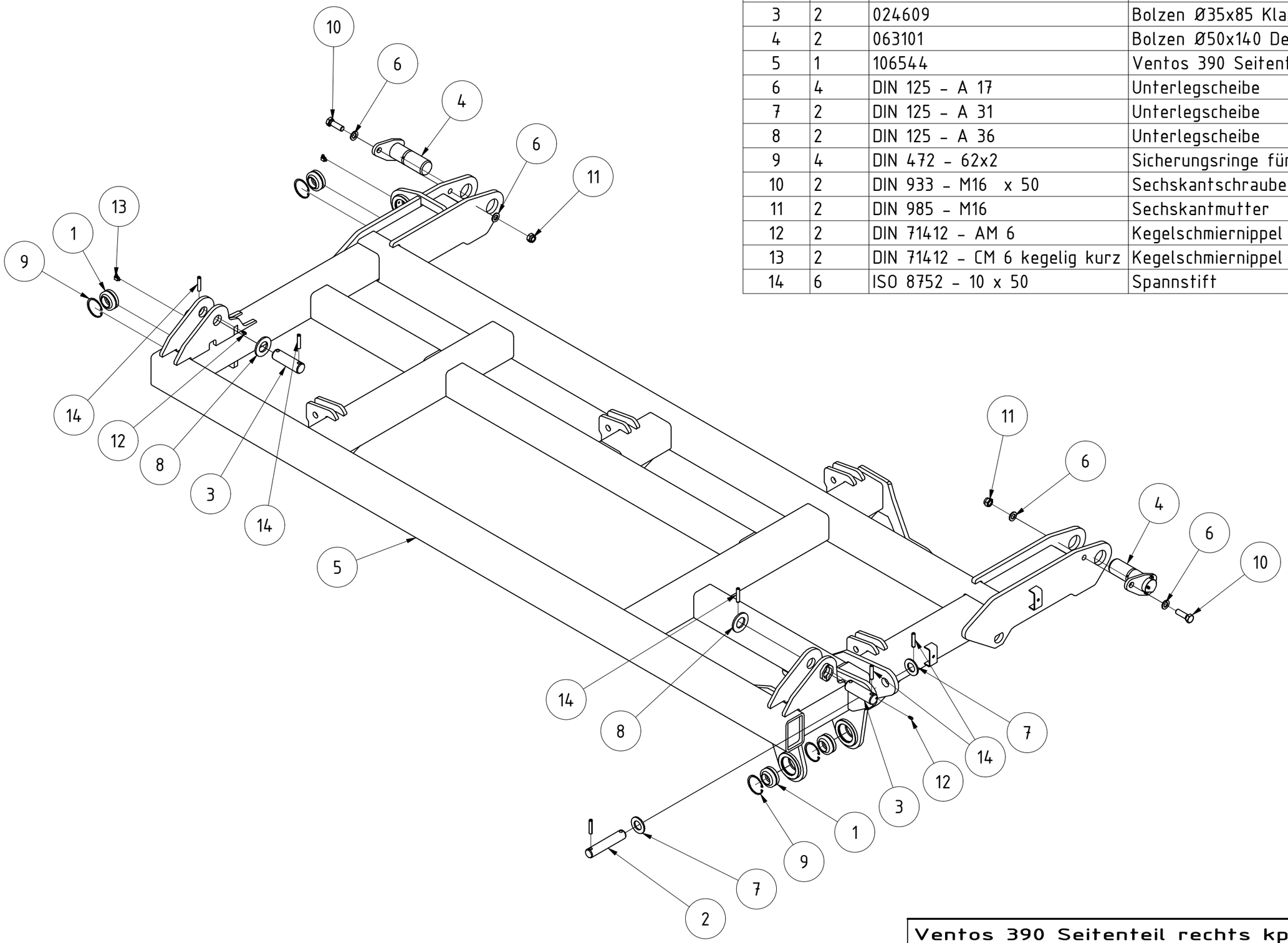

TEILELISTE

OBJEKT	MENGE	BAUTEILNUMMER	BESCHREIBUNG
1	4	014550	GEG35ES kpl.
2	1	021898	Bolzen Ø30 für Deichsel mit Verdrehsicherung
3	2	024609	Bolzen Ø35x85 Klappzylinder Scheibenegge
4	2	063101	Bolzen Ø50x140 Deichsel Helix
5	1	106544	Ventos 390 Seitenteil rechts
6	4	DIN 125 - A 17	Unterlegscheibe
7	2	DIN 125 - A 31	Unterlegscheibe
8	2	DIN 125 - A 36	Unterlegscheibe
9	4	DIN 472 - 62x2	Sicherungsringe für Bohrungen
10	2	DIN 933 - M16 x 50	Sechskantschraube
11	2	DIN 985 - M16	Sechskantmutter
12	2	DIN 71412 - AM 6	Kegelschmiernippel Form A
13	2	DIN 71412 - CM 6 kegelig kurz	Kegelschmiernippel Form C
14	6	ISO 8752 - 10 x 50	Spannstift

Ventos 390 Seitenteil rechts kpl.

KERNER

106543B | 07.02.2025

Urheberschutz: Für diese technische Unterlage behalten wir uns alle Rechte vor.

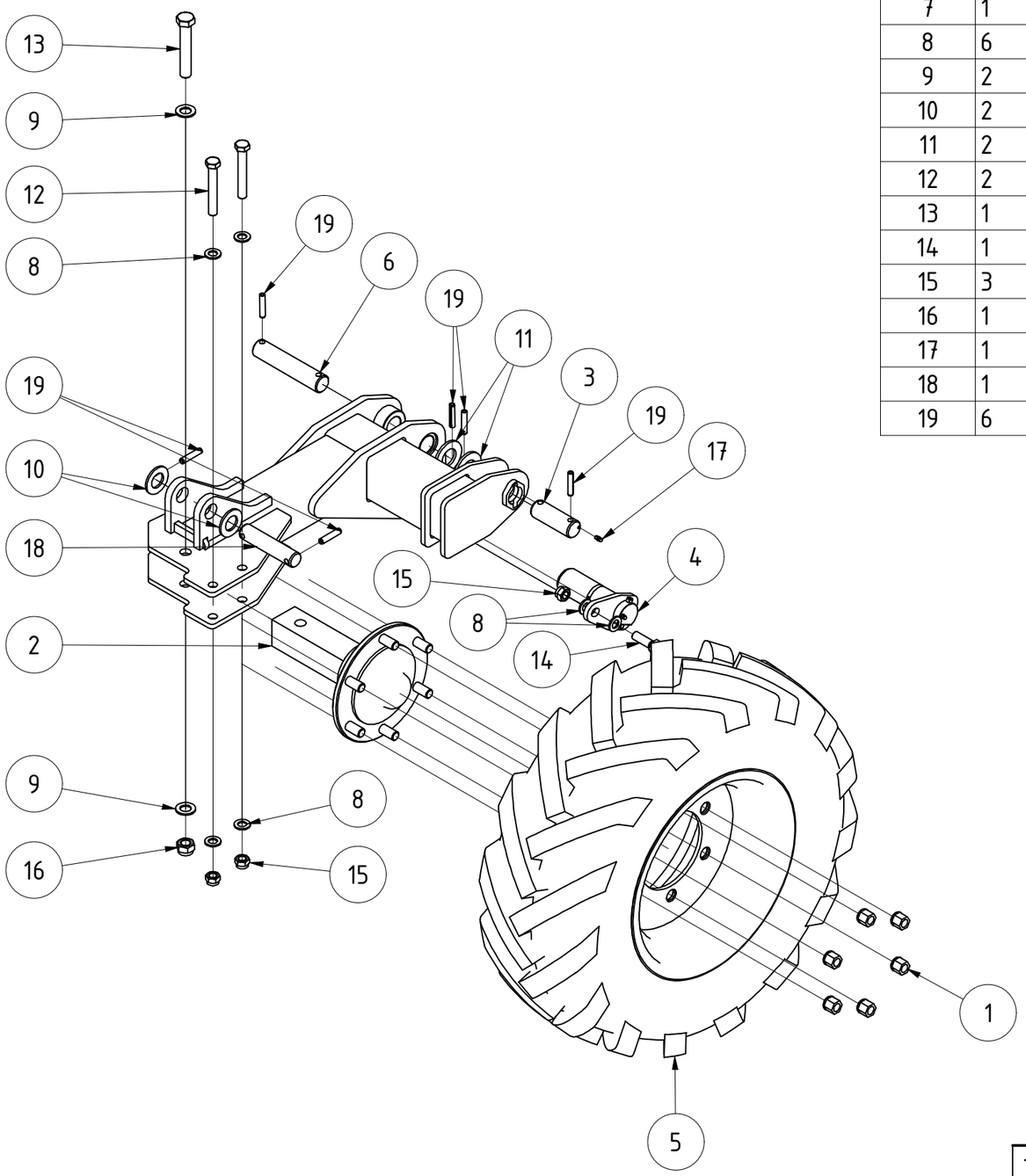

TEILELISTE

OBJEKT	MENGE	BAUTEILNUMMER	BESCHREIBUNG
1	6	001114	Radmutter M18x1,5 DIN 74361
2	1	001512	Achsstummel 6-Loch mit Bohrung
3	1	026412	Bolzen Ø35x75
4	1	063101	Bolzen Ø50x140 Deichsel Helix
5	1	073720	Komplettrad 10.0-75-15.3AS 18PR ET -5 links
6	1	076768	Bolzen Ø 35
7	1	106662	Stützradarm einfach links V2024
8	6	DIN 125 - A 17	Unterlegscheibe
9	2	DIN 125 - A 21	Unterlegscheibe
10	2	DIN 125 - A 31	Unterlegscheibe
11	2	DIN 125 - A 36	Unterlegscheibe
12	2	DIN 931-1 - M16 x 110	Sechskantschraube
13	1	DIN 931-1 - M20 x 120	Sechskantschraube
14	1	DIN 933 - M16 x 50	Sechskantschraube
15	3	DIN 985 - M16	Sechskantmutter
16	1	DIN 985 - M20	Sechskantmutter
17	1	DIN 71412 - AM 6	Kegelschmiernippel Form A
18	1	EA 12-230.100a	Bolzen D30 EA Klappzylinder Scheibenrahmen
19	6	ISO 8752 - 10 x 50	Spannstift

Tastrad links V2024 kpl.

106668

Urheberschutz: Für diese technische Unterlage behalten wir uns alle Rechte vor.

KERNER

TEILELISTE			
OBJEKT	MENGE	BAUTEILNUMMER	BESCHREIBUNG
1	6	001114	Radmutter M18x1,5 DIN 74361
2	1	001512	Achsstummel 6-Loch mit Bohrung
3	1	026412	Bolzen Ø35x75
4	1	063101	Bolzen Ø50x140 Deichsel Helix
5	1	073721	Komplettrad 10.0-75-15.3AS 18PR ET -5 rechts
6	1	076768	Bolzen Ø 35
7	1	106672	Stützradarm einfach rechts V2024
8	6	DIN 125 - A 17	Unterlegscheibe
9	2	DIN 125 - A 21	Unterlegscheibe
10	2	DIN 125 - A 36	Unterlegscheibe
11	2	DIN 931-1 - M16 x 110	Sechskantschraube
12	1	DIN 931-1 - M20 x 120	Sechskantschraube
13	1	DIN 933 - M16 x 50	Sechskantschraube
14	3	DIN 985 - M16	Sechskantmutter
15	1	DIN 985 - M20	Sechskantmutter
16	1	DIN 71412 - AM 6	Kegelschmiernippel Form A
17	1	EA 12-230.100a	Bolzen D30 EA Klappzylinder Scheibenrahmen
18	6	ISO 8752 - 10 x 50	Spannstift

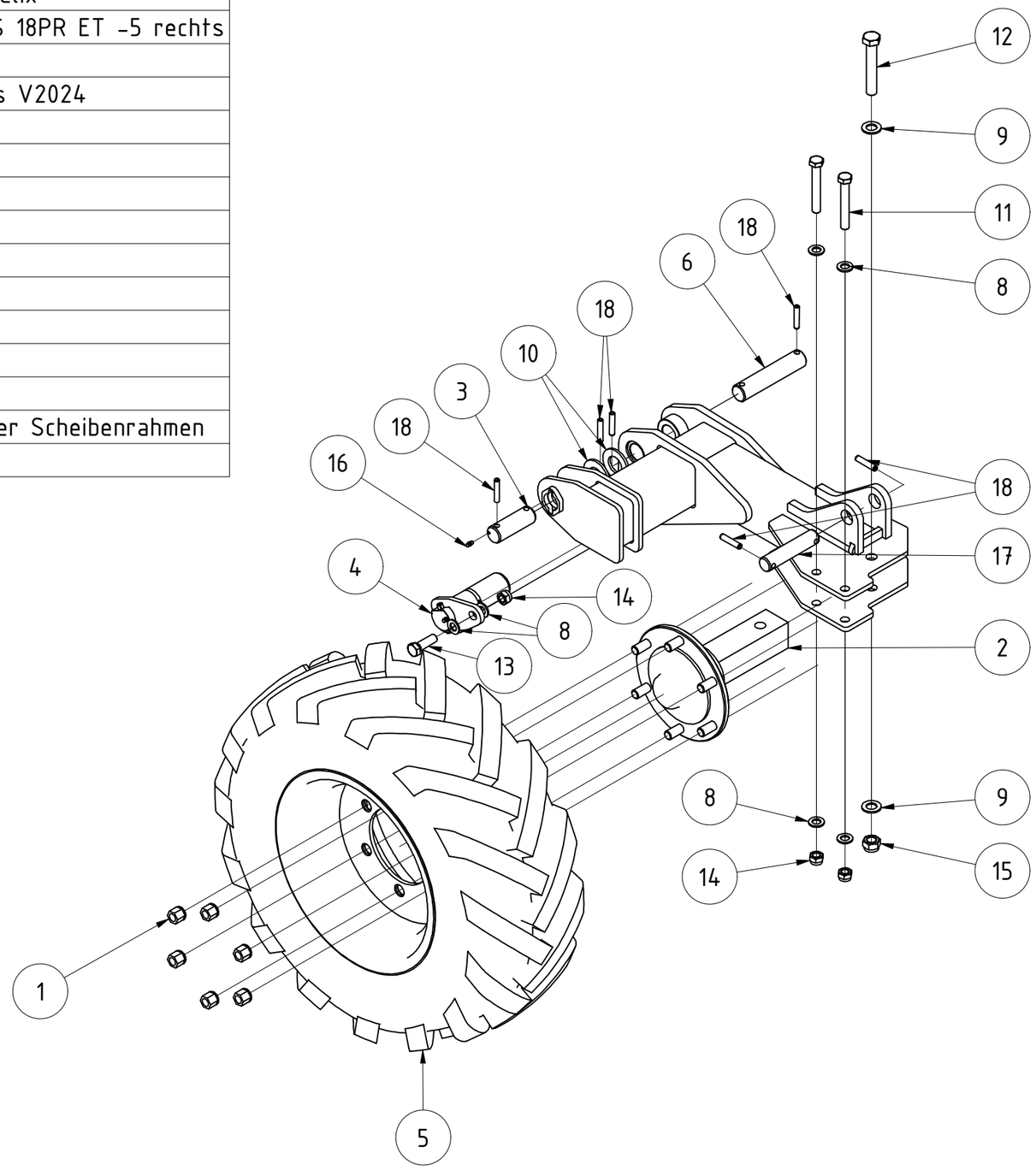

Tastrad rechts V2024 kpl.

106670

Urheberschutz: Für diese technische Unterlage behalten wir uns alle Rechte vor.

KERNER

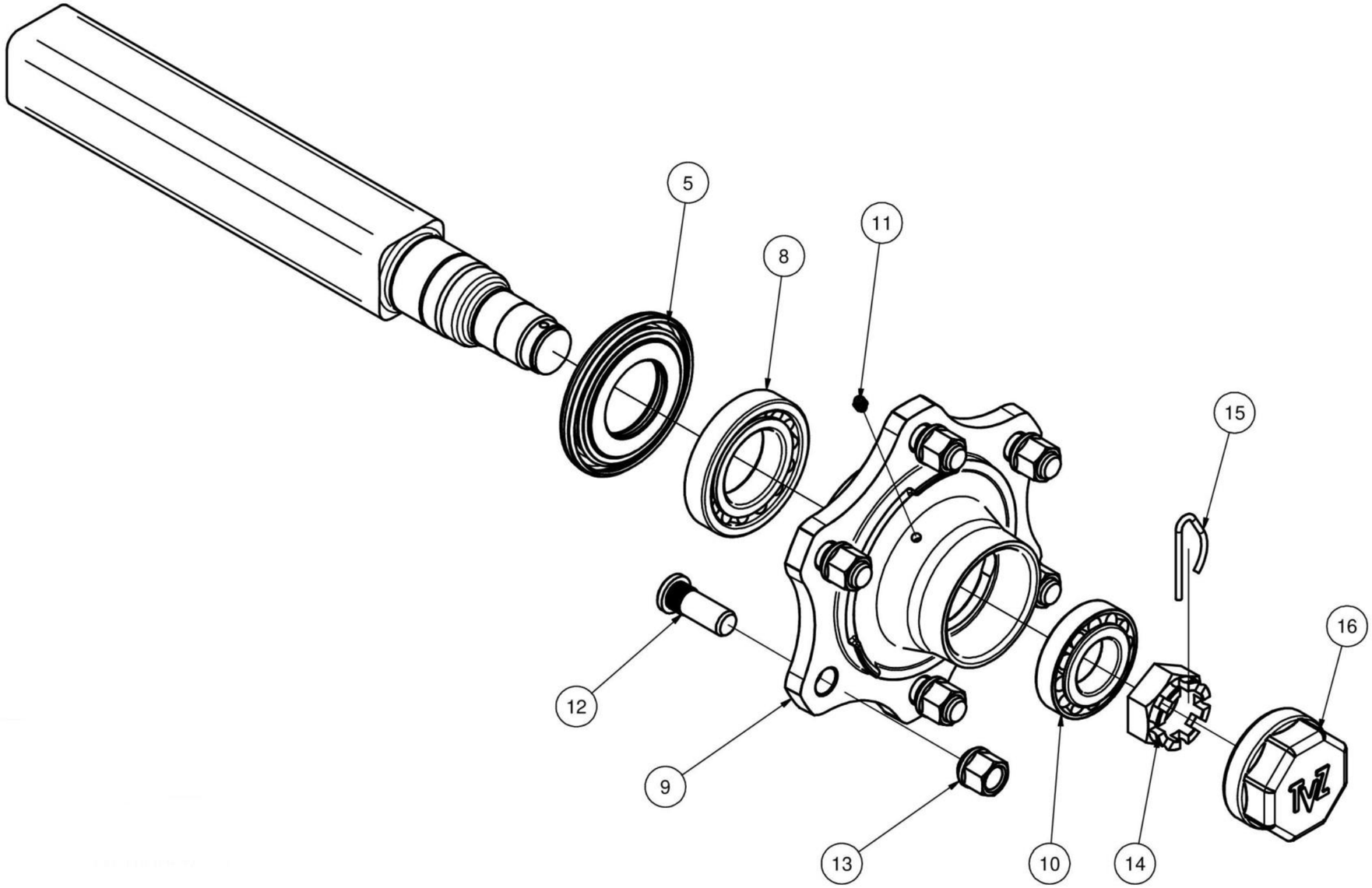

TVZ S06006644000008

TEILELISTE			
OBJEKT	MENGE	BAUTEILNUMMER	BESCHREIBUNG
5	1	073768	DICHTUNG 100X056 MIT Staubschutzhaube TVZ
8	1	012350	Kegelrollenlager Laufachse 30211 TVZ
9	1	073769	Radnabe schmierbar Laufachse TVZ
10	1	012354	Kegelrollenlager 30208 Laufachse TVZ
11	1	71412.6x1	Schmiernippel
12	1	012356	Radbolzen M18x1,50 L054 Laufachse TVZ
13	1	013178	Kugelbundmutter M18x1,5 DIN 74361 A
14	1	012357	Kronenmutter hoch M39x1,50 Laufachse TVZ
15	1	012358	Sicherungssplint M39 Laufachse TVZ
16	1	012355	Radkappe 80Ø Laufachse TVZ

Achsstummel 6-Loch

Revision	Konstrukteur	Datum
	llenzer	10.04.2024

022629
Teilenummer

Konstrukteur | Datum

KERNER

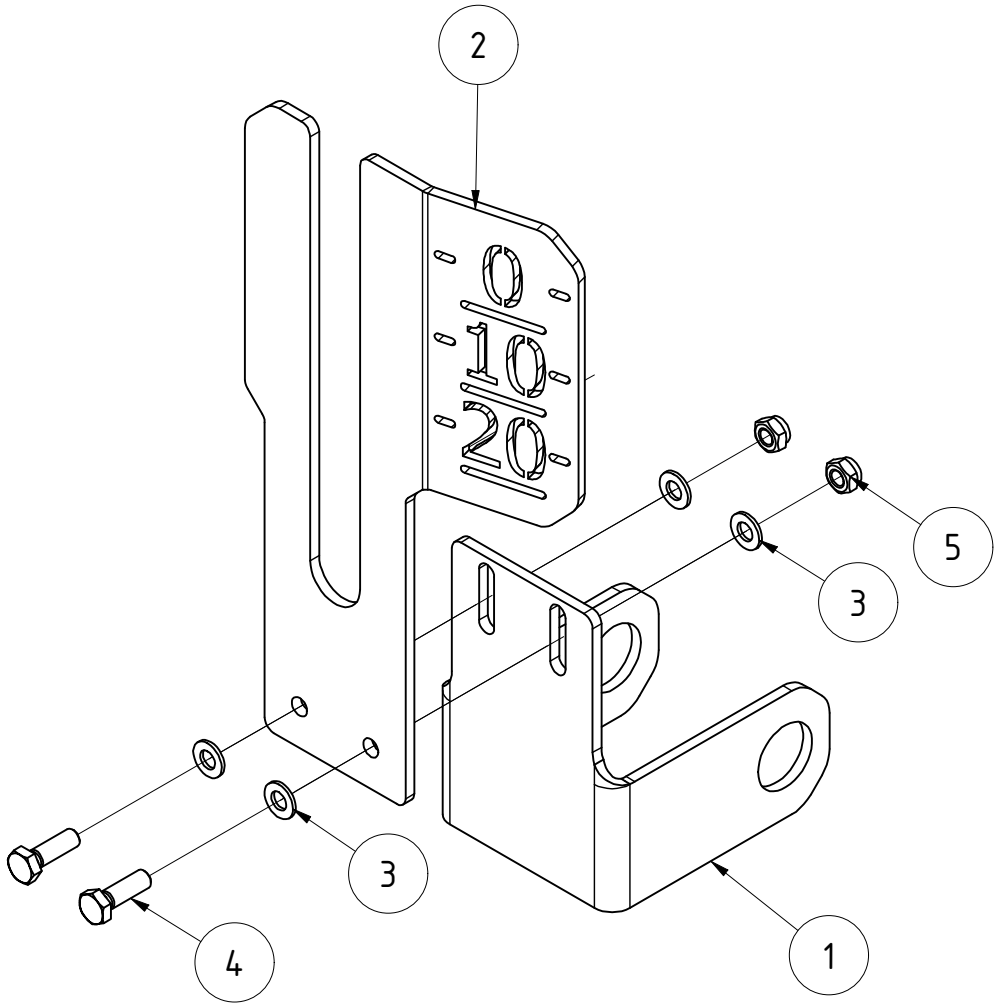

TEILELISTE			
OBJEKT	MENGE	BAUTEILNUMMER	BESCHREIBUNG
1	1	082119	Tiefenanzeige HA unterer Teil
2	1	092845	Tiefenanzeige oberer Teil
3	4	DIN 125 - A 8,4	Unterlegscheibe
4	2	DIN 933 - M8 x 25	Sechskantschraube
5	2	DIN 985 - M8	Sechskantmutter

Tiefenanzeige einstellbar

KERNER

092836

Urheberschutz: Für diese technische Unterlage behalten wir uns alle Rechte vor.

TEILELISTE			
OBJEKT	MENGE	BAUTEILNUMMER	BESCHREIBUNG
1	2	076454	Distanzplatte für Koppelstange 3mm
2	2	076455	Distanzplatte für Koppelstange 10mm
3	5	076456	Distanzplatte für Koppelstange 0,63mm
4	1	080071	Gabelkopf für Koppelstange
5	1	081197	Bolzen Ø50mm x 164mm für Koppelstange
6	1	106530	Koppelstange Tiefenverstellung Ventos V2024
7	6	DIN 125 - A 13	Unterlegscheibe
8	1	DIN 125 - A 52	Unterlegscheibe
9	6	DIN 931-1 - M12 x 70	Sechskantschraube
10	6	DIN 985 - M12	Sechskantmutter
11	1	DIN 71412 - AM 6	Kegelschmiernippel Form A
12	2	ISO 8752 - 12 x 70	Spannstift

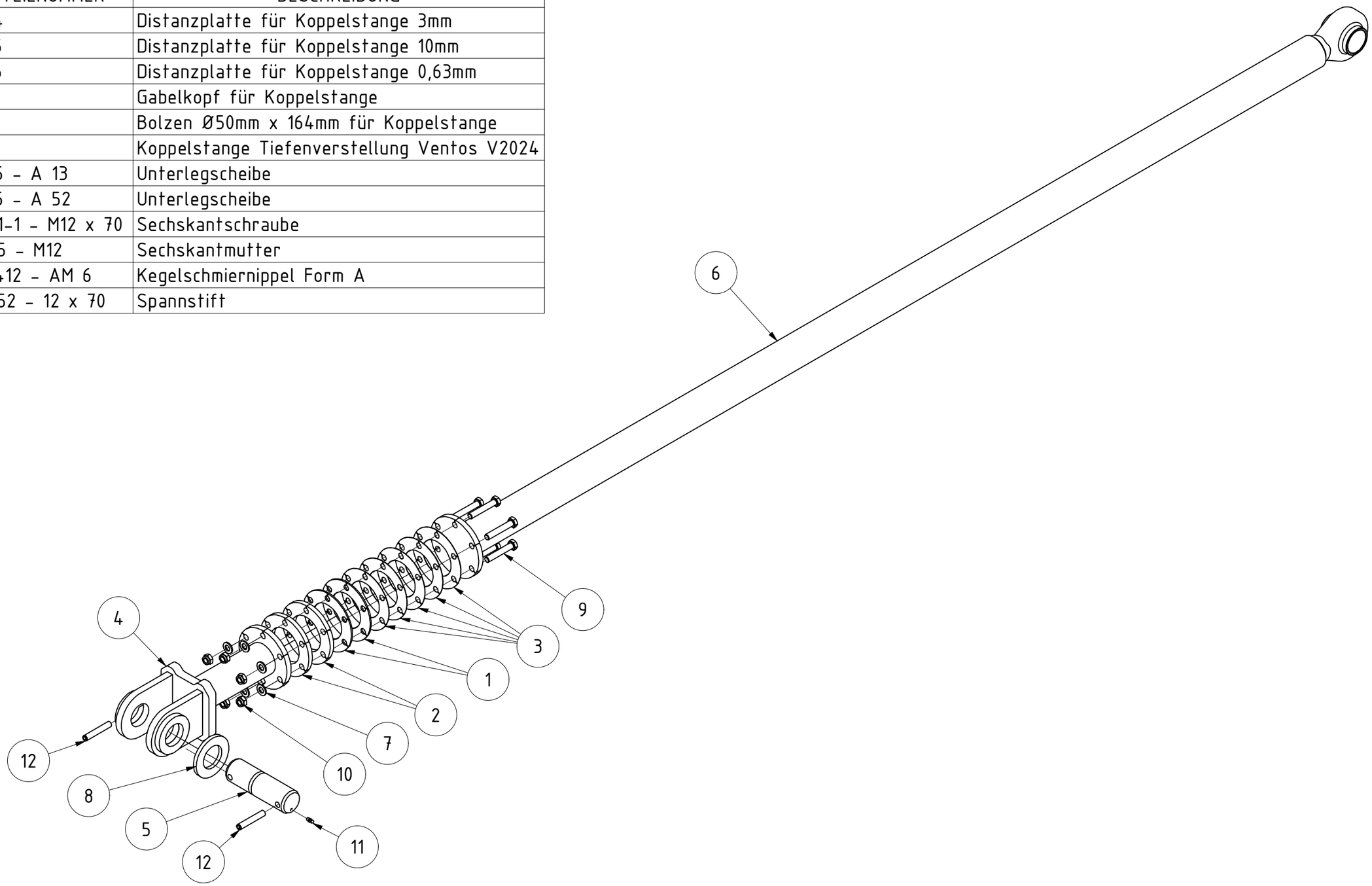

Koppelstange Tiefenverstellung Ventos V2024

106529

Urheberschutz: Für diese technische Unterlage behalten wir uns alle Rechte vor.

KERNER

TEILELISTE			
OBJEKT	MENGE	BAUTEILNUMMER	BESCHREIBUNG
1	1	113550	Tragrahmen Ventos rechts V2025
2	1	GEG50ES kpl.	GEG50ES kpl.
3	2	070111	Walzenhalteplatte
4	2	076768	Bolzen Ø 35
5	24	DIN 125 - A 21	Unterlegscheibe
6	2	DIN 125 - A 36	Unterlegscheibe
7	1	DIN 472 - 90 x 3	Sicherungsring
8	12	DIN 931-1 - M20 x 160	Sechskantschraube
9	12	DIN 985 - M20	Sechskantmutter
10	4	ISO 8752 - 10 x 50	Spannstift

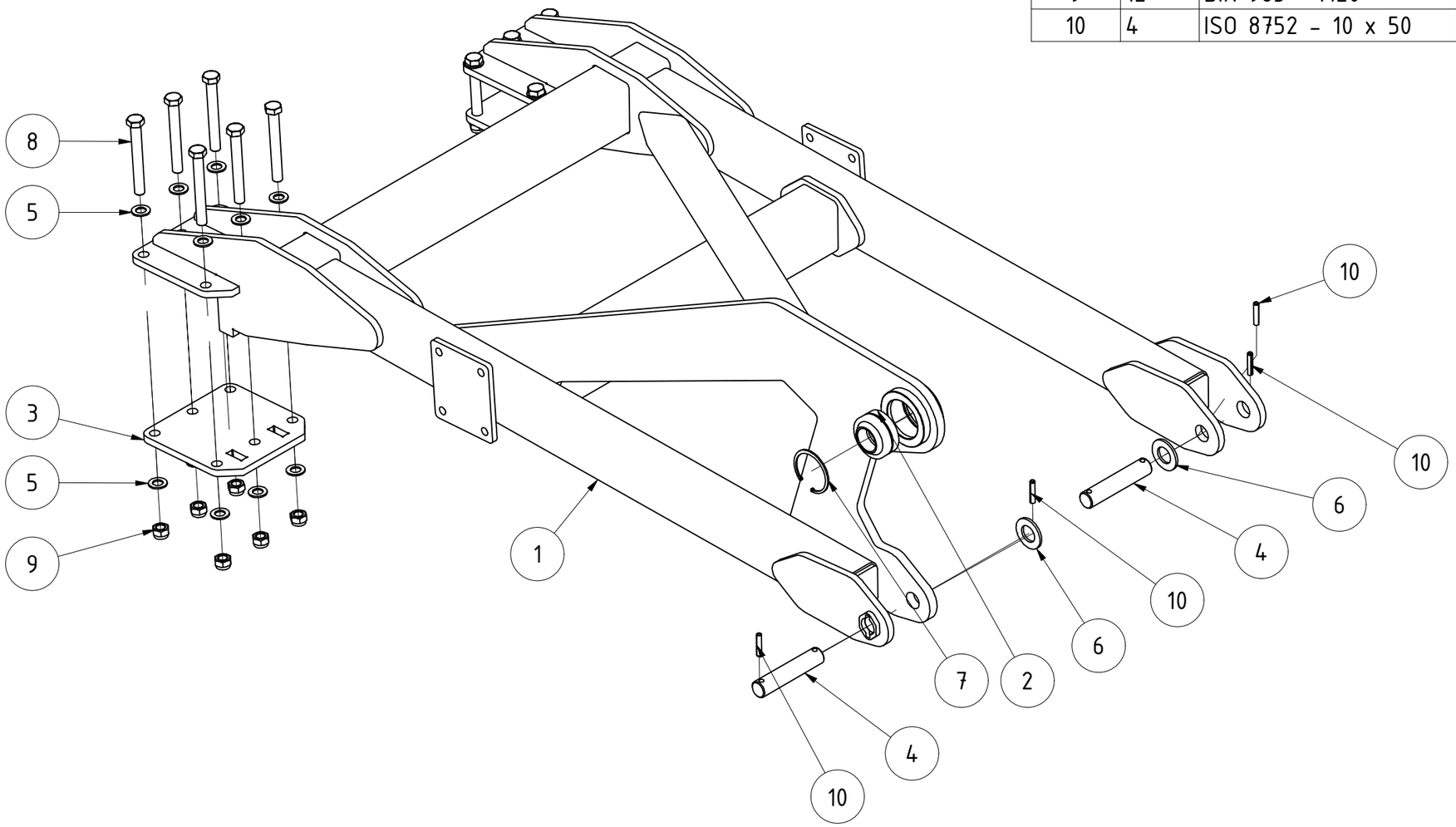

Tragrahmen rechts kpl.

097118

Urheberschutz: Für diese technische Unterlage behalten wir uns alle Rechte vor.

KERNER

TEILELISTE			
OBJEKT	MENGE	BAUTEILNUMMER	BESCHREIBUNG
1	1	113534	Tragrahmen Ventos links V2025
2	1	GEG50ES kpl.	GEG50ES kpl.
3	2	070111	Walzenhalteplatte
4	2	076768	Bolzen Ø 35
5	24	DIN 125 - A 21	Unterlegscheibe
6	2	DIN 125 - A 36	Unterlegscheibe
7	1	DIN 472 - 90 x 3	Sicherungsring
8	12	DIN 931-1 - M20 x 160	Sechskantschraube
9	12	DIN 985 - M20	Sechskantmutter
10	4	ISO 8752 - 10 x 50	Spannstift

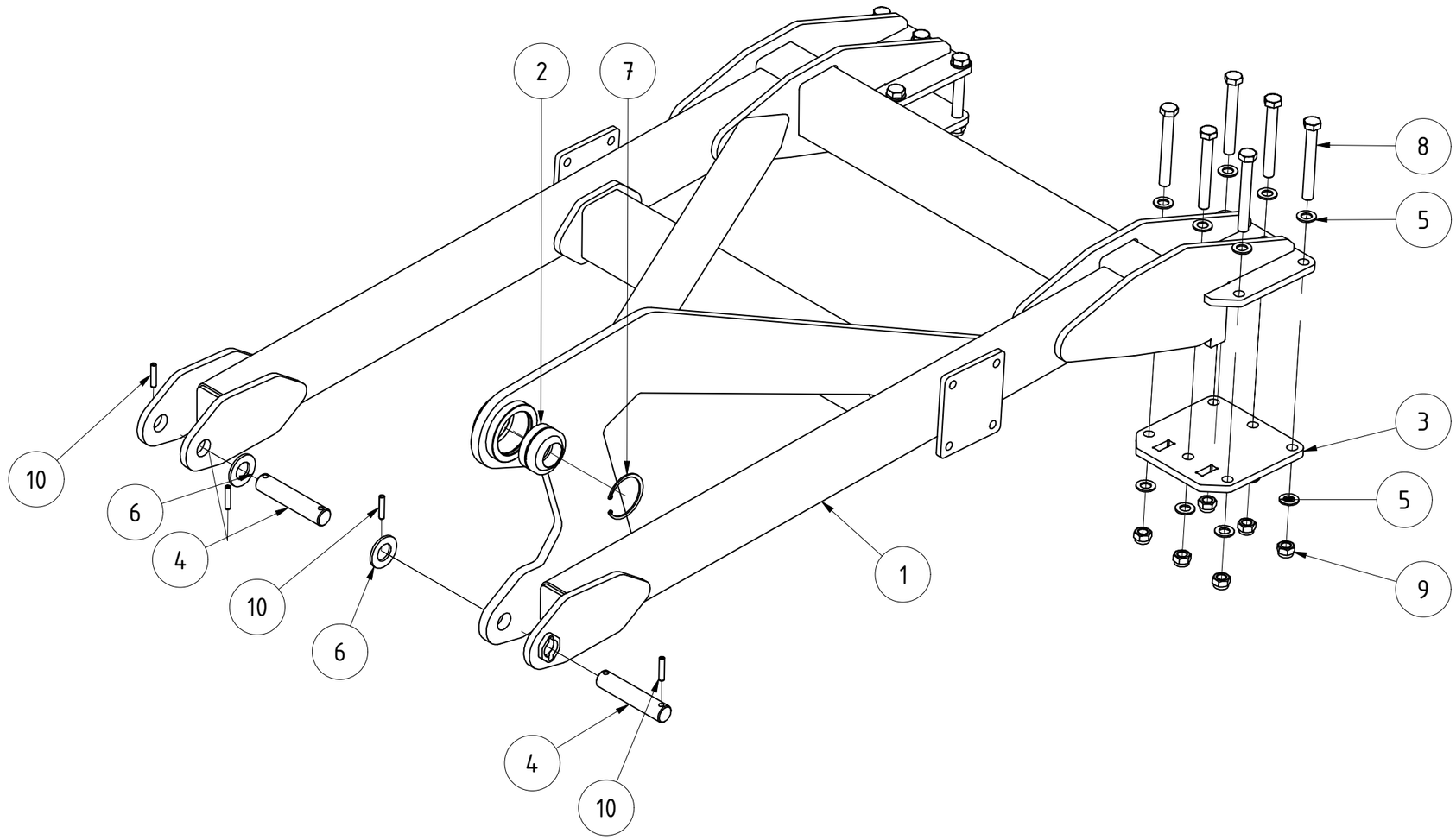

Tragrahmen links kpl.

KERNER

097109

Urheberschutz: Für diese technische Unterlage behalten wir uns alle Rechte vor.

TEILELISTE			
OBJEKT	MENGE	BAUTEILNUMMER	BESCHREIBUNG
1	1	111871	Tragrahmen Ventos SW rechts
2	1	078375	Führungsblech innen rechts X3/X4
3	1	078376	Führungsblech innen links X3/X4
4	2	010268	Schnellwechselkeil
5	2	076768	Bolzen Ø 35
6	2	076969	Federstecker CL8EKR
7	1	GEG50ES kpl.	GEG50ES kpl.
8	4	ISO 8752 - 10 x 50	Spannstift
9	1	DIN 472 - 90 x 3	Sicherungsring
10	8	DIN 125 - A 21	Unterlegscheibe
11	1	DIN 125 - A 36	Unterlegscheibe
12	4	DIN 985 - M20	Sechskantmutter
13	4	DIN 931-1 - M20 x 80	Sechskantschraube

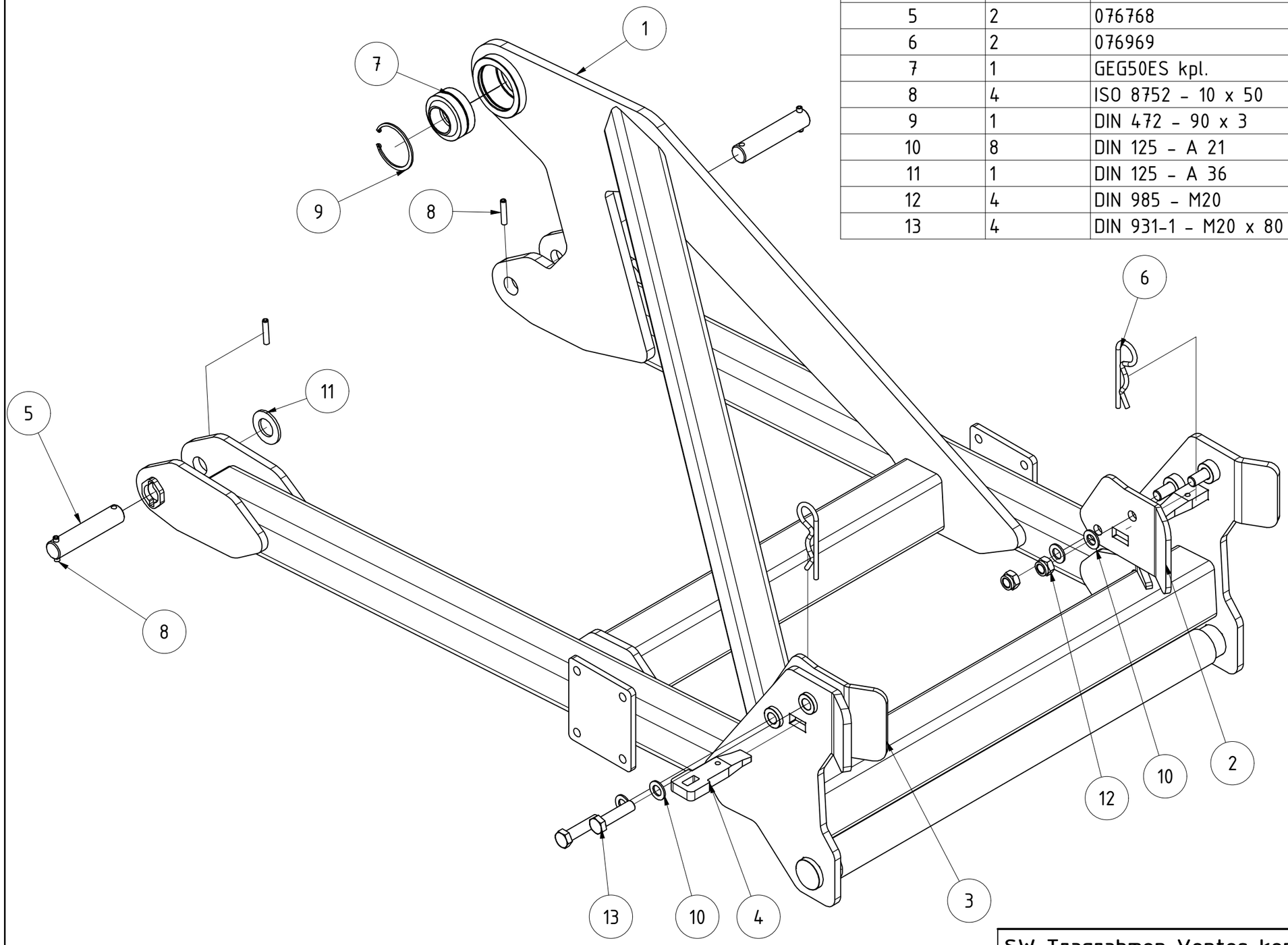

SW Tragrahmen Ventos komplett rechts

111876

Urheberschutz: Für diese technische Unterlage behalten wir uns alle Rechte vor.

KERNER

TEILELISTE			
OBJEKT	MENGE	BAUTEILNUMMER	BESCHREIBUNG
1	1	111298	Tragrahmen Ventos SW links
2	1	078376	Führungsblech innen links X3/X4
3	1	078375	Führungsblech innen rechts X3/X4
4	2	010268	Schnellwechselkeil
5	2	076768	Bolzen Ø 35
6	2	076969	Federstecker CL8EKR
7	1	GEG50ES kpl.	GEG50ES kpl.
8	4	ISO 8752 - 10 x 50	Spannstift
9	1	DIN 472 - 90 x 3	Sicherungsring
10	8	DIN 125 - A 21	Unterlegscheibe
11	1	DIN 125 - A 36	Unterlegscheibe
12	4	DIN 985 - M20	Sechskantmutter
13	4	DIN 931-1 - M20 x 80	Sechskantschraube

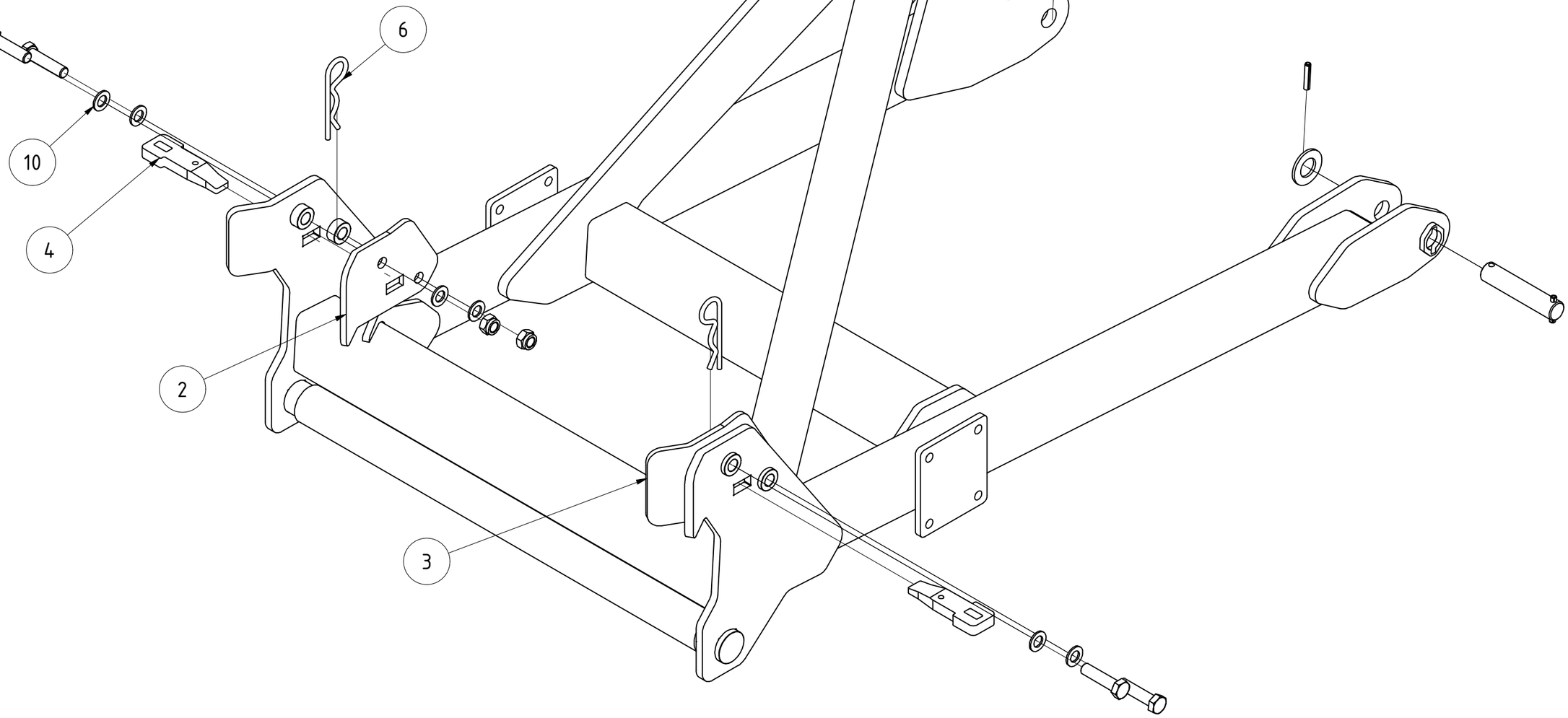

SW Tragrahmen Ventos komplett links

KERNER

111877

Urheberschutz: Für diese technische Unterlage behalten wir uns alle Rechte vor.

TEILELISTE			
OBJEKT	MENGE	BAUTEILNUMMER	BESCHREIBUNG
1	2	001117	GEG50ES kpl.
2	1	066898	Komplettrad rechts 500/50-17 FL648
3	2	067084	Bolzen Ø35x145
4	1	073733	Komplettrad links 500/50-17 FL648
5	1	097011	Wippe für Fahrwerk V2
6	1	106493	Bremsachse VK=100 x 2300
7	8	DIN 125 - A 21	Unterlegscheibe
8	4	DIN 125 - A 36	Unterlegscheibe
9	2	DIN 472 - 90 x 3	Sicherungsring
10	8	DIN 960 - M20 x 1,5 x 65	Sechskantschraube
11	8	DIN 985 - M20 x 1,5	Sechskantmutter
12	2	DIN 71412 - AM 6	Kegelschmiernippel Form A
13	4	ISO 8752 - 10 x 50	Spannstift

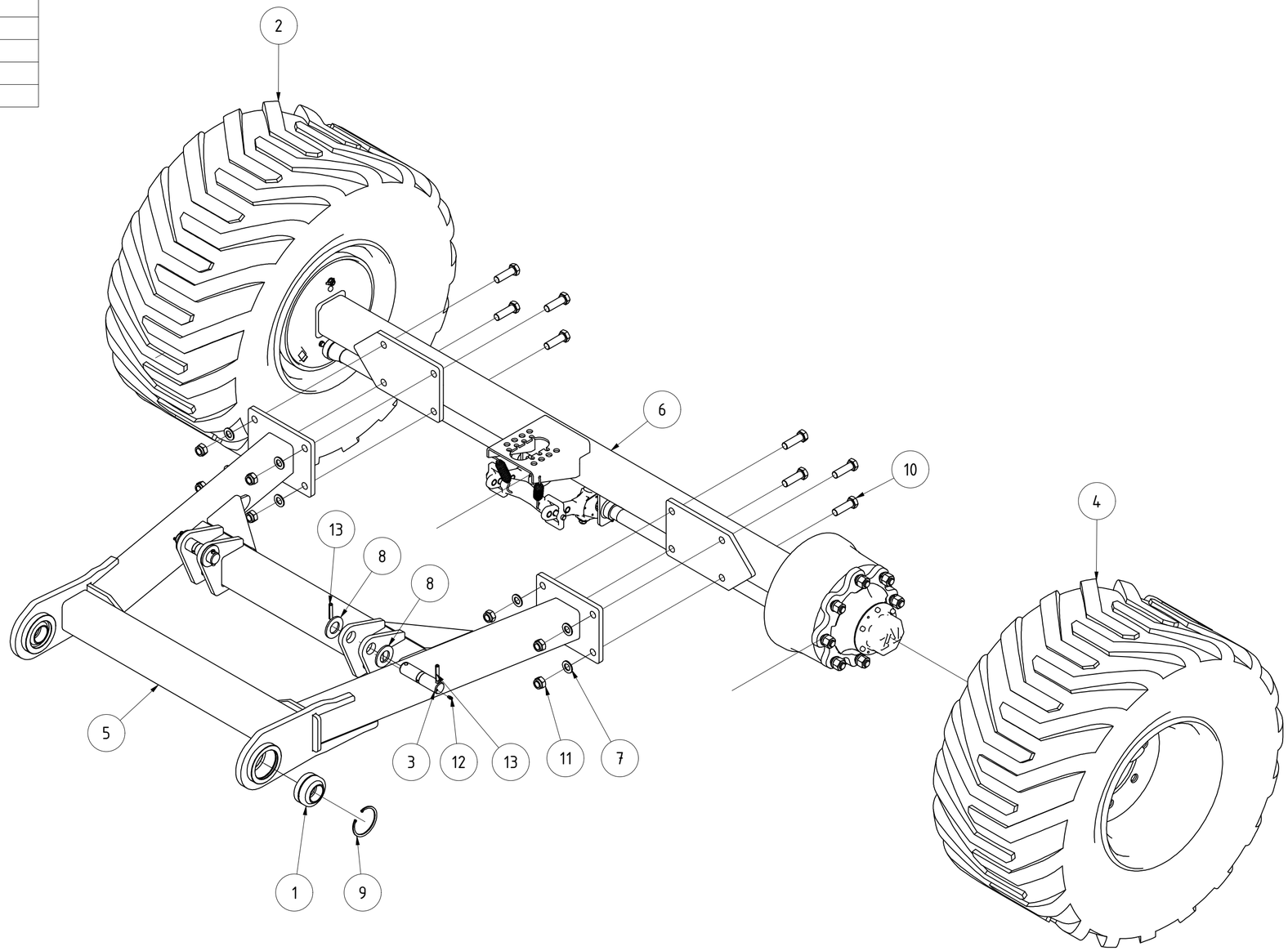

Achswippe kpl.

KERNER

097082

Urheberschutz: Für diese technische Unterlage behalten wir uns alle Rechte vor.

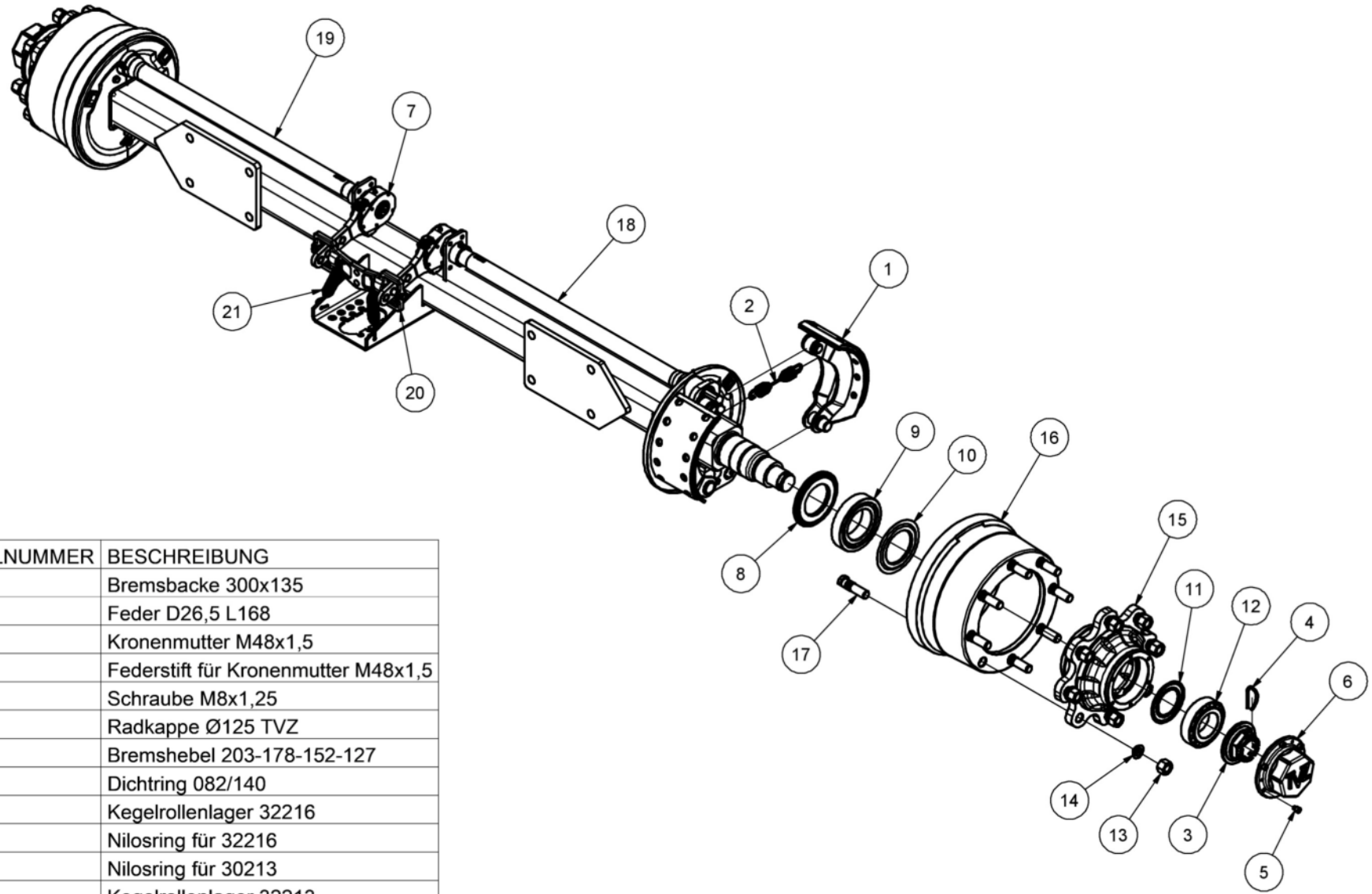

OBJEKT	MENGE	BAUTEILNUMMER	BESCHREIBUNG
1	4	080520	Bremsbacke 300x135
2	2	080521	Feder D26,5 L168
3	2	066637	Kronenmutter M48x1,5
4	2	080518	Federstift für Kronenmutter M48x1,5
5	12	100191	Schraube M8x1,25
6	2	072757	Radkappe Ø125 TVZ
7	2	080524	Bremshebel 203-178-152-127
8	2	107914	Dichtring 082/140
9	2	107915	Kegelrollenlager 32216
10	2	107916	Nilosring für 32216
11	2	107917	Nilosring für 30213
12	2	107918	Kegelrollenlager 32213
13	16	066647	Radmutter M20x1,50
14	16	066646	Federring Limes M20
15	2	107919	Radnabe 120-140 220-275
16	2	080532	Bremstrommel 300x135
17	16	018558	Radbolzen M20x1,50
18	1	080522	Bremswelle D40 B0900 S rechts
19	1	080523	Bremswelle D40 B0900 S links
20	1	080525	Kompensator 200-250
21	2	080526	Rückstellfeder D25,5

General tolerance machined details: ISO 2768 - mH

Genaral tolerance welded details: ISO 13920 - BF

Radius / Chamfer without dimensions: /

Ra

OWNER: V

Scale: 1:8

COAT: VERDE RAL 6001
GREEN RAL 6001

Ref.

MATERIAL - HARDNESS

Weight [kg]

Drawn	Date	Checked	Date	Replace	Date	Replaced By	Date
GRECO D.	02/10/23	MAGALINI A.	02/10/23				

ASSALE Q100X2300 TD08 220-275 S020
FR.300X135 LV. REG. LIM TAPPO TVZ
AXLE S100X2300 TD08 220-275 S020
BR.300X135 LV. ADJ. LIM TVZ CAP

Drawing No.	Sheet A3	Last Rev.	Rev No.
A10008880314I015_SPARE	1/1	02/10/23	0

Confidential copyright reserved NO COPYING OR EXHIBITING.

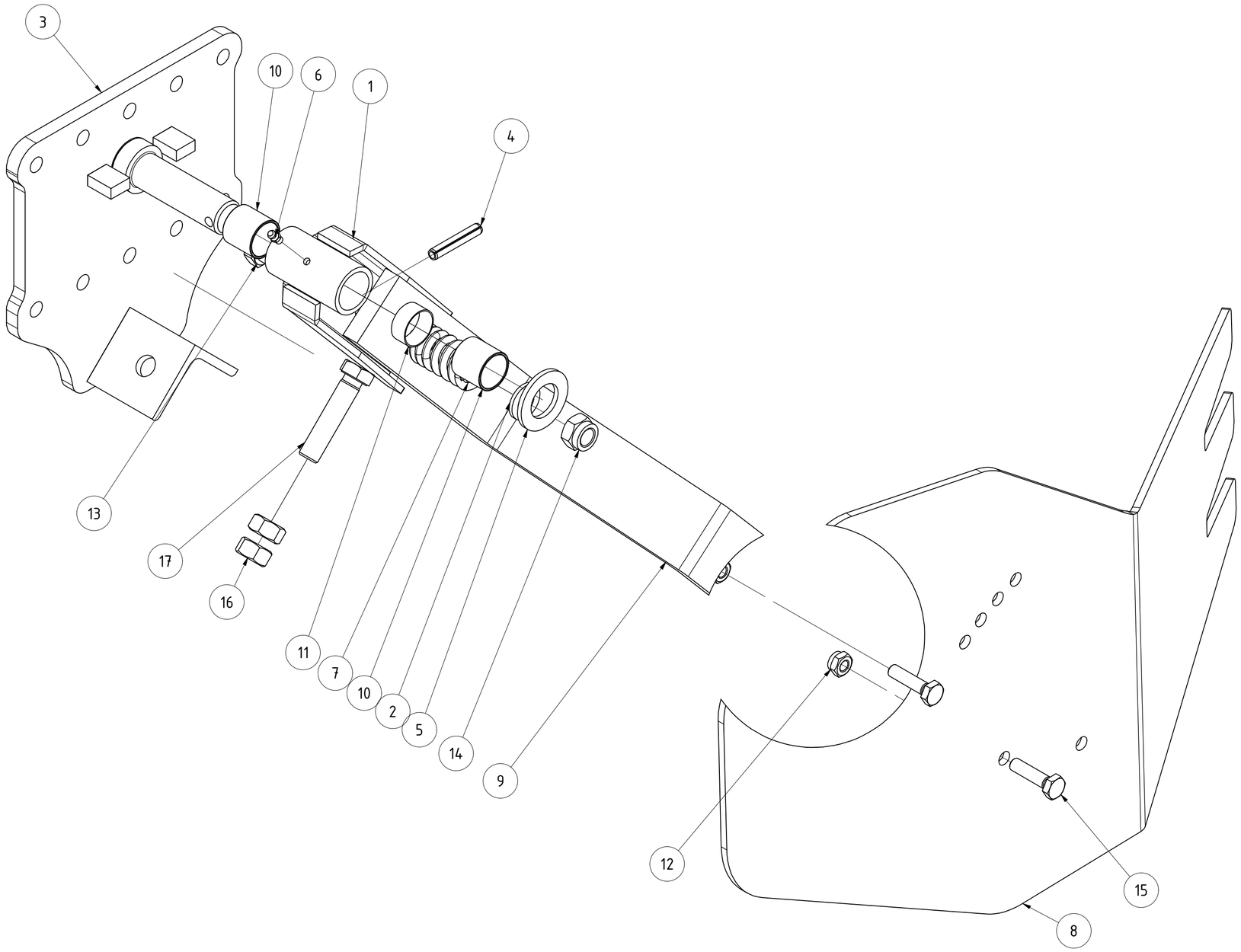

TEILELISTE			
OBJEKT	MENGE	BAUTEILNUMMER	BESCHREIBUNG
1	1	K10-015.220	Schwenkteil Komet
2	1	DIN 125 - A 17	Unterlegscheibe
3	1	009618	Befestigungsplatte für Randblech klemmbar
4	1	ISO 8752 - 8 x 50	Spannstift
5	1	DIN 125 - A 29	Unterlegscheibe
6	1	DIN 71412 - AM 6	Kegelschmiernippel Form A
7	1	G02-015.300	Druckfeder 6x32x60
8	1	030433	Randblech 5 Loch links X3/X4
9	1	G02-015.251	Haltearm lang
10	2	01-008.1000	Gleitlager 28x32x30
11	1	02-015.175	Distanzbuchse für Gleitlager
12	2	DIN 985 - M10	Sechskantmutter
13	1	DIN 931-1 - M16 x 100	Sechskantschraube
14	1	DIN 985 - M16	Sechskantmutter
15	2	DIN 933 - M10 x 40	Sechskantschraube
16	2	DIN 934 - M16	Sechskantmutter
17	1	DIN 933 - M16 x 70	Sechskantschraube

Randblech starr links kpl.

Revision	Konstrukteur	Datum
	CMaier	19.03.2020

030436
Teilenummer

Konstrukteur Datum

KERNER

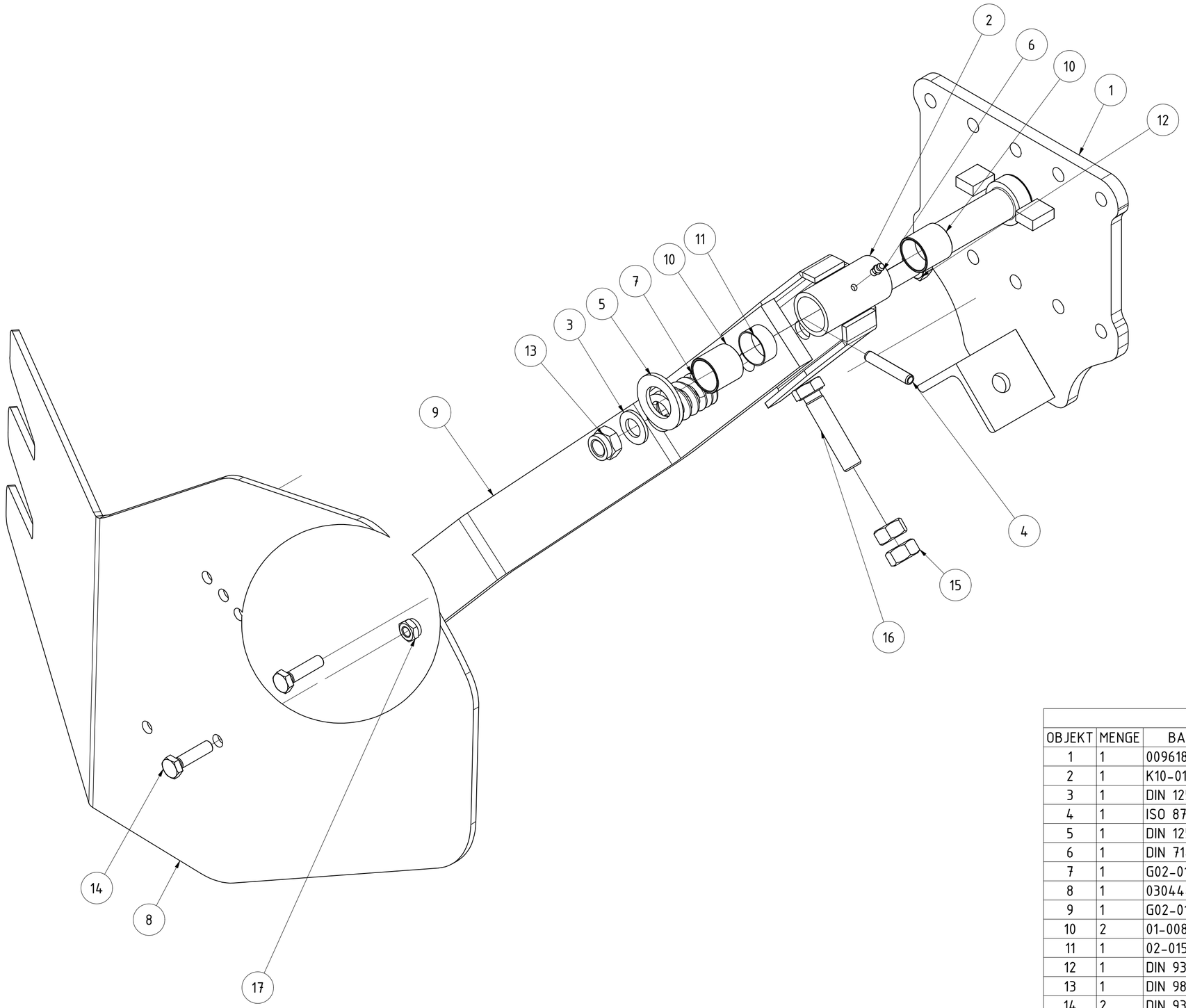

TEILELISTE			
OBJEKT	MENGE	BAUTEILNUMMER	BESCHREIBUNG
1	1	009618	Befestigungsplatte für Randblech klemmbar
2	1	K10-015.220	Schwenkteil Komet
3	1	DIN 125 - A 17	Unterlegscheibe
4	1	ISO 8752 - 8 x 50	Spannstift
5	1	DIN 125 - A 29	Unterlegscheibe
6	1	DIN 71412 - AM 6	Kegelschmiernippel Form A
7	1	G02-015.300	Druckfeder 6x32x60
8	1	030444	Randblech 5 Loch rechts X3/X4
9	1	G02-015.251	Haltearm lang
10	2	01-008.1000	Gleitlager 28x32x30
11	1	02-015.175	Distanzbuchse für Gleitlager
12	1	DIN 931-1 - M16 x 100	Sechskantschraube
13	1	DIN 985 - M16	Sechskantmutter
14	2	DIN 933 - M10 x 40	Sechskantschraube
15	2	DIN 934 - M16	Sechskantmutter
16	1	DIN 933 - M16 x 70	Sechskantschraube
17	2	DIN 985 - M10	Sechskantmutter

Randblech starr rechts kpl.

Revision	Konstrukteur	Datum
	CMaier	19.03.2020

030447
Teilenummer

Konstrukteur Datum

KERNER

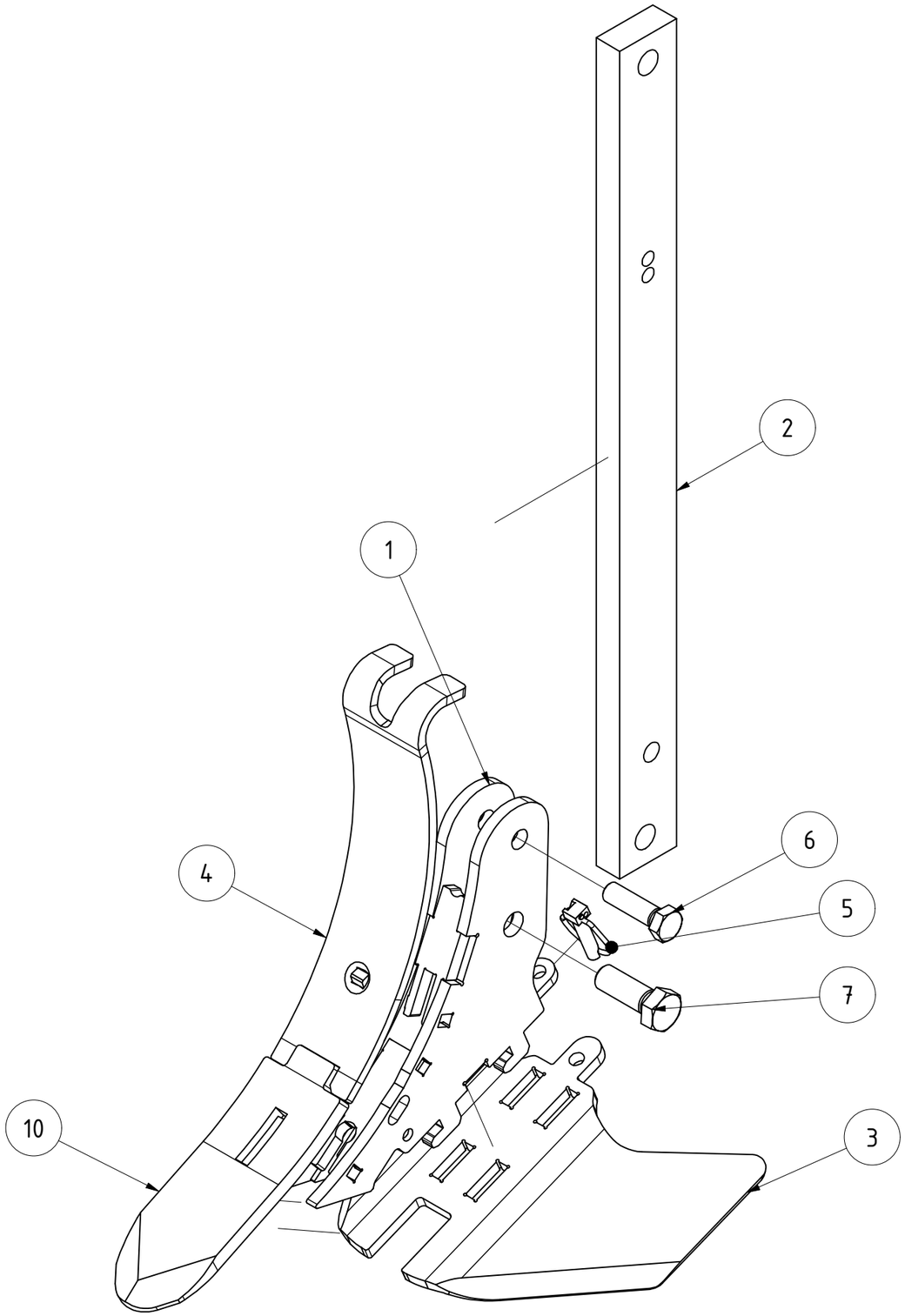

TEILELISTE			
OBJEKT	MENGE	BAUTEILNUMMER	BESCHREIBUNG
1	1	026278	Adapterschuh schmal schraubbar
2	1	076805	Stiel gerade (Federstahl)
3	1	007647	Schnellwechselfügel 320/10 (Connect 40)
4	1	011605	Schnellwechselleitblech 80
5	1	093145	Sonderklappstecker 11x45
6	1	DIN 933 - M16 x 55	Sechskantschraube
7	1	DIN 933 - M20 x 55	Sechskantschraube
8	1	036644	Sechskantmutter DIN 439 M20 geprägt
9	1	060121	Sechskantmutter DIN 439 M16 geprägt
10	1	033466	Schnellwechselscharspitze 80/14 ohne Finne

Stiel gerade mit Adapter und Werkzeugen 80mm

Revision	Konstrukteur	Datum
	CMaier	21.12.2016

013791

Teilenummer

Konstrukteur Datum

KERNER

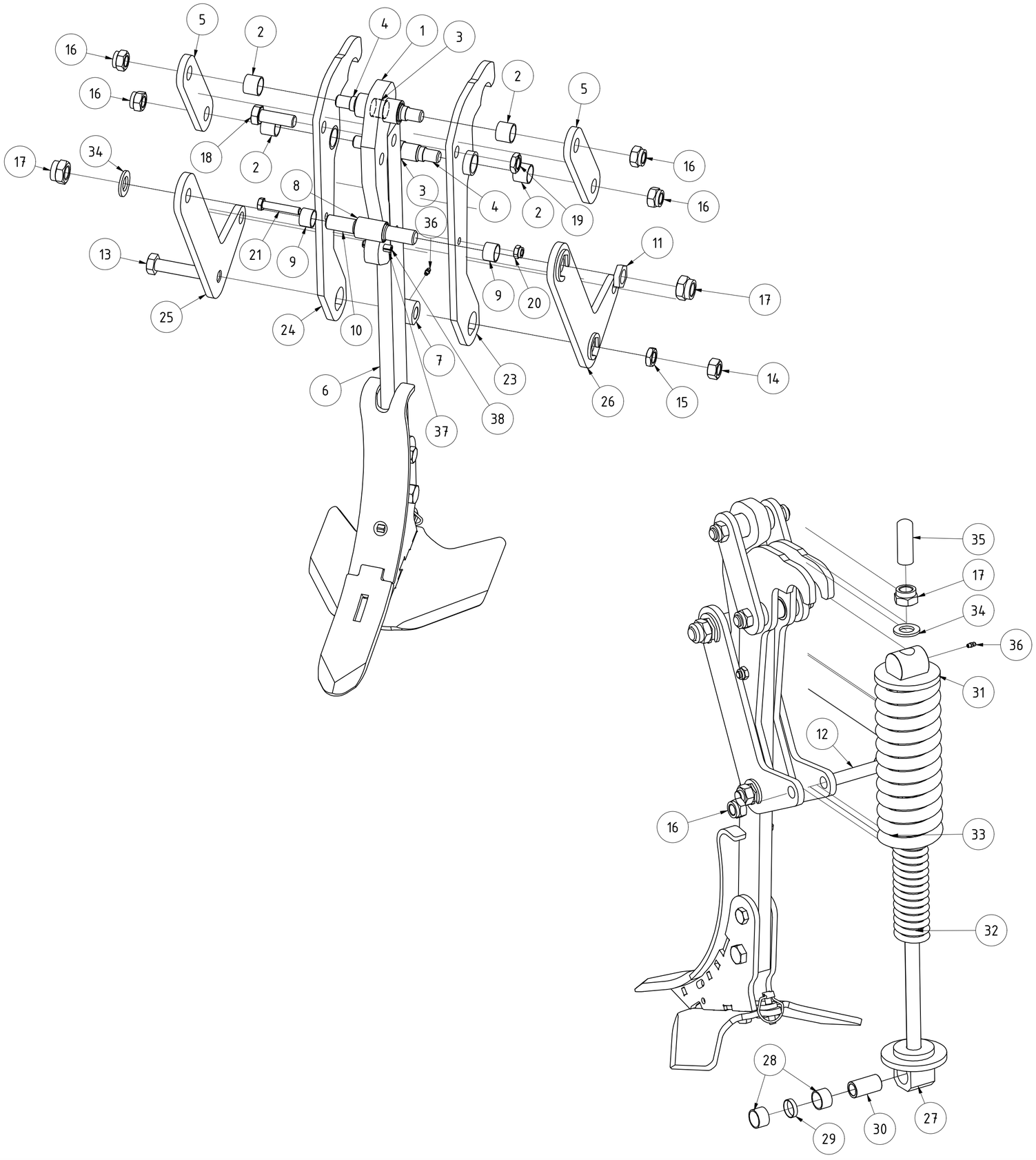

TEILELISTE

OBJEKT	MENGE	BAUTEILNUMMER	BESCHREIBUNG
1	1	G02-651.110	Gelenkteil Federstein komplett
2	4	G02-651.305	Gleitbuchse 32/28 25mm
3	2	G02-651.310	Distanzbuchse 31/29 x 23
4	2	074379	Bolzen für Führungslasche
5	2	076972	Führungslasche für Federsteinsicherung V2019
6	1	013791	Stiel gerade mit Adapter und Werkzeugen 80mm
7	1	G02-661.245a	Distanzbuchse mit Fase 40/20 x48
8	1	074381	Distanzbuchse
9	2	074382	Gleitbuchse 26/30 20mm
10	1	074384	Bolzen für Umlenkhebel
11	1	074385	Sechskant-Unterlage
12	1	DIN 931-1 - M20 x 100	Sechskantschraube
13	1	G02-601.273	Gelenkschraube M20x110
14	1	DIN 934 - M20	Sechskantmutter
15	1	DIN 936 - M20	Sechskantmutter
16	5	DIN 985 - M20	Sechskantmutter
17	3	DIN 985 - M24	Sechskantmutter
18	1	DIN 931-1 - M20 x 60	Sechskantschraube
19	1	036644	Sechskantmutter DIN 439 M20 geprägt
20	1	DIN 985 - M12	Sechskantmutter
21	1	DIN 931-1 - M12 x 65	Sechskantschraube
23	1	G02-651.140c	Halteplatte links für Federsteinsicherung
24	1	G02-651.150c	Halteplatte rechts für Federsteinsicherung
25	1	G02-651.160	Umlenkhebel für Federsteinsicherung
26	1	G02-651.170a	Umlenkhebel für Federsteinsicherung mit Verdrehsicherung
27	1	G02-651.206	Federteller unten
28	2	G02-651.335	Gleitbuchse 32/28 20mm
29	1	G02-651.325	Abstandsbuchse 31/29 x 7
30	1	G02-651.330a	Distanzbuchse 28/20 x 51
31	1	G02-651.200	Federteller oben
32	1	G02-651.260	Druckfeder 60x335x10 (Zusatzausstattung)
33	1	G02-651.250	Druckfeder 110x350x20
34	2	DIN 125 - A 25	Unterlegscheibe
35	1	02-651.350	Schutzhaube
36	2	DIN 71412 - AM 6	Kegelschmiernippel Form A
37	1	ISO 8752 - 12 x 50	Spannstift
38	1	ISO 8752 - 7 x 50	Spannstift

Steinsicherung mechanisch V2019

Revision	Konstrukteur	Datum
	CMaier	19.03.2020

Teilenummer: 076971

Konstrukteur | Datum

KERNER

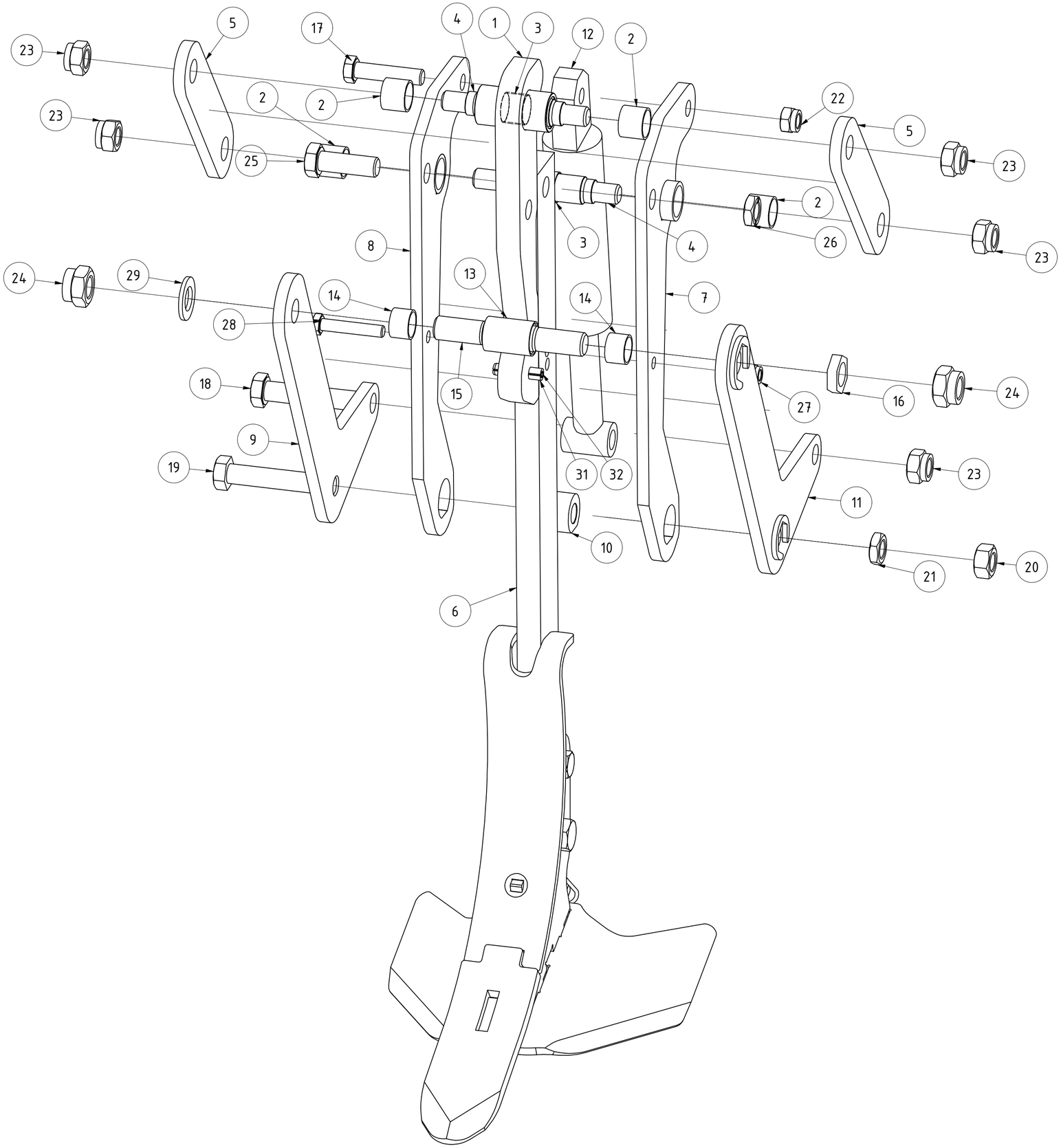

TEILELISTE

OBJEKT	MENGE	BAUTEILNUMMER	BESCHREIBUNG
1	1	G02-661.120	Gelenkteil komplett für hydr. Steinsicherung
2	4	G02-651.305	Gleitbuchse 32/28 25mm
3	2	G02-651.310	Distanzbuchse 31/29 x 23
4	2	074379	Bolzen für Führungslasche
5	2	074380	Führungslasche V2019
6	1	013791	Stiel gerade mit Adapter und Werkzeugen 80mm
7	1	G02-661.150a	Halteplatte links
8	1	G02-661.155a	Halteplatte rechts
9	1	02-661.160.1	Umlenkhebel
10	1	G02-661.245a	Distanzbuchse mit Fase 40/20 x48
11	1	G02-661.170a	Umlenkhebel links mit Verdrehsicherung
12	1	G02-601.300	G02-601.300 Zylinder
13	1	074381	Distanzbuchse
14	2	074382	Gleitbuchse 26/30 20mm
15	1	074384	Bolzen für Umlenkhebel
16	1	074385	Sechskant-Unterlage
17	1	DIN 931-1 - M16 x 70	Sechskantschraube
18	1	DIN 931-1 - M20 x 100	Sechskantschraube
19	1	G02-601.273	Gelenkschraube M20x110
20	1	DIN 934 - M20	Sechskantmutter
21	1	DIN 936 - M20	Sechskantmutter
22	1	DIN 985 - M16	Sechskantmutter
23	5	DIN 985 - M20	Sechskantmutter
24	2	DIN 985 - M24	Sechskantmutter
25	1	DIN 931-1 - M20 x 60	Sechskantschraube
26	1	036644	Sechskantmutter DIN 439 M20 geprägt
27	1	DIN 985 - M12	Sechskantmutter
28	1	DIN 931-1 - M12 x 65	Sechskantschraube
29	1	DIN 125 - A 25	Unterlegscheibe
30	1	DIN 71412 - AM 6	Kegelschmiernippel Form A
31	1	ISO 8752 - 12 x 50	Spannstift
32	1	ISO 8752 - 7 x 50	Spannstift

Steinsicherung hydraulisch V2019

Revision	Konstrukteur	Datum
	CMaier	19.03.2020

074378
Teilenummer

Konstrukteur Datum

KERNER

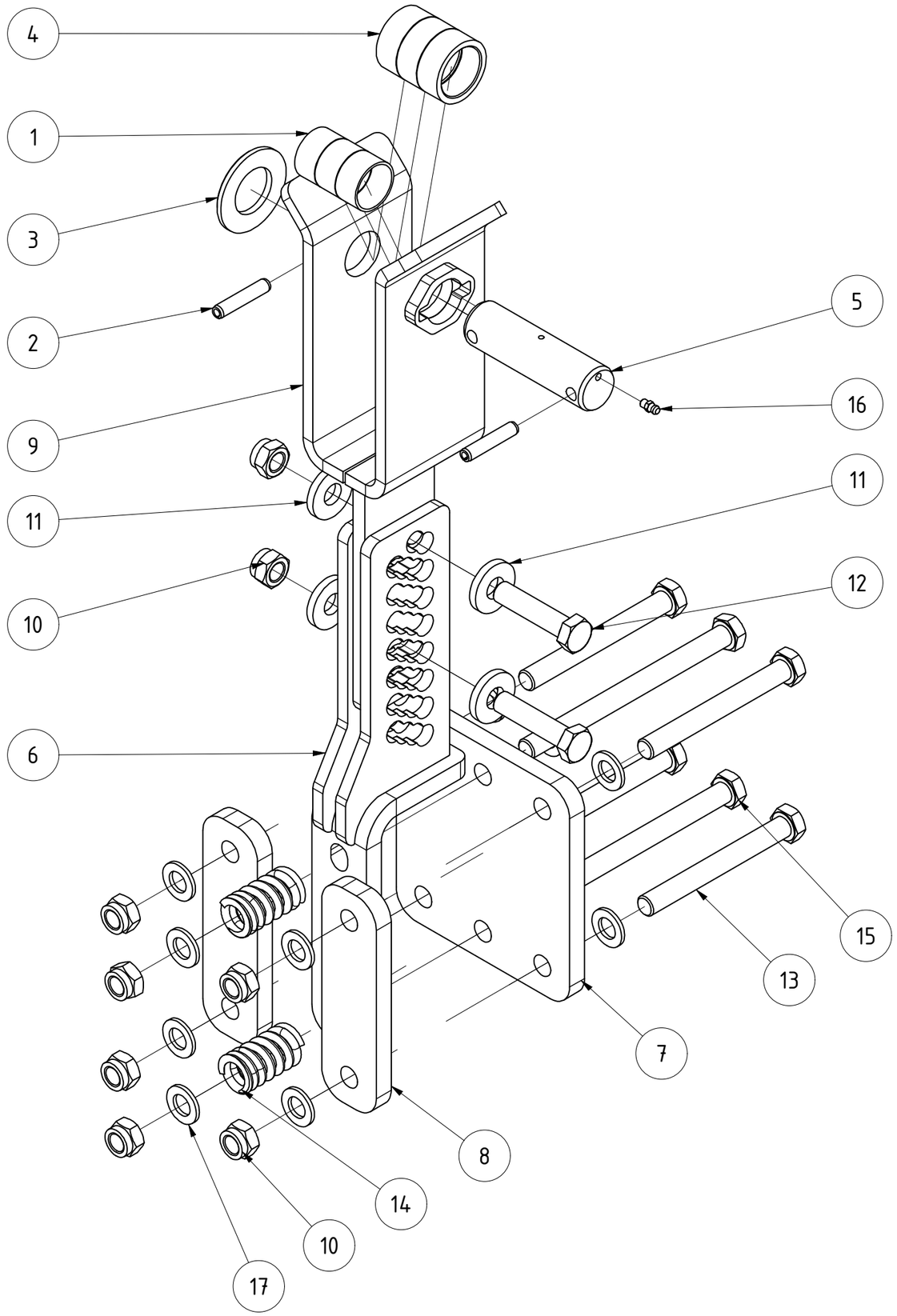

TEILELISTE

OBJEKT	MENGE	BAUTEILNUMMER	BESCHREIBUNG
1	3	001083	Gleitbuchse 35/39 20 mm
2	2	ISO 8752 - 10 x 50	Spannstift
3	1	DIN 125-1 - B 37	Unterlegscheibe
4	3	073014	Hülse
5	1	EA12-230.050a	Bolzen Ø35 für Walzenrahmen
6	1	073025	Konsole für Verriegelung X3/X4
7	1	073026	Gegenplatte für Konsole Verriegelung
8	2	013694	Gegenplatte für Zusatzzinkenkonsole K4X
9	1	073028	Gabel kpl.
10	8	DIN 985 - M16	Sechskantmutter
11	4	DIN 7349 - 17	Scheiben für Schrauben mit schweren Spannhülsen
12	2	DIN 931-1 - M16 x 70	Sechskantschraube
13	4	DIN 931-1 - M16 x 140	Sechskantschraube
14	2	G02-015.300	Druckfeder 6x32x60
15	2	DIN 931-1 - M16 x 200	Sechskantschraube
16	1	DIN 71412 - AM 6	Kegelschmiernippel Form A
17	12	DIN 125 - A 17	Unterlegscheibe

Verriegelung gabelseitig X3/X4

Revision	Konstrukteur	Datum
	CMaier	20.03.2020

074826

Teilenummer

Konstrukteur Datum

KERNER

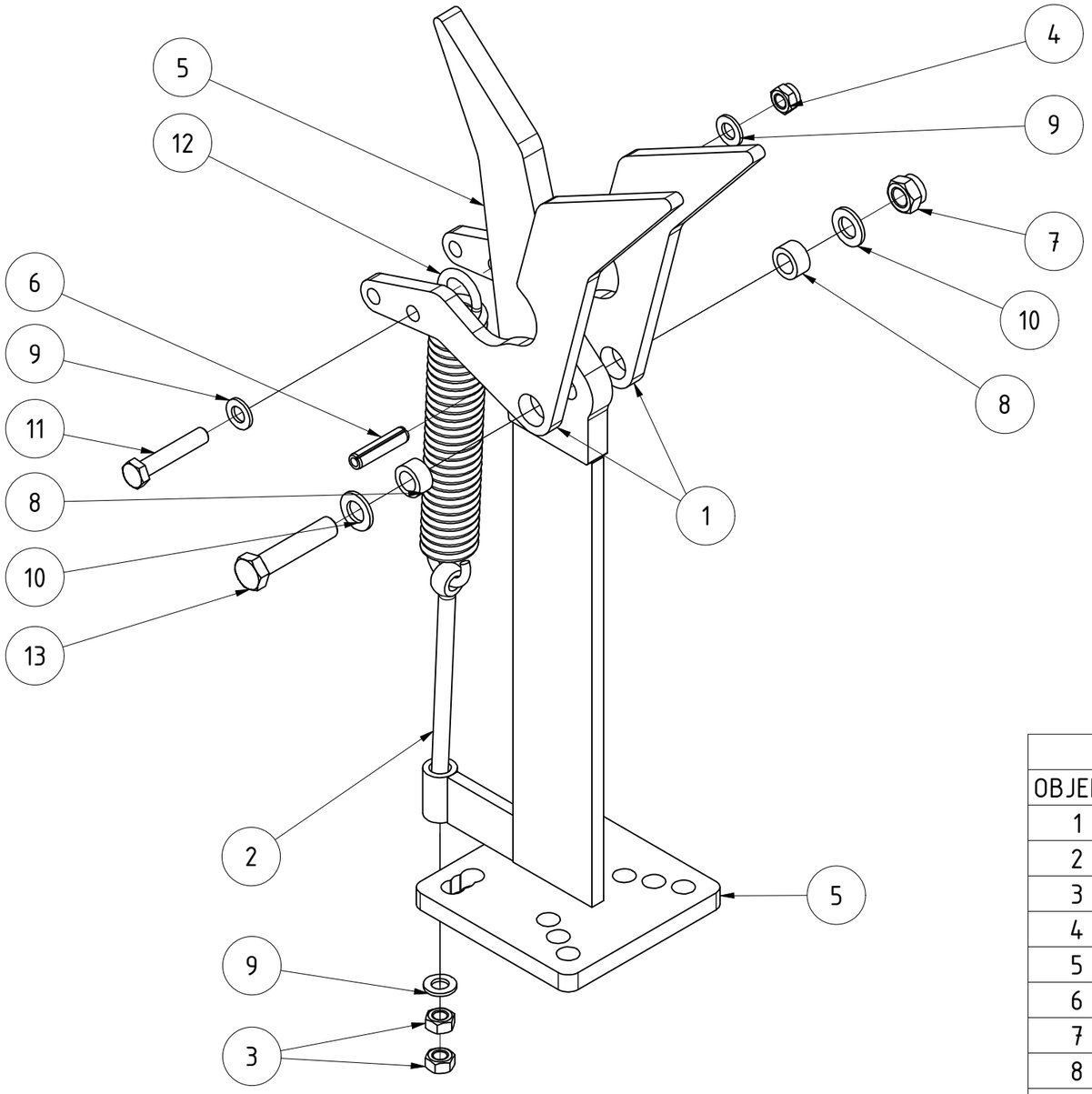

TEILELISTE

OBJEKT	MENGE	BAUTEILNUMMER	BESCHREIBUNG
1	2	075671	Riegelhaken oben lang
2	1	DIN 444 - LB - M12 x 180	Ringschraube
3	2	DIN 934 - M12	Sechskantmutter
4	1	DIN 985 - M12	Sechskantmutter
5	1	073038	Haken kpl.
6	1	ISO 8752 - 12 x 50	Spannstift
7	1	DIN 985 - M16	Sechskantmutter
8	2	02-010.190	Distanzbuchse für Messerschienenaufhängung
9	3	DIN 125 - A 13	Unterlegscheibe
10	2	DIN 125 - A 17	Unterlegscheibe
11	1	DIN 931-1 - M12 x 65	Sechskantschraube
12	1	082041	Zugfeder Knörzer 27/1/2
13	1	DIN 931-1 - M16 x 75	Sechskantschraube

Verriegelung hakenseitig

Revision	Konstrukteur	Datum
B	LLenzer	23.02.2022

Teilenummer	Konstrukteur	Datum
074823	CMaier	20.03.2020

KERNER

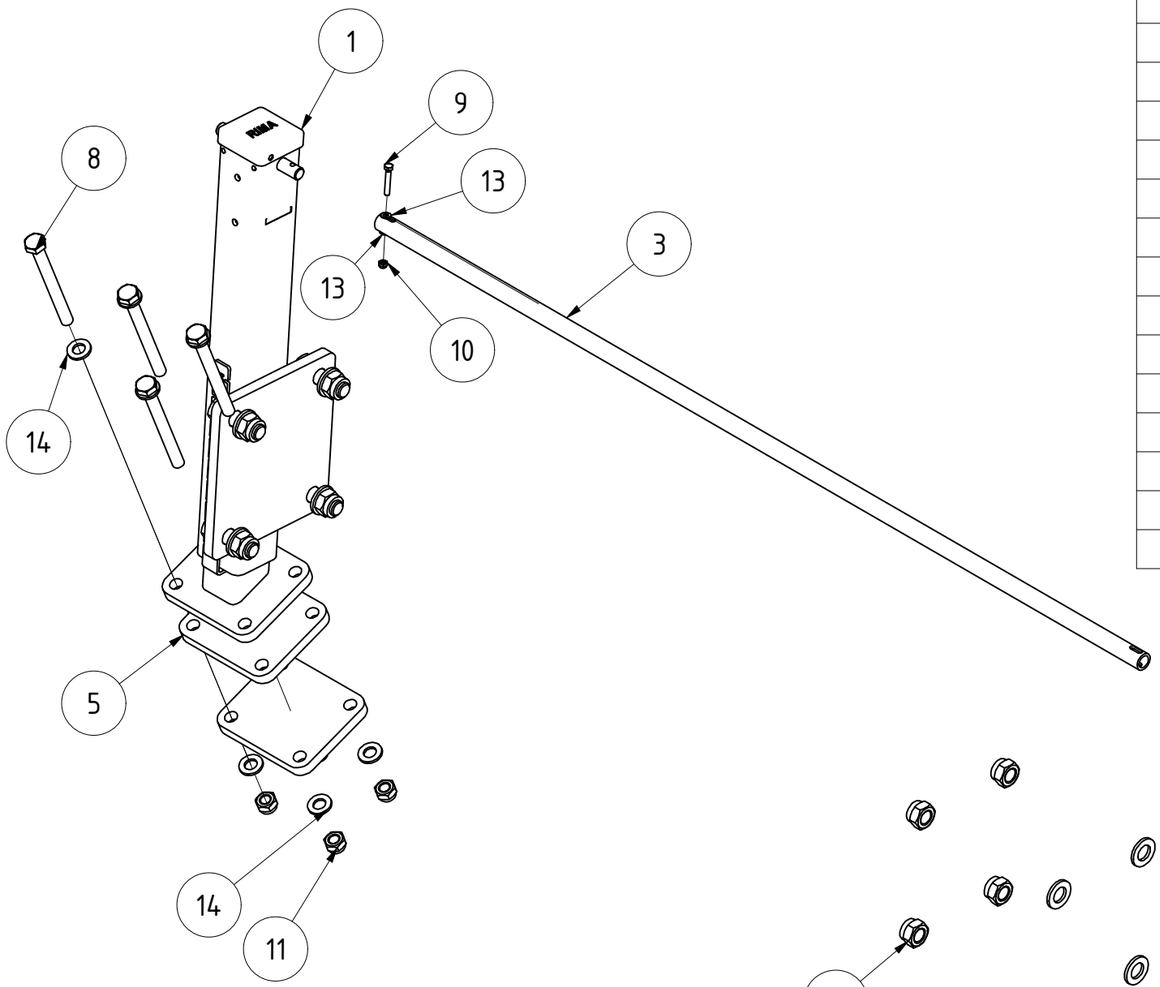

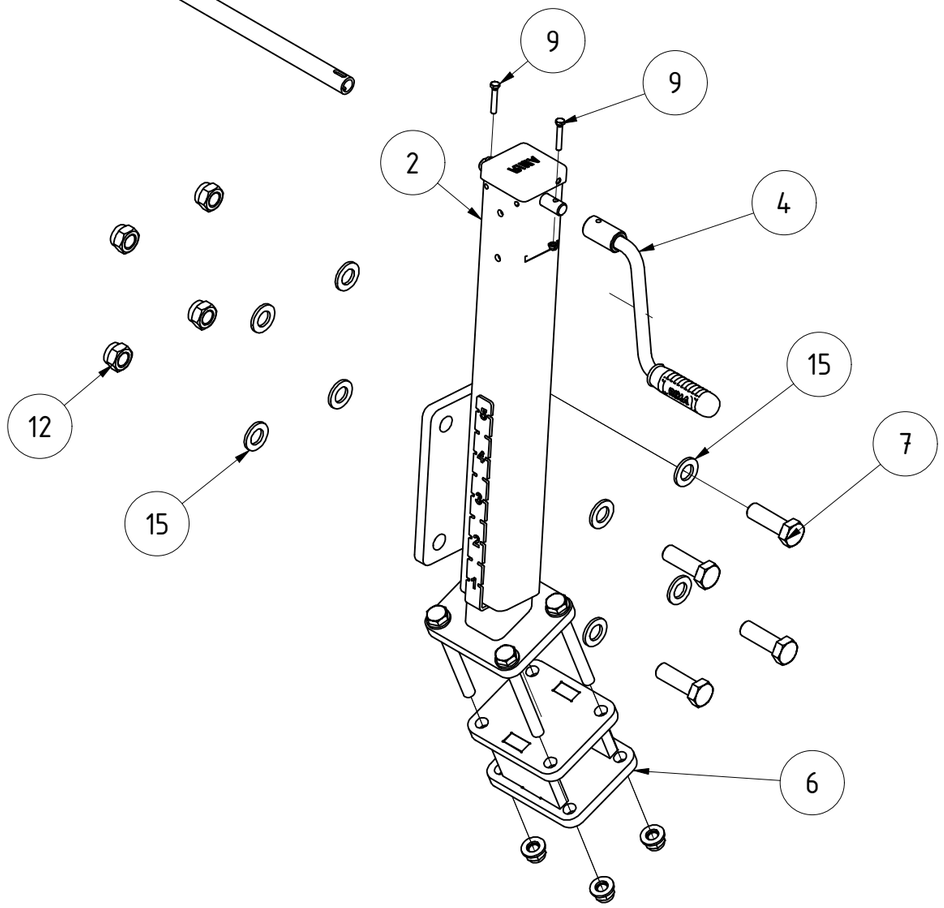

TEILELISTE

OBJEKT	MENGE	BAUTEILNUMMER	BESCHREIBUNG
1	1	097592	Spindelverstellung rechts kpl.
2	1	097593	Spindelverstellung links kpl.
3	1	097595	Verbindungswelle Spindelverstellung
4	1	097594	Kurbel Spindelverstellung
5	2	098184	Gegenplatte für Spindelverstellung
6	1	115268	Schiebekonsole
7	8	DIN 931-1 - M16 x 50	Sechskantschraube
8	8	DIN 931-1 - M12 x 120	Sechskantschraube
9	3	DIN 933 - M5 x 30	Sechskantschraube
10	3	DIN 985 - M5	Sechskantmutter
11	8	DIN 985 - M12	Sechskantmutter
12	8	DIN 985 - M16	Sechskantmutter
13	4	DIN 125 - A 5,3	Unterlegscheibe
14	16	DIN 125 - A 13	Unterlegscheibe
15	16	DIN 125 - A 17	Unterlegscheibe

Spindelverstellung links Ventos 390-510

115266

Urheberschutz: Für diese technische Unterlage behalten wir uns alle Rechte vor.

KERNER

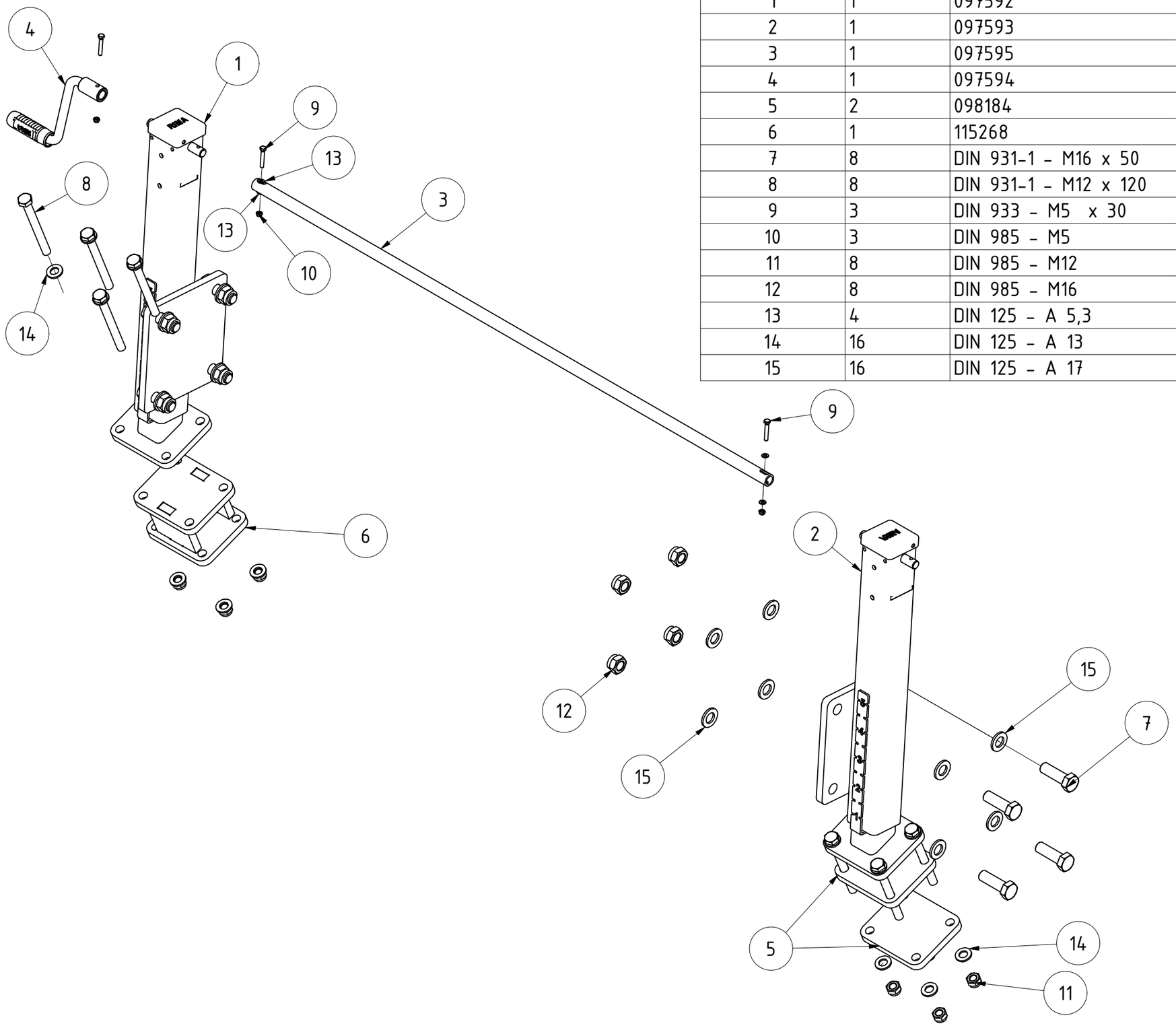

TEILELISTE

OBJEKT	MENGE	BAUTEILNUMMER	BESCHREIBUNG
1	1	097592	Spindelverstellung rechts kpl.
2	1	097593	Spindelverstellung links kpl.
3	1	097595	Verbindungswelle Spindelverstellung
4	1	097594	Kurbel Spindelverstellung
5	2	098184	Gegenplatte für Spindelverstellung
6	1	115268	Schiebekonsole
7	8	DIN 931-1 - M16 x 50	Sechskantschraube
8	8	DIN 931-1 - M12 x 120	Sechskantschraube
9	3	DIN 933 - M5 x 30	Sechskantschraube
10	3	DIN 985 - M5	Sechskantmutter
11	8	DIN 985 - M12	Sechskantmutter
12	8	DIN 985 - M16	Sechskantmutter
13	4	DIN 125 - A 5,3	Unterlegscheibe
14	16	DIN 125 - A 13	Unterlegscheibe
15	16	DIN 125 - A 17	Unterlegscheibe

Spindelverstellung rechts Ventos 390-510

115270

Urheberschutz: Für diese technische Unterlage behalten wir uns alle Rechte vor.

KERNER

TEILELISTE			
OBJEKT	MENGE	BAUTEILNUMMER	BESCHREIBUNG
1	1	097566	Rohr für Einebnungswerkzeuge
2	1	097247	Zustreicher doppelt links
3	2	106720	Zustreicher doppelt rechts
4	2	009049	Rohrstopfen 60x60 (t=4-6)

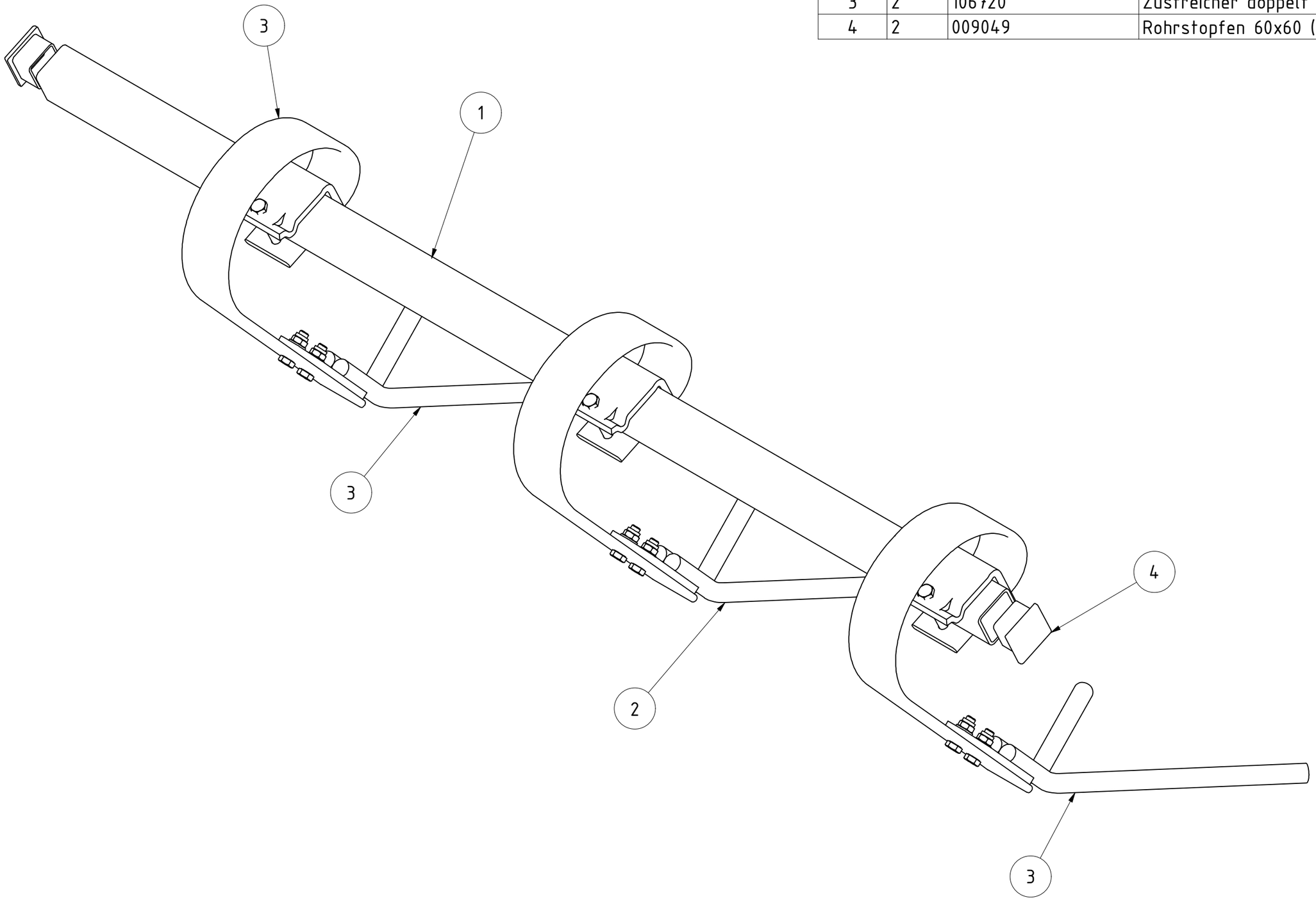

Einebnungswerkzeuge Zustreicher 3,90m rechts kpl.

097567

Urheberschutz: Für diese technische Unterlage behalten wir uns alle Rechte vor.

KERNER

TEILELISTE			
OBJEKT	MENGE	BAUTEILNUMMER	BESCHREIBUNG
3	2	009049	Rohrstopfen 60x60 (t=4-6)
2	2	097247	Zustreicher doppelt links
1	1	097566	Rohr für Einebnungswerkzeuge
4	1	106720	Zustreicher doppelt rechts

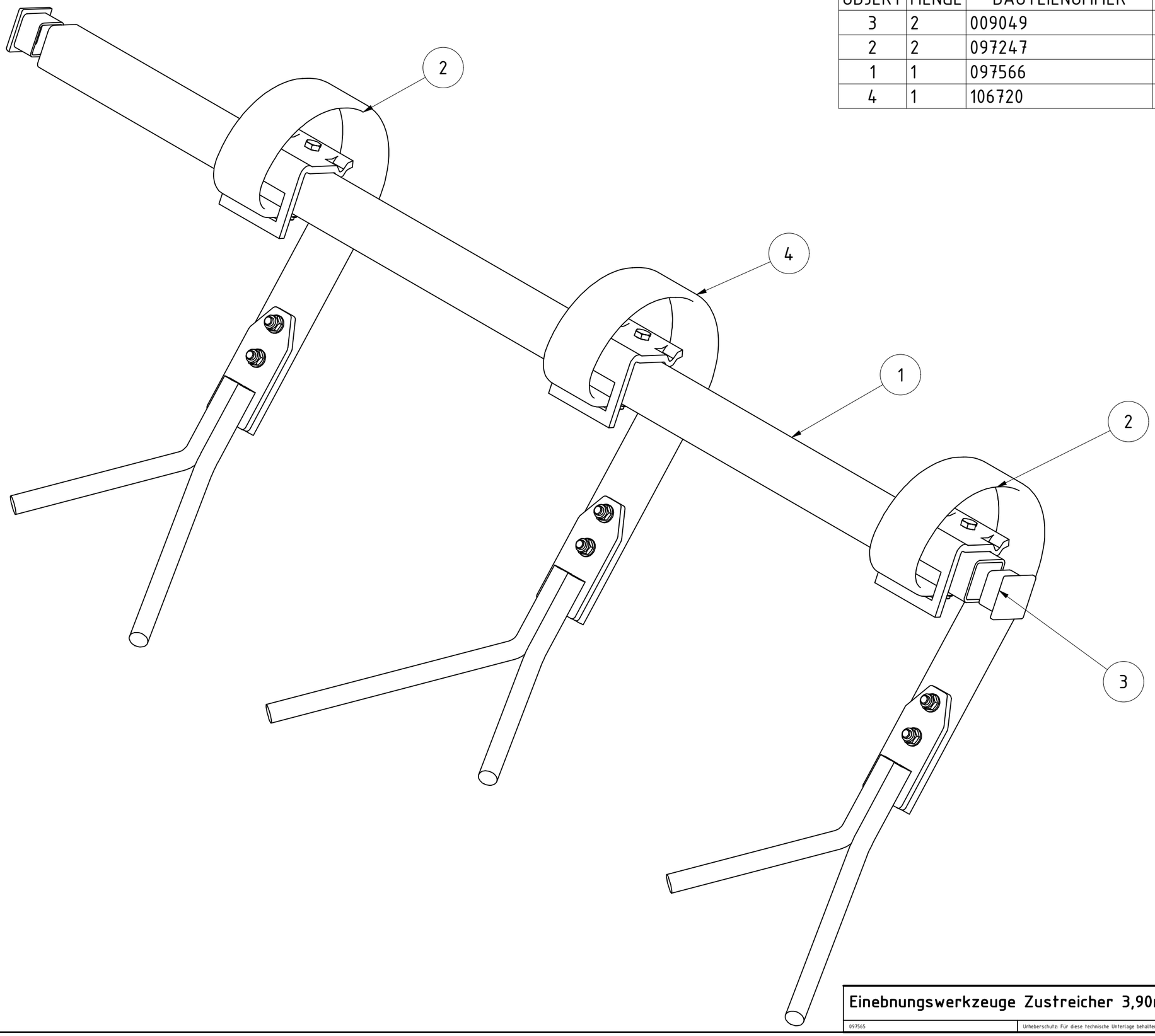

Einebnungswerkzeuge Zustreicher 3,90m links kpl.

097565

Urheberschutz: Für diese technische Unterlage behalten wir uns alle Rechte vor.

KERNER

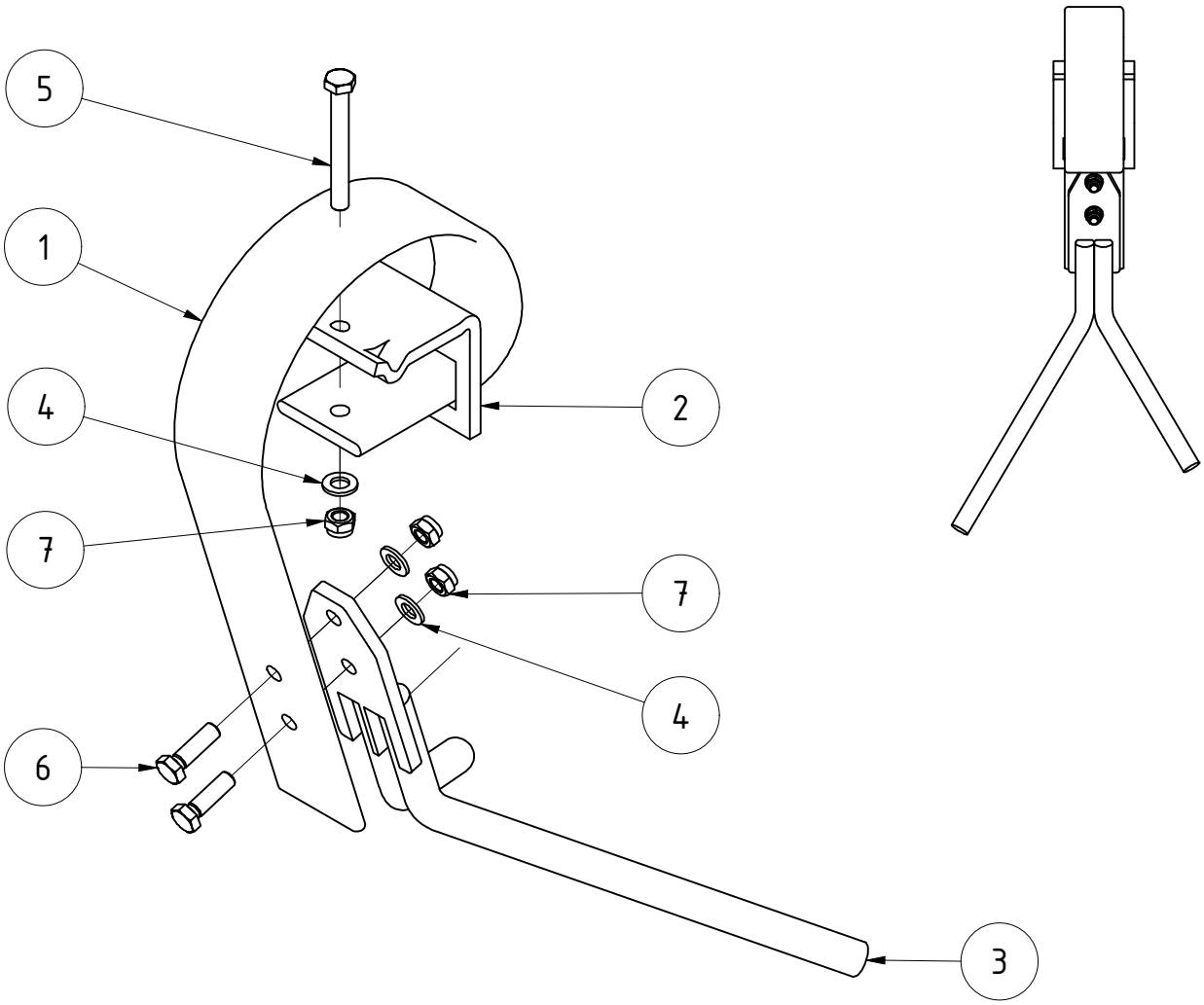

TEILELISTE

OBJEKT	MENGE	BAUTEILNUMMER	BESCHREIBUNG
1	1	097122	Schleppzinken 80x10
2	1	097128	Halter für Zinken 80x10
3	1	100352	Zustreicher Rundstäbe links
4	3	DIN 125 - A 13	Unterlegscheibe
5	1	DIN 931-1 - M12 x 100	Sechskantschraube
6	2	DIN 933 - M12 x 40	Sechskantschraube
7	3	DIN 985 - M12	Sechskantmutter

Zustreicher doppelt rechts

106720

Urheberschutz: Für diese technische Unterlage behalten wir uns alle Rechte vor.

KERNER

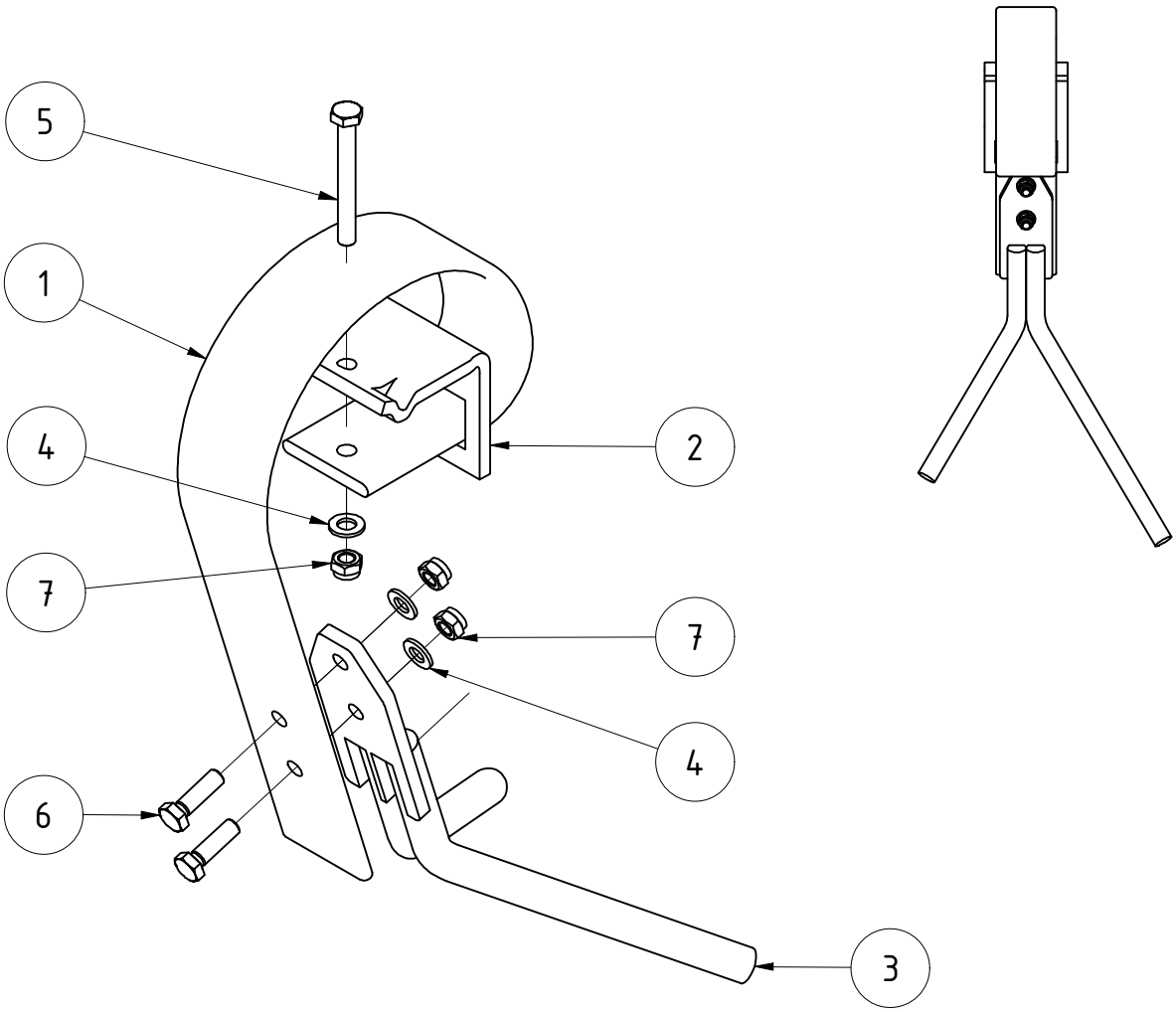

TEILELISTE

OBJEKT	MENGE	BAUTEILNUMMER	BESCHREIBUNG
1	1	097122	Schleppzinken 80x10
2	1	097128	Halter für Zinken 80x10
3	1	100355	Zustreicher Rundstäbe rechts
4	3	DIN 125 - A 13	Unterlegscheibe
5	1	DIN 931-1 - M12 x 100	Sechskantschraube
6	2	DIN 933 - M12 x 40	Sechskantschraube
7	3	DIN 985 - M12	Sechskantmutter

Zustreicher doppelt links

097247

Urheberschutz: Für diese technische Unterlage behalten wir uns alle Rechte vor.

KERNER

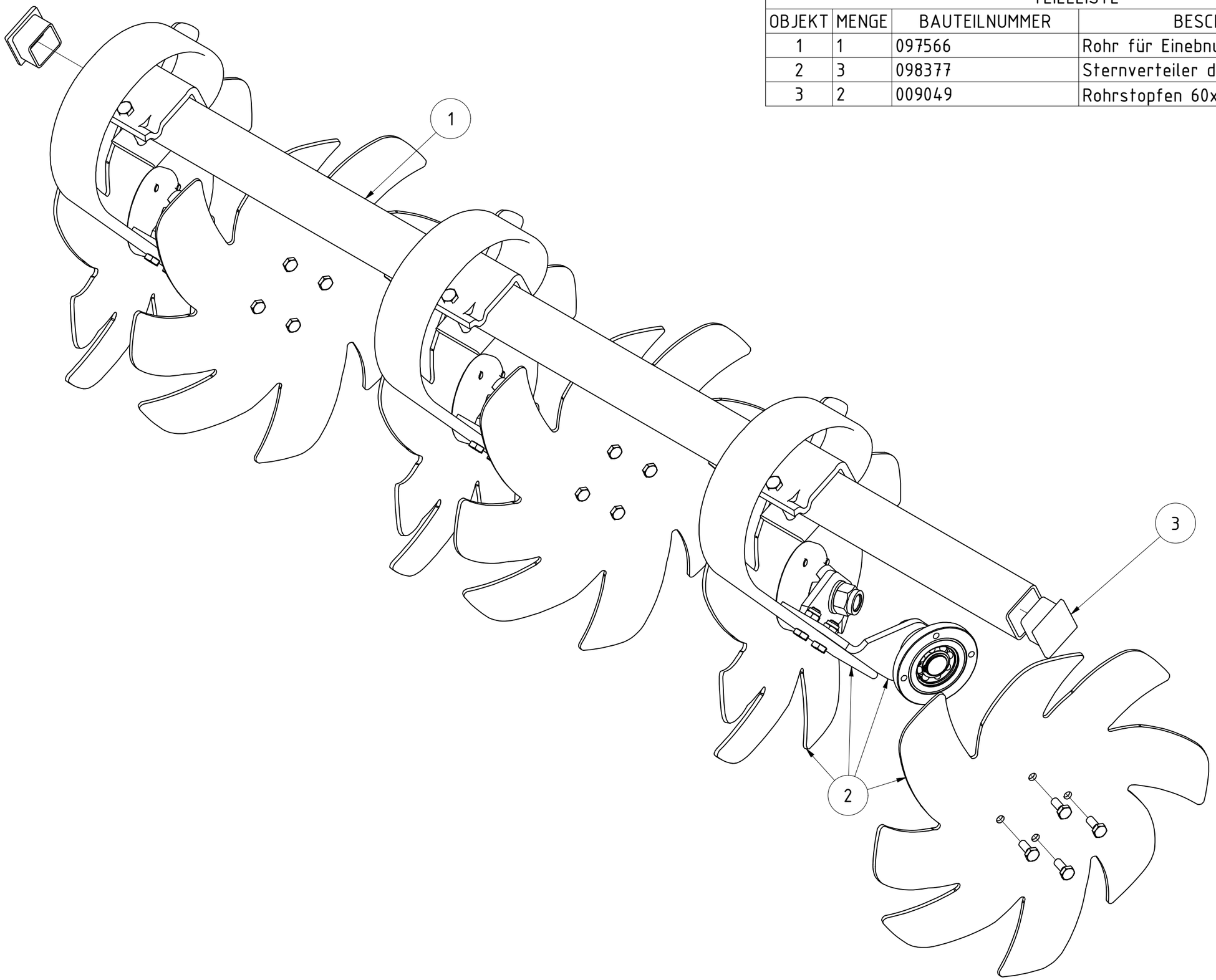

TEILELISTE

OBJEKT	MENGE	BAUTEILNUMMER	BESCHREIBUNG
1	1	097566	Rohr für Einebnungswerkzeuge
2	3	098377	Sternverteiler doppelt
3	2	009049	Rohrstopfen 60x60 (t=4-6)

Einebnungswerkzeuge Sternverteiler 3,90m links kpl.

098375

Urheberschutz: Für diese technische Unterlage behalten wir uns alle Rechte vor.

KERNER

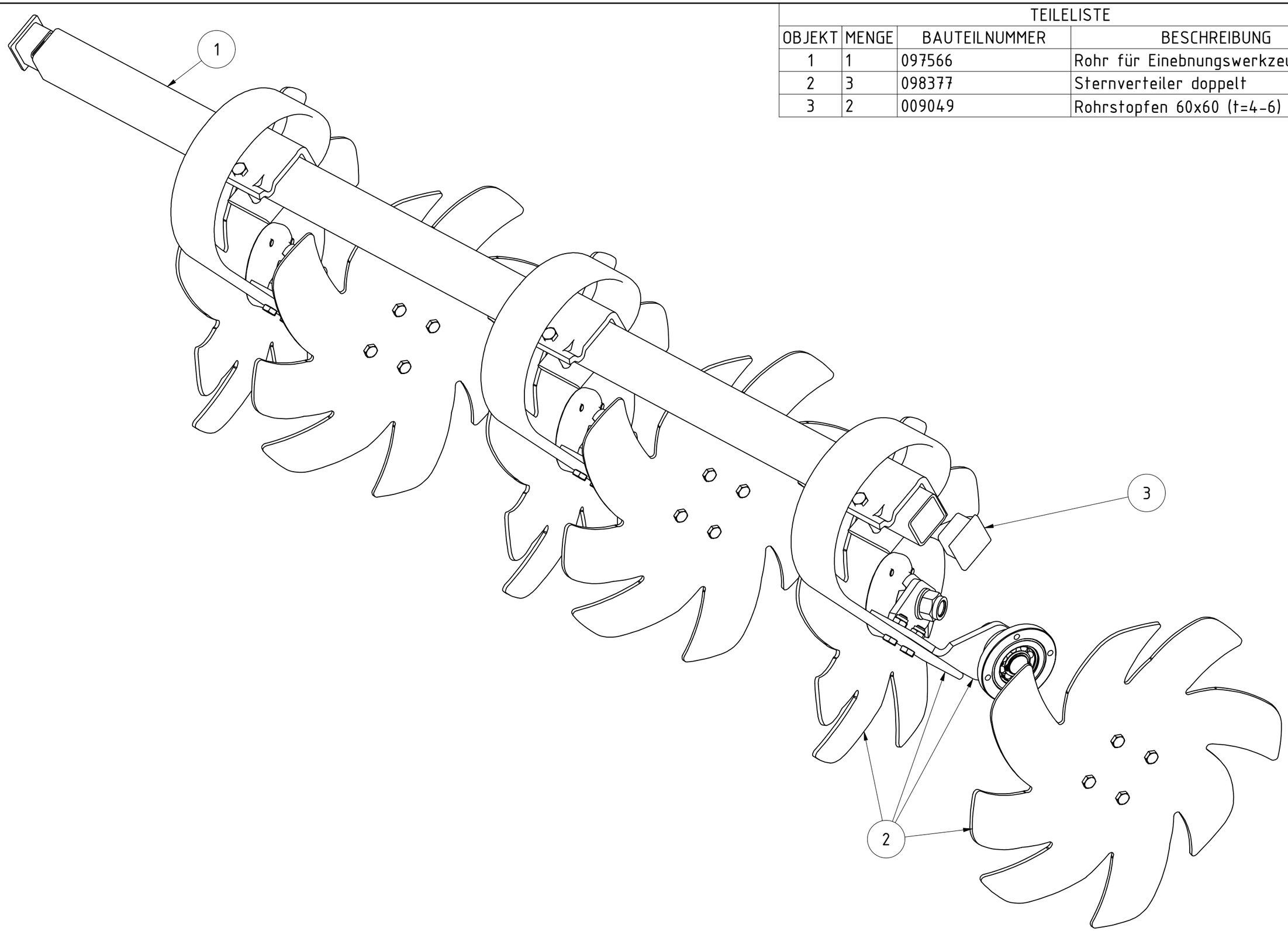

TEILELISTE

OBJEKT	MENGE	BAUTEILNUMMER	BESCHREIBUNG
1	1	097566	Rohr für Einebnungswerkzeuge
2	3	098377	Sternverteiler doppelt
3	2	009049	Rohrstopfen 60x60 (t=4-6)

Einebnungswerkzeuge Sternverteiler 3,90m rechts kpl.

098378

Urheberschutz: Für diese technische Unterlage behalten wir uns alle Rechte vor.

KERNER

TEILELISTE			
OBJEKT	MENGE	BAUTEILNUMMER	BESCHREIBUNG
1	2	004685	Sternradlagerung incl. O-Ring und Abdeckblech
2	2	013949	Sternrad 500 mm
3	1	097122	Schleppzinken 80x10
4	1	097128	Halter für Zinken 80x10
5	1	098243	Halteblech für Sternrad
6	1	DIN 125 - A 13	Unterlegscheibe
7	2	DIN 125 - A 25	Unterlegscheibe
8	1	DIN 931-1 - M12 x 100	Sechskantschraube
9	8	DIN 933 - M10 x 25	Sechskantschraube
10	2	DIN 933 - M12 x 35	Sechskantschraube
11	3	DIN 985 - M12	Sechskantmutter
12	2	ISO 10512 - M24 x 2	Sechskantmutter

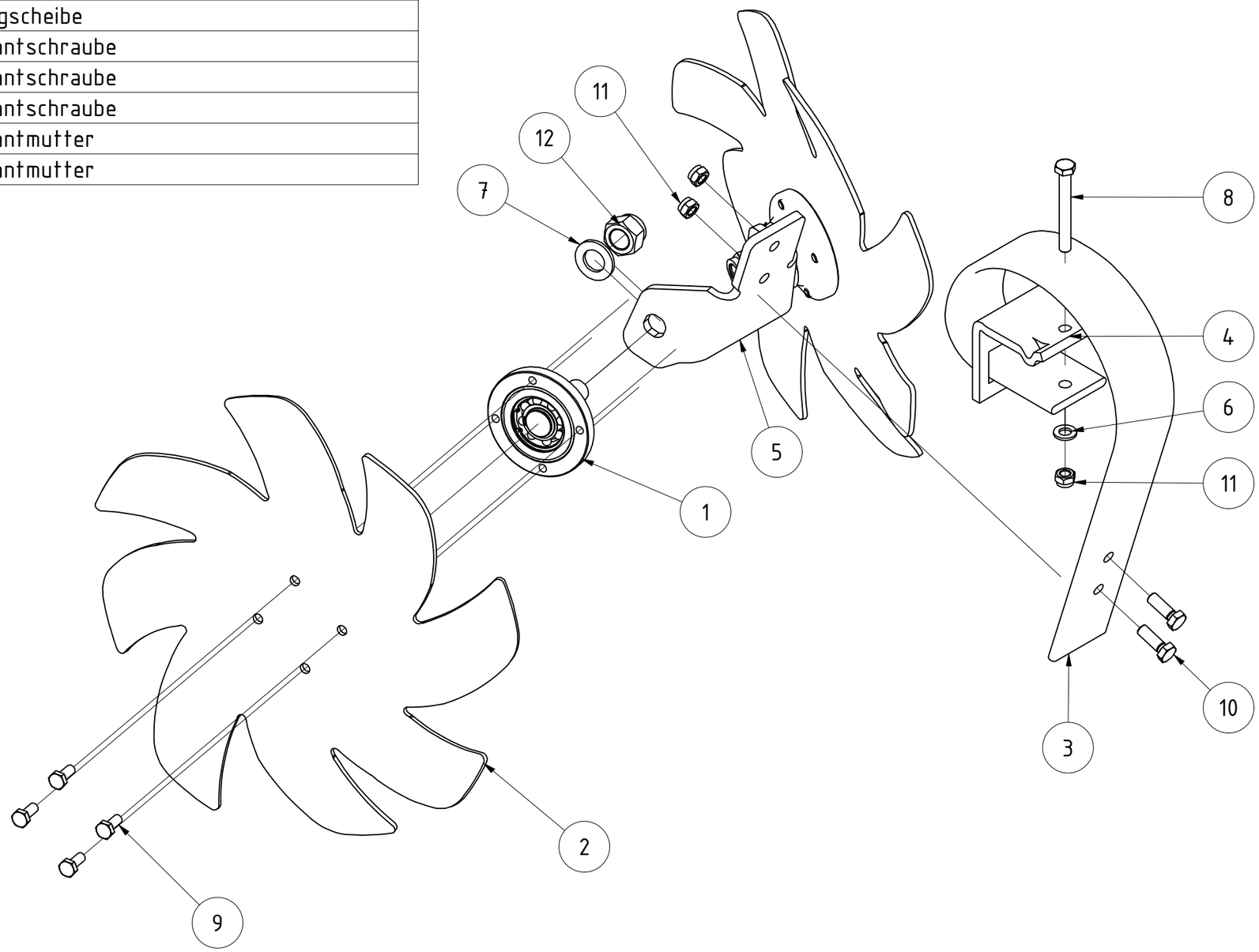

Sternverteiler doppelt

KERNER

098377

Urheberschutz: Für diese technische Unterlage behalten wir uns alle Rechte vor.

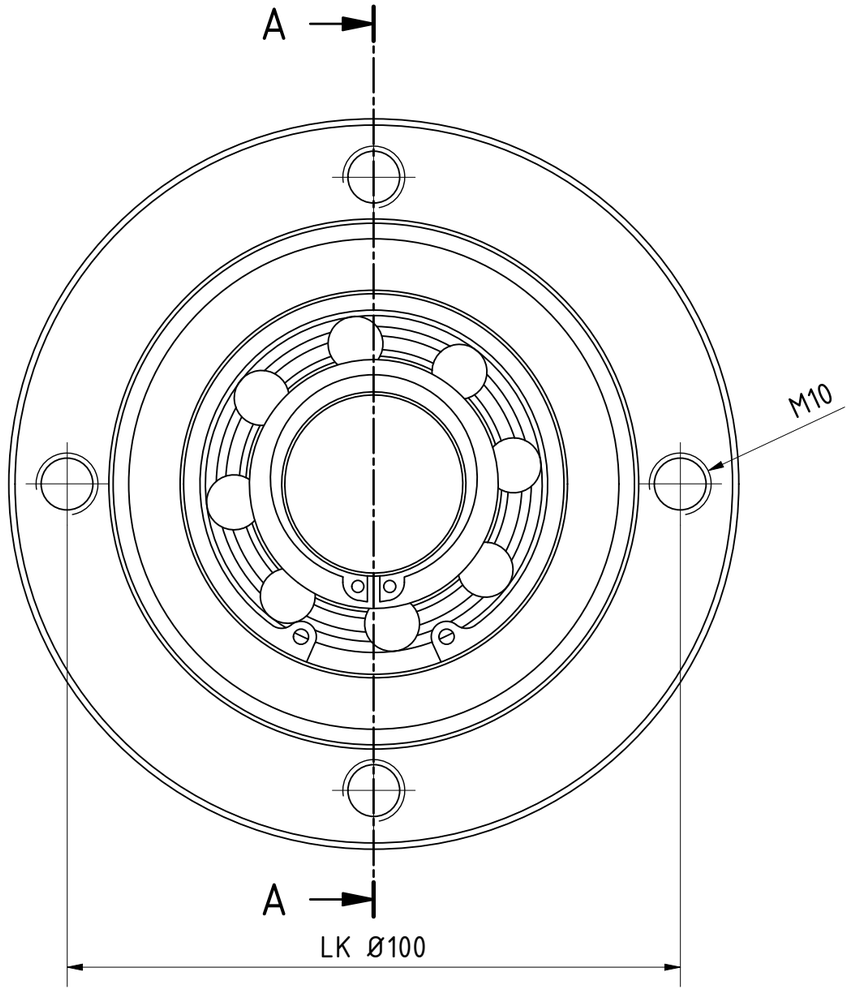

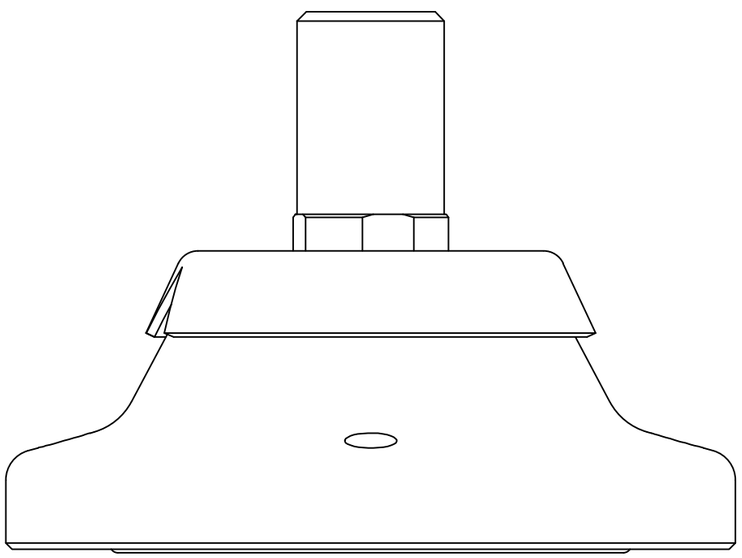

A-A (1 : 1)

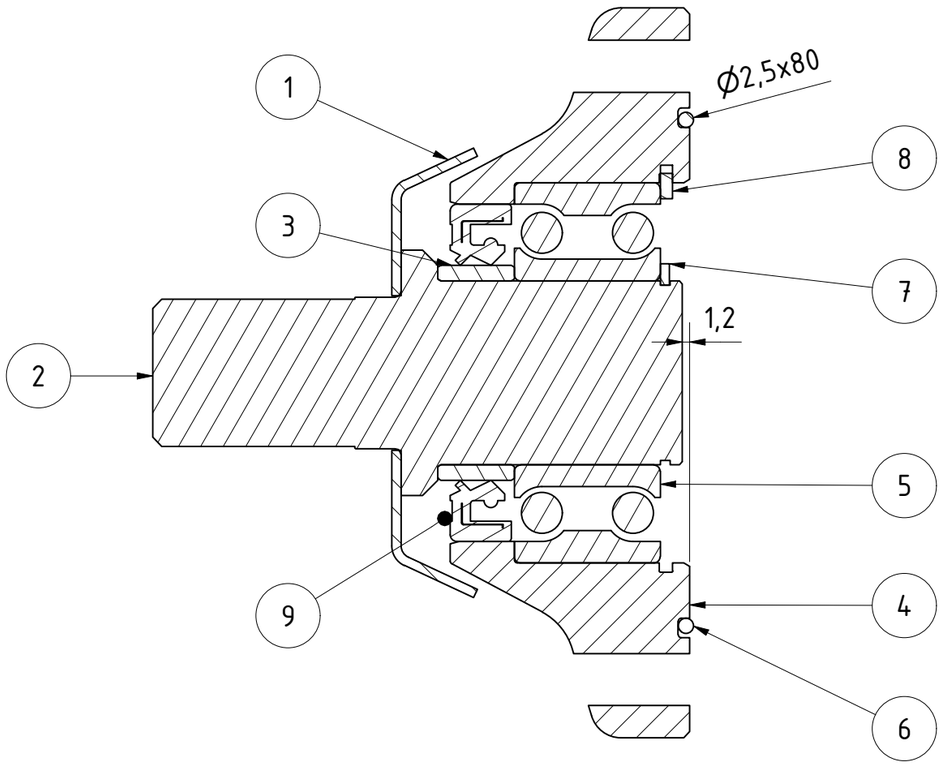

TEILELISTE			
OBJEKT	ANZAHL	BAUTEILNUMMER	BESCHREIBUNG
1	1	ST11-003.120	Abdeckblech
2	1	ST11-003.130c	Lagerbolzen für Säscheibe
3	1	ST11-003.140	Innenring
4	1	004680	Gehäuse für Sternverteiler
5	1	ST11-003.160	Lager 3206
6	1	004687	O-Ring 80x2,5
7	1	DIN 471 - 30x1,5	Sicherungsringe für Wellen
8	1	DIN 472 - 62 x 2	Sicherungsring
9	1	ST11-003.150	Dichtring 55x35x10

Sternradlagerung incl. O-Ring und Abdeckblech

004685

Urheberschutz: Für diese technische Unterlage behalten wir uns alle Rechte vor.

KERNER

TEILELISTE			
OBJEKT	MENGE	BAUTEILNUMMER	BESCHREIBUNG
1	8	002797	Flanschlager FYJ 50 TF
2	2	014550	GEG35ES kpl.
3	2	024609	Bolzen Ø35x85 Klappzylinder Scheibenegge
4	2	026451	Walzenläufer 1,0m USW 600
5	1	030454	Walzenläufer 1,25m sym. außen USW 600
6	1	030470	Walzenläufer 1,0m sym. innen USW 600
7	1	066425	Oberlenker gesamt m. SK Hülse 230 mit Gabelkopf
8	2	066754	Bolzen D25 X4 Sternverteiler
9	1	091539	Walzenrahmen DSW600 800150 2,125m verstellbar
10	1	091592	Anbinderahmen schmal DSW600 800150 verstellbar
11	32	DIN 125 - A 17	Unterlegscheibe
12	4	DIN 125 - A 27	Unterlegscheibe
13	4	DIN 125 - A 36	Unterlegscheibe
14	8	DIN 471 - 50x2	Sicherungsringe für Wellen
15	2	DIN 472 - 62 x 2	Sicherungsring
16	8	DIN 931-1 - M16 x 70	Sechskantschraube
17	24	DIN 985 - M16	Sechskantmutter
18	16	DIN 7991 - M16x50	Senkschrauben mit Innensechskant
19	2	DIN 71412 - AM 6	Kegelschmiernippel Form A
20	4	ISO 8752 - 8 x 40	Spannstift
21	4	ISO 8752 - 10 x 50	Spannstift

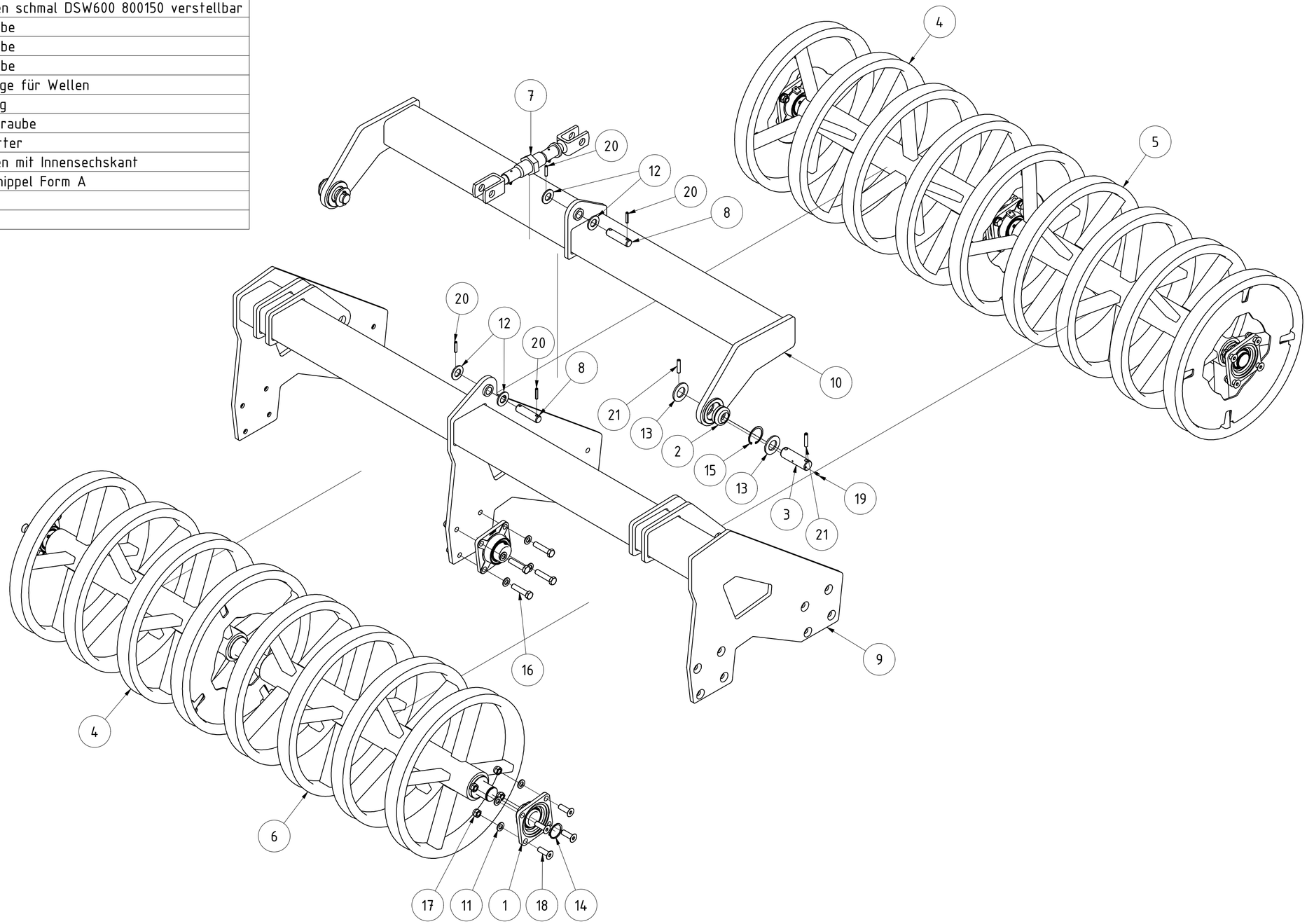

DSW 600 800150 2,125m verstellbar links

KERNER

091596

Urheberschutz: Für diese technische Unterlage behalten wir uns alle Rechte vor.

TEILELISTE			
OBJEKT	MENGE	BAUTEILNUMMER	BESCHREIBUNG
1	8	002797	Flanschlager FYJ 50 TF
2	2	014550	GEG35ES kpl.
3	2	024609	Bolzen Ø35x85 Klappzylinder Scheibenegge
4	2	026451	Walzenläufer 1,0m USW 600
5	1	030454	Walzenläufer 1,25m sym. außen USW 600
6	1	030470	Walzenläufer 1,0m sym. innen USW 600
7	1	066425	Oberlenker gesamt m. SK Hülse 230 mit Gabelkopf
8	2	066754	Bolzen D25 X4 Sternverteiler
9	1	091539	Walzenrahmen DSW600 800150 2,125m verstellbar
10	1	091592	Anbinderahmen schmal DSW600 800150 verstellbar
11	32	DIN 125 - A 17	Unterlegscheibe
12	4	DIN 125 - A 27	Unterlegscheibe
13	4	DIN 125 - A 36	Unterlegscheibe
14	8	DIN 471 - 50x2	Sicherungsringe für Wellen
15	2	DIN 472 - 62 x 2	Sicherungsring
16	8	DIN 931-1 - M16 x 70	Sechskantschraube
17	24	DIN 985 - M16	Sechskantmutter
18	16	DIN 7991 - M16x50	Senkschrauben mit Innensechskant
19	2	DIN 71412 - AM 6	Kegelschmiernippel Form A
20	4	ISO 8752 - 8 x 40	Spannstift
21	4	ISO 8752 - 10 x 50	Spannstift

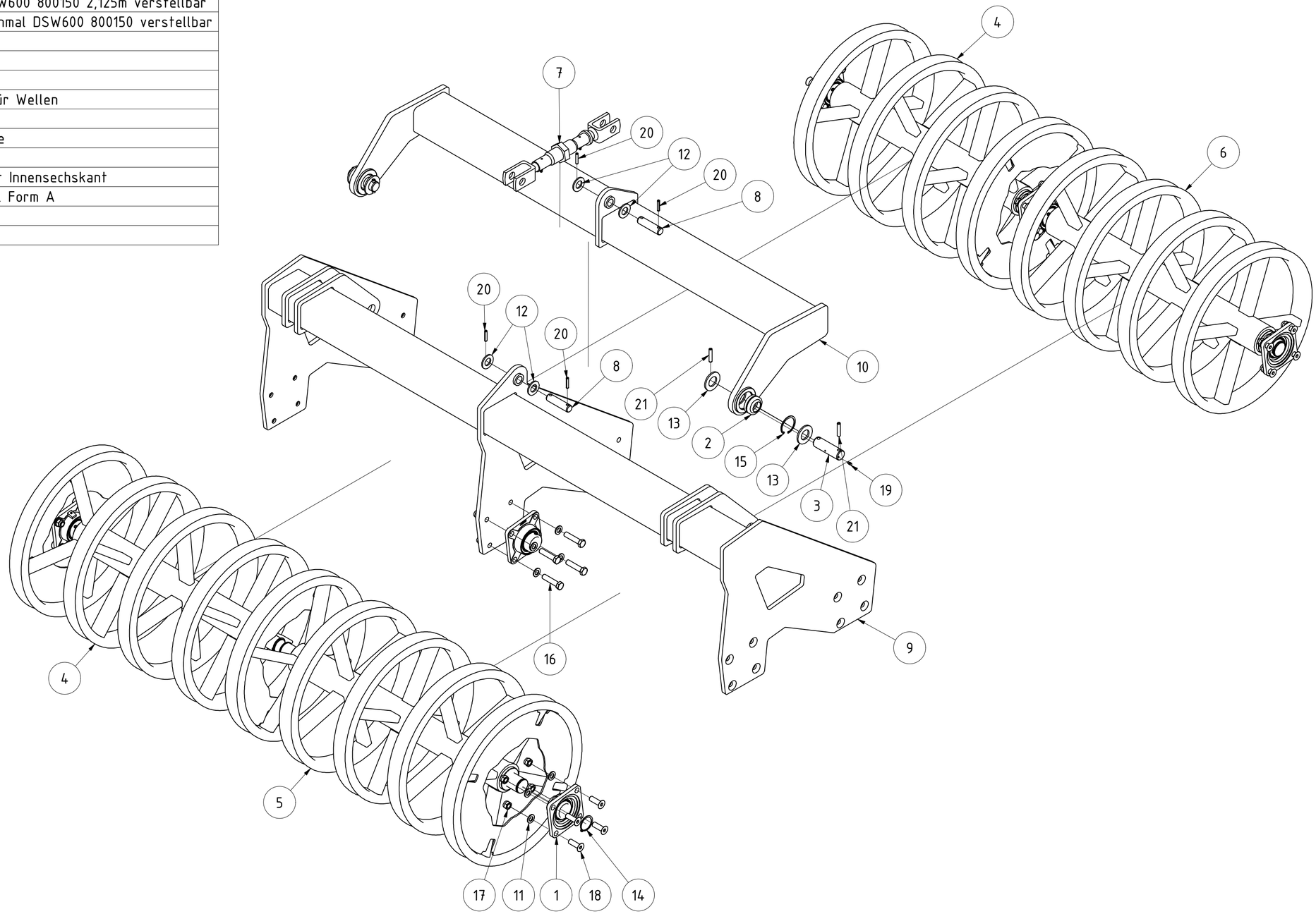

DSW 600 800150 2,125m verstellbar rechts

KERNER

306733

Urheberschutz: Für diese technische Unterlage behalten wir uns alle Rechte vor.

TEILELISTE			
OBJEKT	MENGE	BAUTEILNUMMER	BESCHREIBUNG
1	1	002801	Druckfeder 2x20x41
2	1	003530-02	Rasterscheibe Feingrubber links
3	2	003533	Gegenplatte für Kunststoffscheibe
4	1	003554-02	Entriegelungsgriff für Rasterhebel
5	1	003555	Bolzen für Rasterhebel verstärkt
6	2	004467	Druckfeder 5x37x160
7	4	018097	Kunststoffscheibe für Verstellwelle Messerschiene
8	1		Walzenläufer CW653 2,125m mit Lagerung
9	1	091627	Walzenrahmen CW653 800150 2,125m
10	1		Messerschine kpl 2,125m CW 653
11	1	091671	Verstellwelle CW653 2,125m
12	14	DIN 125 - A 10,5	Unterlegscheibe
13	8	DIN 125 - A 17	Unterlegscheibe
14	10	DIN 125 - A 21	Unterlegscheibe
15	4	DIN 931-1 - M10 x 75	Sechskantschraube
16	2	DIN 931-1 - M20 x 100	Sechskantschraube
17	10	DIN 985 - M10	Sechskantmutter
18	8	DIN 985 - M16	Sechskantmutter
19	4	DIN 985 - M20	Sechskantmutter
20	2	DIN 7991 - M10 x 40	Senkschraube
21	4	DIN 7991 - M10 x 75	Senkschraube
22	8	DIN 7991 - M16x50	Senkschrauben mit Innensechskant
23	2	DIN 71412 - AM 6	Kegelschmiernippel Form A
24	1	G02-011.145	PVC Handgriff
25	2	ISO 8752 - 5 x 30	Spannstift
26	2	KA09-030.062b	Gelenkbolzen für Verstellteil WR KA

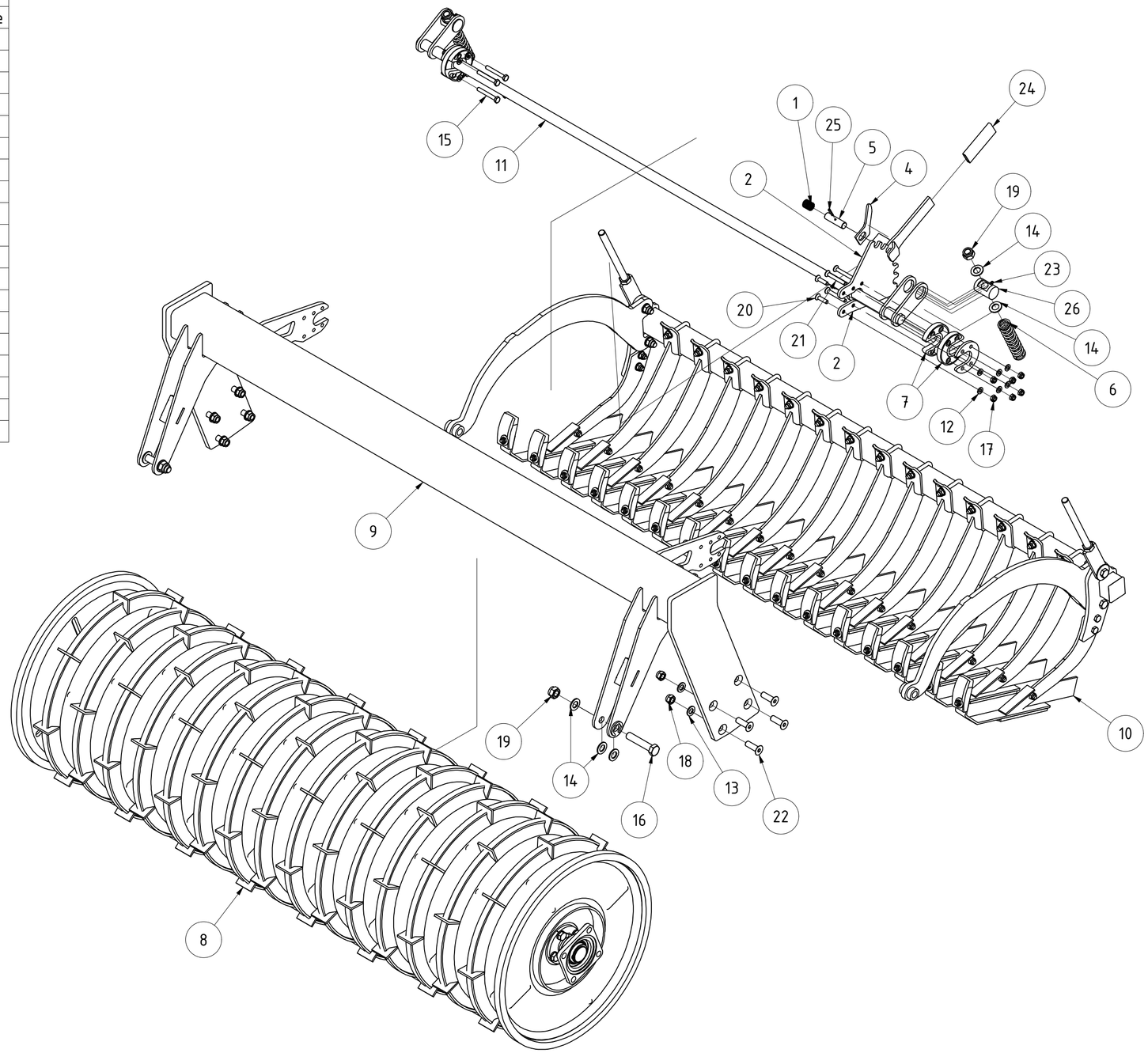

CW 653 800150 2,125m

KERNER

091621

Urheberschutz: Für diese technische Unterlage behalten wir uns alle Rechte vor.

TEILELISTE			
OBJEKT	MENGE	BAUTEILNUMMER	BESCHREIBUNG
1	1	091622	Walzenläufer mit Welle CW653 2,125m
1.1	8	DIN 127 - A 16	Federring
1.2	1		Walzenläufer CW653 2,125m
1.3	2	04-033.125	Welle mit Flansch
1.4	8	DIN 933 - M16 x 35	Sechskantschraube
2	2	002797	Flanschlager FYJ 50 TF
3	2	DIN 471 - 50 x 2	Sicherungsring

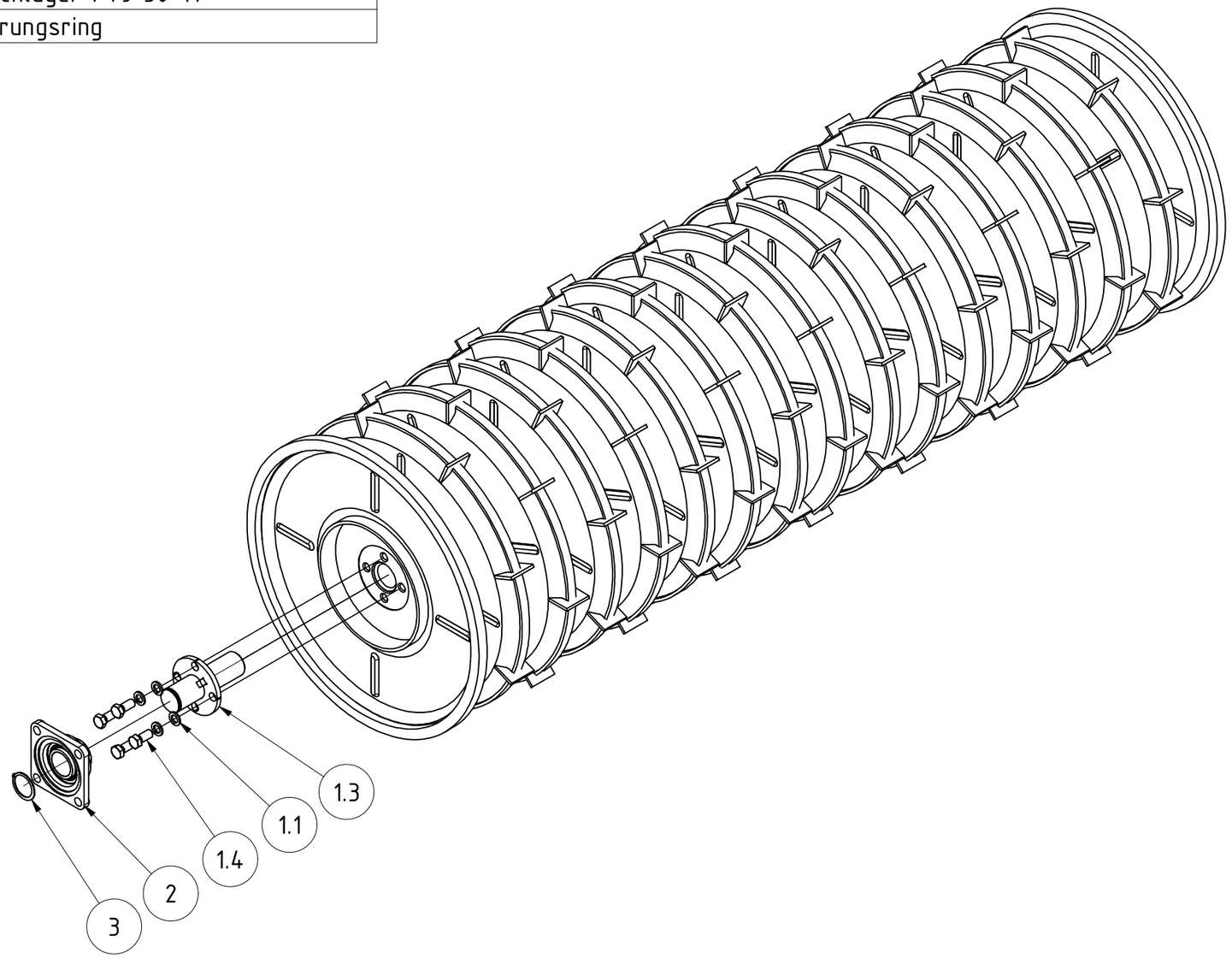

Walzenläufer CW653 2,125m mit Lagerung

091620

Urheberschutz: Für diese technische Unterlage behalten wir uns alle Rechte vor.

KERNER

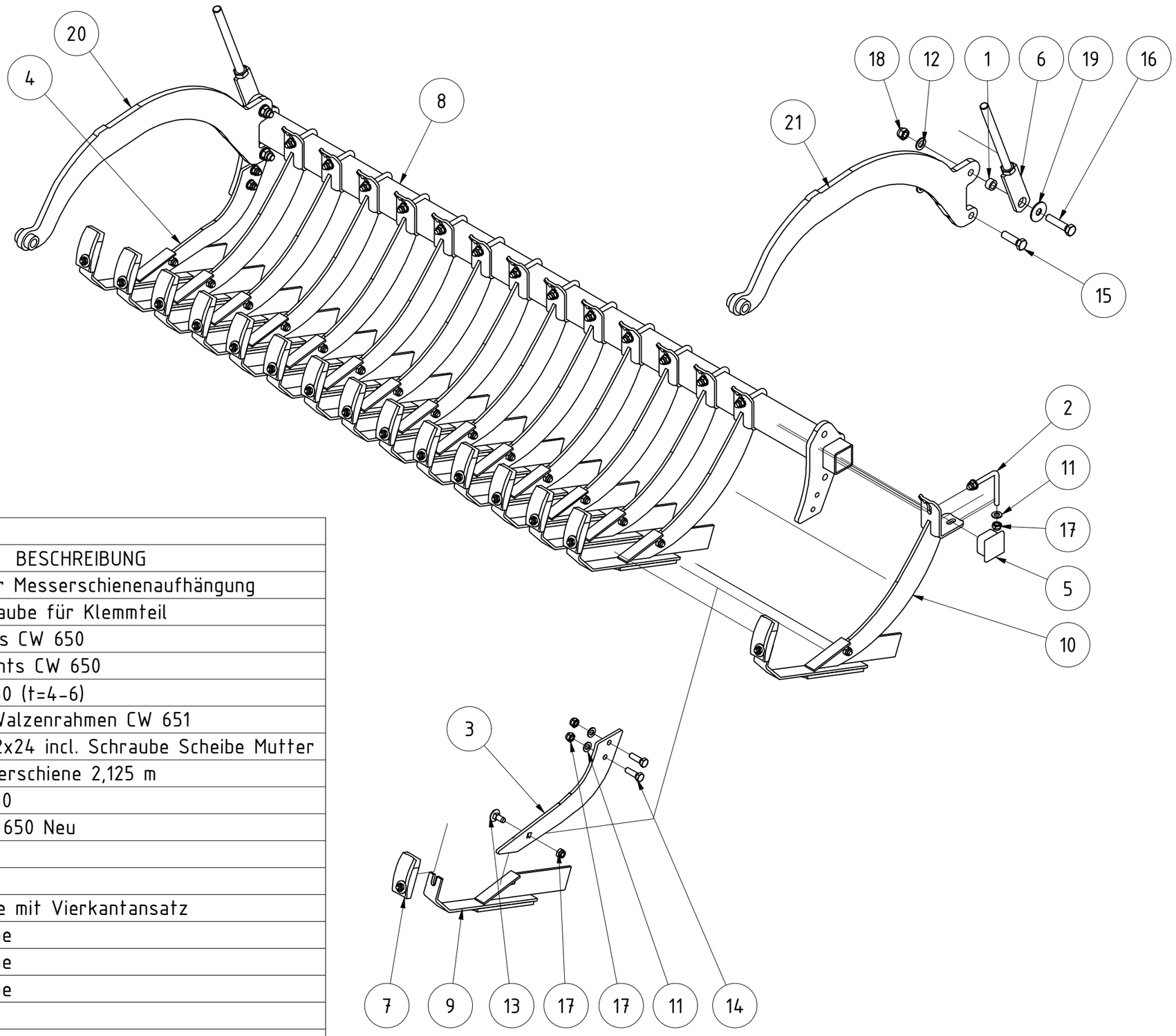

TEILELISTE			
OBJEKT	MENGE	BAUTEILNUMMER	BESCHREIBUNG
1	2	02-010.190	Distanzbuchse für Messerschienenaufhängung
2	14	04-500.220	Befestigungsschraube für Klemmteil
3	1	04-600.251	Messerhalter links CW 650
4	1	04-600.261	Messerhalter rechts CW 650
5	2	009049	Rohrstopfen 60x60 (t=4-6)
6	2	014887	Verstellteil für Walzenrahmen CW 651
7	16	017246	Abstreifer 100x52x24 incl. Schraube Scheibe Mutter
8	1	097563	Schiene für Messerschiene 2,125 m
9	16	CW04-600.210	Klemmesser CW650
10	14	CW04-600.225	Messerhalter CW 650 Neu
11	32	DIN 125 - A 13	Unterlegscheibe
12	4	DIN 125 - A 17	Unterlegscheibe
13	16	DIN 603 - M12 x 30	Flachrundschraube mit Vierkantansatz
14	4	DIN 933 - M12 x 40	Sechskantschraube
15	2	DIN 933 - M16 x 55	Sechskantschraube
16	2	DIN 933 - M16 x 70	Sechskantschraube
17	48	DIN 985 - M12	Sechskantmutter
18	4	DIN 985 - M16	Sechskantmutter
19	2	DIN 9021 - 17	Unterlegscheibe
20	1	KA09-030.075	Arm für Messerschiene links
21	1	KA09-030.076	Arm für Messerschiene rechts

Messerschiene kpl 2,125m CW 653

KERNER

091661

Urheberschutz: Für diese technische Unterlage behalten wir uns alle Rechte vor.

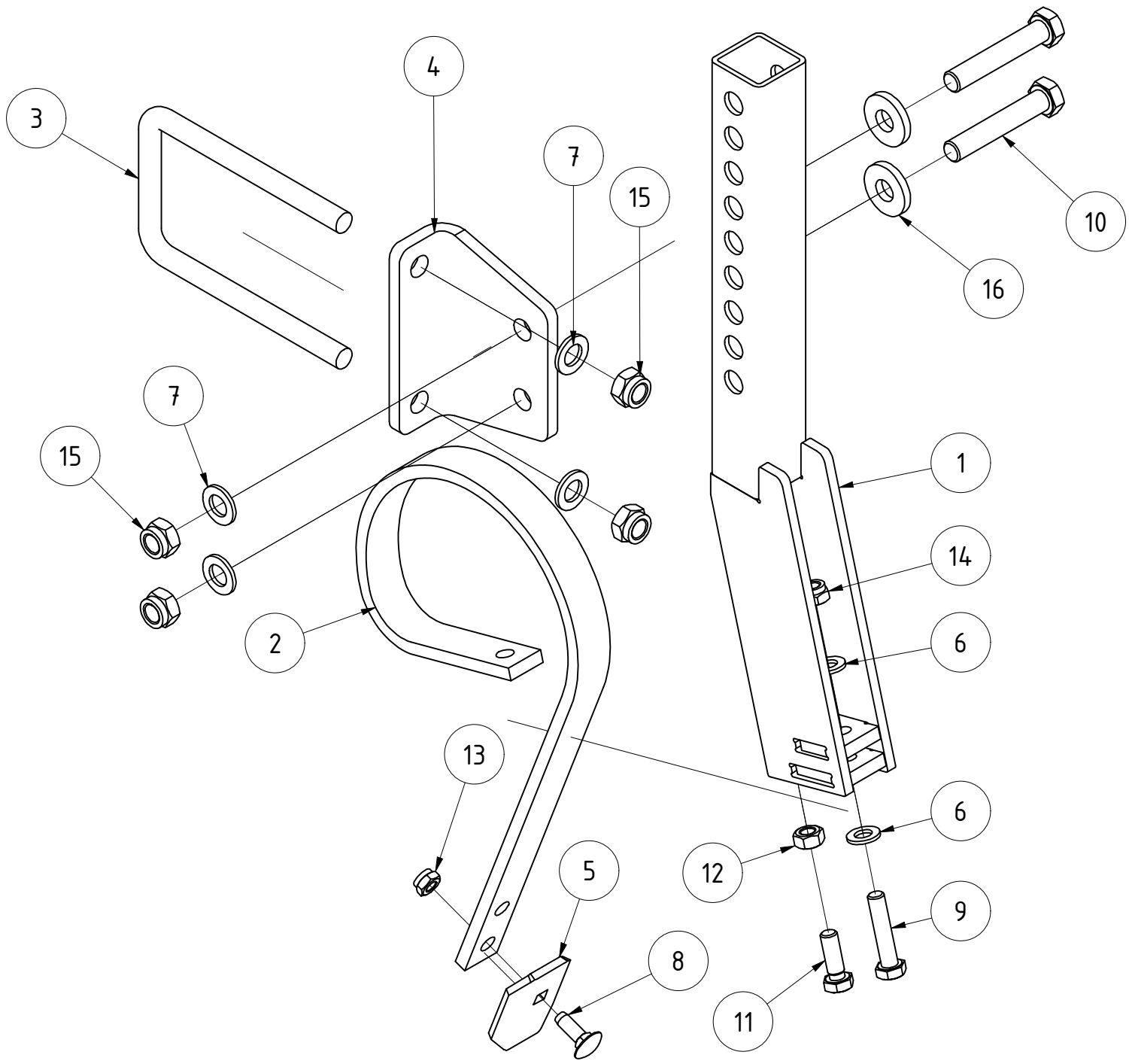

TEILELISTE			
OBJEKT	MENGE	BAUTEILNUMMER	BESCHREIBUNG
1	1	10-730.102	Zwischenfinger für klappbare K mit CW550
2	1	001967	Zinkenfeder Art.Nr.1208010 Lamator
3	1	068100	Bügelschraube M16-102-185
4	1	107196	Halter für Zustreicher
5	1	CW04-071.290	Schar
6	2	DIN 125 - A 13	Unterlegscheibe
7	4	DIN 125 - A 17	Unterlegscheibe
8	1	DIN 603 - M10 x 30	Flachrundschraube mit Vierkantansatz
9	1	DIN 931-1 - M12 x 55	Sechskantschraube
10	2	DIN 931-1 - M16 x 90	Sechskantschraube
11	1	DIN 933 - M12 x 35	Sechskantschraube
12	1	DIN 934 - M12	Sechskantmutter
13	1	DIN 985 - M10	Sechskantmutter
14	1	DIN 985 - M12	Sechskantmutter
15	4	DIN 985 - M16	Sechskantmutter
16	2	DIN 7349 - 17	Scheiben für Schrauben mit schweren Spannhülsen

Zwischenzustreicher rechts

KERNER

106391

Urheberschutz: Für diese technische Unterlage behalten wir uns alle Rechte vor.

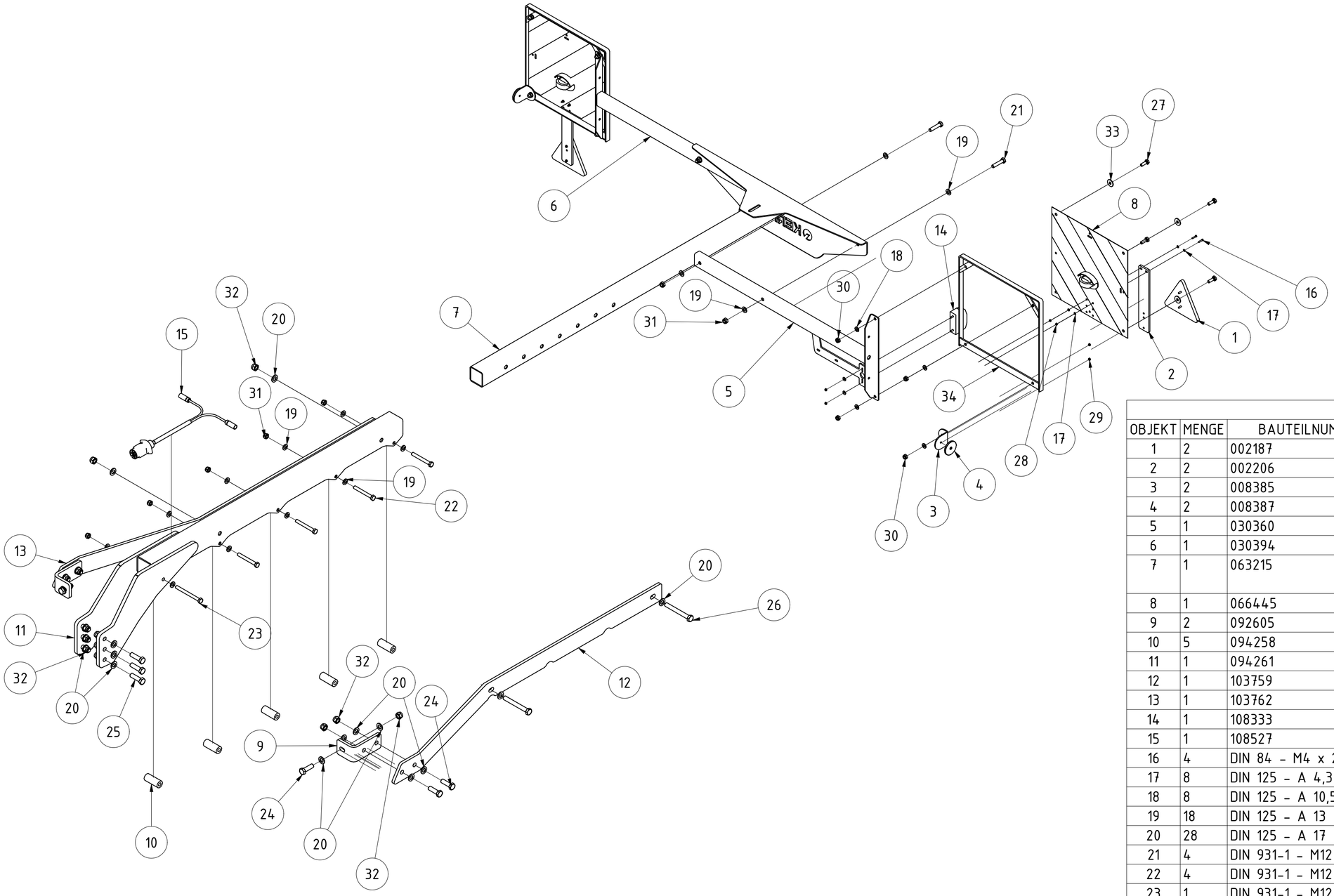

TEILELISTE			
OBJEKT	MENGE	BAUTEILNUMMER	BESCHREIBUNG
1	2	002187	Dreieckreflektor 8RA 003 503-001
2	2	002206	Pendelhalter 4558 HG002240021
3	2	008385	Reflektorhalter
4	2	008387	Rückstrahler gelb
5	1	030360	Arm Beleuchtungshalter links
6	1	030394	Arm Beleuchtungshalter rechts
7	1	063215	Innenteil Beleuchtungshalter lang Helix nur DSW mit Striegel
8	1	066445	LED Beleuchtung KERNER 6
9	2	092605	Winkel für Beleuchtungshalter
10	5	094258	Distanzbuchse für Beleuchtungshalter
11	1	094261	Beleuchtungshalter V2
12	1	103759	Versteifung Beleuchtungshalter Ventos links
13	1	103762	Versteifung Beleuchtungshalter Ventos rechts
14	1	108333	Kennzeichenleuchte KERNER 10 mit Y-Adapter
15	1	108527	Kabelsatz KERNER HK11
16	4	DIN 84 - M4 x 20	Zylinderschraube mit Schlitz
17	8	DIN 125 - A 4,3	Unterlegscheibe
18	8	DIN 125 - A 10,5	Unterlegscheibe
19	18	DIN 125 - A 13	Unterlegscheibe
20	28	DIN 125 - A 17	Unterlegscheibe
21	4	DIN 931-1 - M12 x 55	Sechskantschraube
22	4	DIN 931-1 - M12 x 100	Sechskantschraube
23	1	DIN 931-1 - M12 x 130	Sechskantschraube
24	6	DIN 931-1 - M16 x 50	Sechskantschraube
25	6	DIN 931-1 - M16 x 55	Sechskantschraube
26	2	DIN 931-1 - M16 x 130	Sechskantschraube
27	8	DIN 933 - M10 x 30	Sechskantschraube
28	4	DIN 985 - M4	Sechskantmutter
29	4	DIN 985 - M5	Sechskantmutter
30	8	DIN 985 - M10	Sechskantmutter
31	9	DIN 985 - M12	Sechskantmutter
32	14	DIN 985 - M16	Sechskantmutter
33	8	DIN 9021 - 10,5	Unterlegscheibe
34	2	G02-016.200	Beleuchtungsrahmen

Beleuchtungshalter V2 kpl.

094472

Urheberschutz: Für diese technische Unterlage behalten wir uns alle Rechte vor.

KERNER

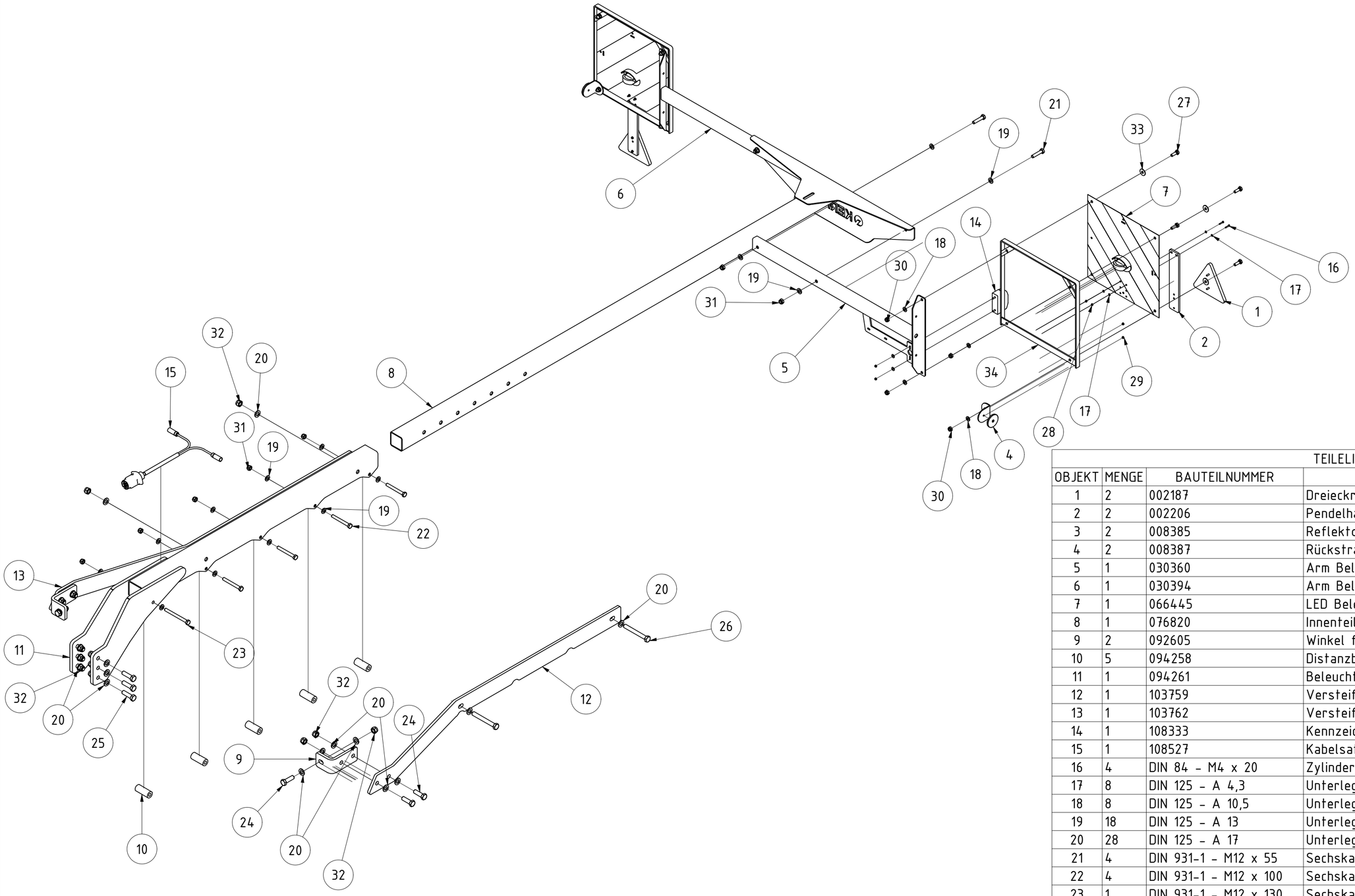

TEILELISTE			
OBJEKT	MENGE	BAUTEILNUMMER	BESCHREIBUNG
1	2	002187	Dreieckreflektor 8RA 003 503-001
2	2	002206	Pendelhalter 4558 HG002240021
3	2	008385	Reflektorhalter
4	2	008387	Rückstrahler gelb
5	1	030360	Arm Beleuchtungshalter links
6	1	030394	Arm Beleuchtungshalter rechts
7	1	066445	LED Beleuchtung KERNER 6
8	1	076820	Innenteil Beleuchtungshalter lang X3/X4 mit Striegel
9	2	092605	Winkel für Beleuchtungshalter
10	5	094258	Distanzbuchse für Beleuchtungshalter
11	1	094261	Beleuchtungshalter V2
12	1	103759	Versteifung Beleuchtungshalter Ventos links
13	1	103762	Versteifung Beleuchtungshalter Ventos rechts
14	1	108333	Kennzeichenleuchte KERNER 10 mit Y-Adapter
15	1	108527	Kabelsatz KERNER HK11
16	4	DIN 84 - M4 x 20	Zylinderschraube mit Schlitz
17	8	DIN 125 - A 4,3	Unterlegscheibe
18	8	DIN 125 - A 10,5	Unterlegscheibe
19	18	DIN 125 - A 13	Unterlegscheibe
20	28	DIN 125 - A 17	Unterlegscheibe
21	4	DIN 931-1 - M12 x 55	Sechskantschraube
22	4	DIN 931-1 - M12 x 100	Sechskantschraube
23	1	DIN 931-1 - M12 x 130	Sechskantschraube
24	6	DIN 931-1 - M16 x 50	Sechskantschraube
25	6	DIN 931-1 - M16 x 55	Sechskantschraube
26	2	DIN 931-1 - M16 x 130	Sechskantschraube
27	8	DIN 933 - M10 x 30	Sechskantschraube
28	4	DIN 985 - M4	Sechskantmutter
29	4	DIN 985 - M5	Sechskantmutter
30	8	DIN 985 - M10	Sechskantmutter
31	9	DIN 985 - M12	Sechskantmutter
32	14	DIN 985 - M16	Sechskantmutter
33	8	DIN 9021 - 10,5	Unterlegscheibe
34	2	G02-016.200	Beleuchtungsrahmen

Beleuchtungshalter für Striegel kpl.

KERNER

106866

Urheberschutz: Für diese technische Unterlage behalten wir uns alle Rechte vor.

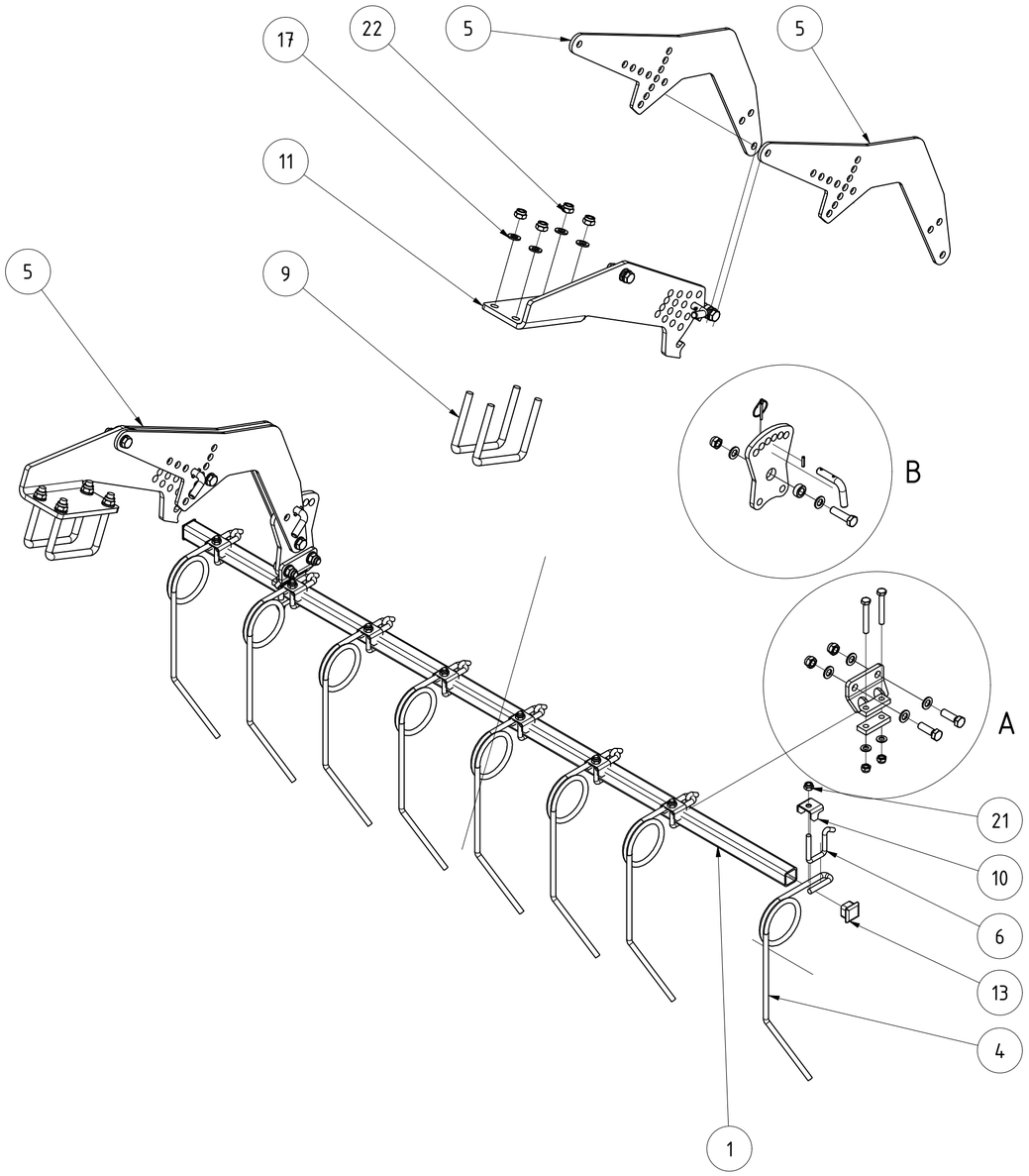

TEILELISTE			
OBJEKT	MENGE	BAUTEILNUMMER	BESCHREIBUNG
1	1	ST11-304.150	Striegelrohr 2m
2	2	ST11-004.140	Gegenplatte für Halter
3	4	001549	Klappstecker_5
4	8	ST11-004.460	Striegelzinken links
5	4	030339	Striegelarm CW 651 800150
6	8	ST11-004.465	Bügelschraube
7	6	005322	Buchse
8	4	005364	Stecker für Striegel
9	4	008607	Bügelschraube M16-151-140
10	8	010098	Halteblech für Striegelzinken
11	1	029272	Steckblech gekantet re. Rahmen 800/150
12	1	029199	Steckblech gekantet li. Rahmen 800/150
13	2	072612	Rohrstopfen 40x40 (t=4-6)
14	2	083184	Stellblech geschweißt
15	2	091259	Stellblech oben
16	4	DIN 125 - A 13	Unterlegscheibe
17	28	DIN 125 - A 17	Unterlegscheibe
18	4	DIN 931-1 - M12 x 85	Sechskantschraube
19	6	DIN 931-1 - M16 x 60	Sechskantschraube
20	4	DIN 933 - M16 x 50	Sechskantschraube
21	12	DIN 985 - M12	Sechskantmutter
22	18	DIN 985 - M16	Sechskantmutter
23	4	ISO 8752 - 5 x 26	Spannstift

A (1 : 5)

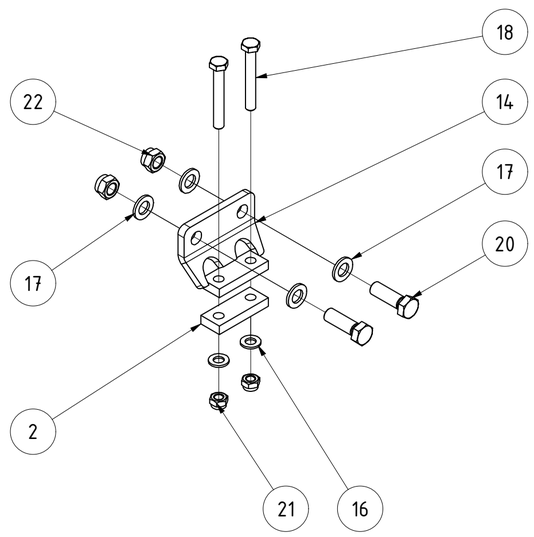

B (1 : 5)

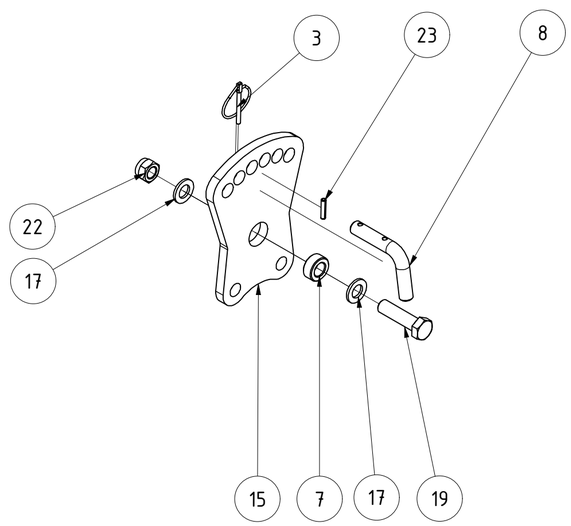

Striegel gekröpft 125mm 2,0m Rh. 800150

KERNER

306795

Urheberschutz: Für diese technische Unterlage behalten wir uns alle Rechte vor.

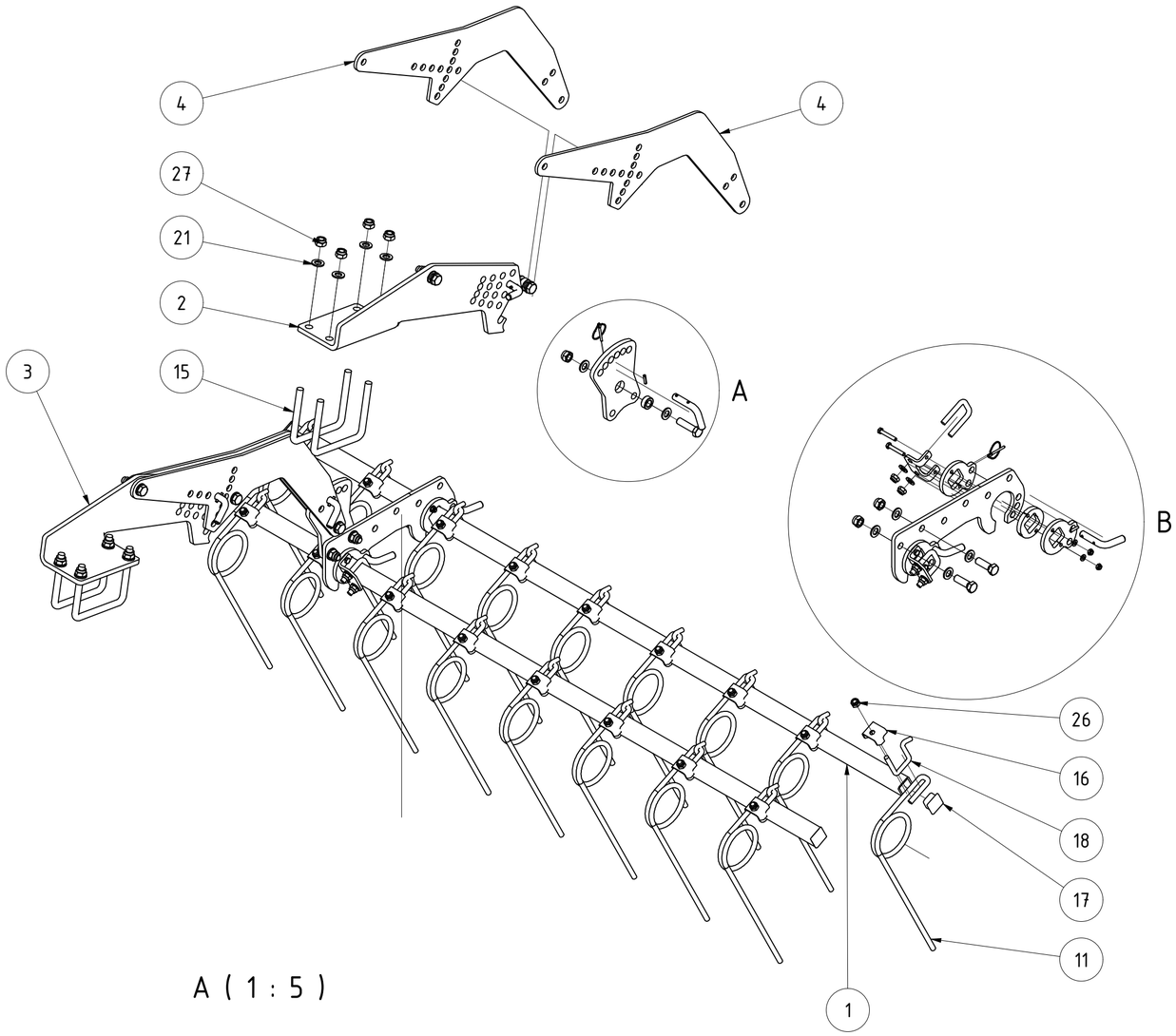

TEILELISTE			
OBJEKT	MENGE	BAUTEILNUMMER	BESCHREIBUNG
1	2	007531	Striegelrohr 2,25m
2	1	029272	Steckblech gekantet re. Rahmen 800/150
3	1	029199	Steckblech gekantet li. Rahmen 800/150
4	4	030339	Striegelarm CW 651 800150
5	2	091259	Stellblech oben
6	2	091258	Stellblech unten für Doppelstriegel
7	4	081856	Scheibe für Lagerung Doppelstriegel
8	8	081857	Abstandsblech für Doppelstriegel
9	4	081968	Klemmwinkel Doppelstriegel
10	8	001549	Klappstecker_5
11	17	005150	Striegelzinken gerade Ø12
12	6	005322	Buchse
13	8	005364	Stecker für Striegel
14	4	005812	Bügelschraube M12x42x72
15	4	008607	Bügelschraube M16-151-140
16	17	010098	Halteblech für Striegelzinken
17	4	072612	Rohrstopfen 40x40 (t=4-6)
18	17	ST11-004.465	Bügelschraube
19	8	DIN 125 - A 8,4	Unterlegscheibe
20	8	DIN 125 - A 13	Unterlegscheibe
21	28	DIN 125 - A 17	Unterlegscheibe
22	8	DIN 931-1 - M8 x 50	Sechskantschraube
23	6	DIN 931-1 - M16 x 60	Sechskantschraube
24	4	DIN 933 - M16 x 50	Sechskantschraube
25	8	DIN 985 - M8	Sechskantmutter
26	25	DIN 985 - M12	Sechskantmutter
27	18	DIN 985 - M16	Sechskantmutter
28	8	ISO 8752 - 5 x 26	Spannstift

A (1 : 5)

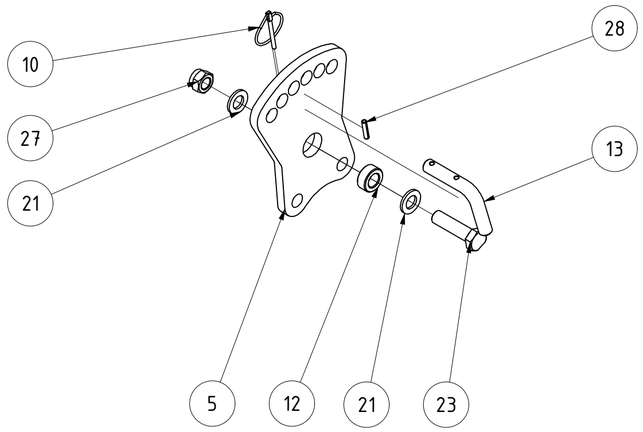

B (1 : 5)

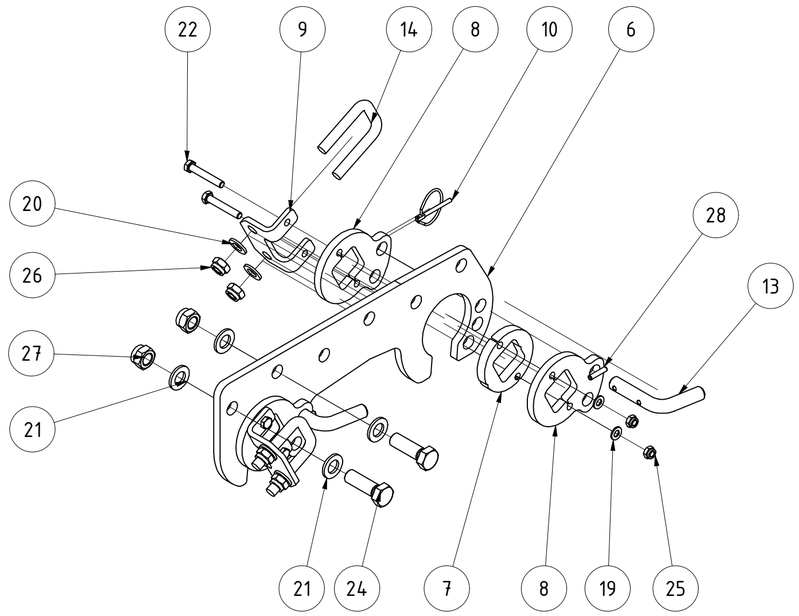

Striegel zweireihig 125mm 2,0m Rh. 800150 links

KERNER

106793

Urheberschutz: Für diese technische Unterlage behalten wir uns alle Rechte vor.

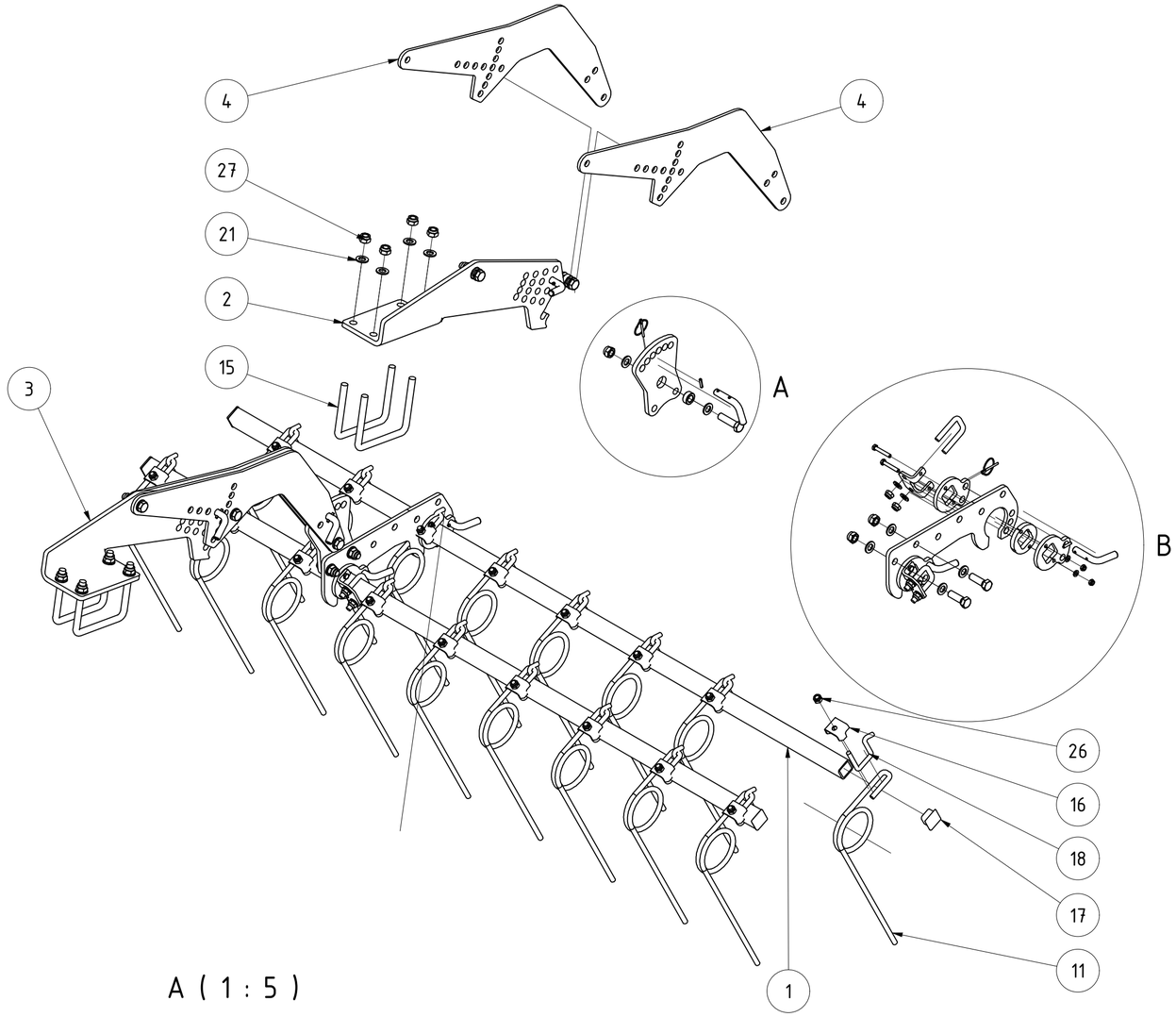

TEILELISTE			
OBJEKT	MENGE	BAUTEILNUMMER	BESCHREIBUNG
1	2	007531	Striegelrohr 2,25m
2	1	029272	Steckblech gekantet re. Rahmen 800/150
3	1	029199	Steckblech gekantet li. Rahmen 800/150
4	4	030339	Striegelarm CW 651 800150
5	2	091259	Stellblech oben
6	2	091258	Stellblech unten für Doppelstriegel
7	4	081856	Scheibe für Lagerung Doppelstriegel
8	8	081857	Abstandsblech für Doppelstriegel
9	4	081968	Klemmwinkel Doppelstriegel
10	8	001549	Klappstecker_5
11	17	005150	Striegelzinken gerade Ø12
12	6	005322	Buchse
13	8	005364	Stecker für Striegel
14	4	005812	Bügelschraube M12x42x72
15	4	008607	Bügelschraube M16-151-140
16	17	010098	Halteblech für Striegelzinken
17	4	072612	Rohrstopfen 40x40 (t=4-6)
18	17	ST11-004.465	Bügelschraube
19	8	DIN 125 - A 8,4	Unterlegscheibe
20	8	DIN 125 - A 13	Unterlegscheibe
21	28	DIN 125 - A 17	Unterlegscheibe
22	8	DIN 931-1 - M8 x 50	Sechskantschraube
23	6	DIN 931-1 - M16 x 60	Sechskantschraube
24	4	DIN 933 - M16 x 50	Sechskantschraube
25	8	DIN 985 - M8	Sechskantmutter
26	25	DIN 985 - M12	Sechskantmutter
27	18	DIN 985 - M16	Sechskantmutter
28	8	ISO 8752 - 5 x 26	Spannstift

B (1 : 5)

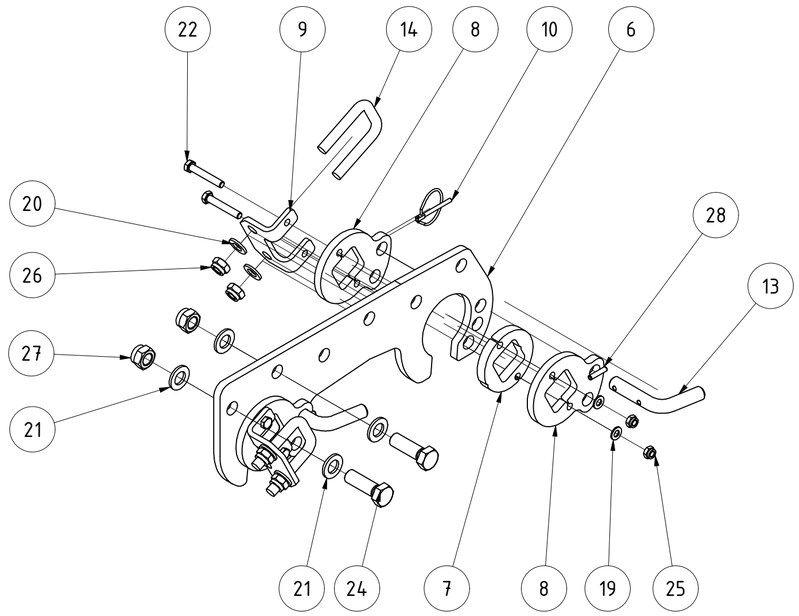

A (1 : 5)

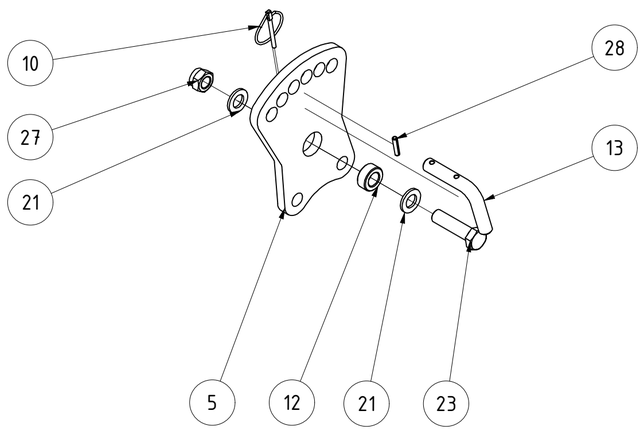

Striegel zweireihig 125mm 2,0m Rh. 800150 rechts

KERNER

106794

Urheberschutz: Für diese technische Unterlage behalten wir uns alle Rechte vor.

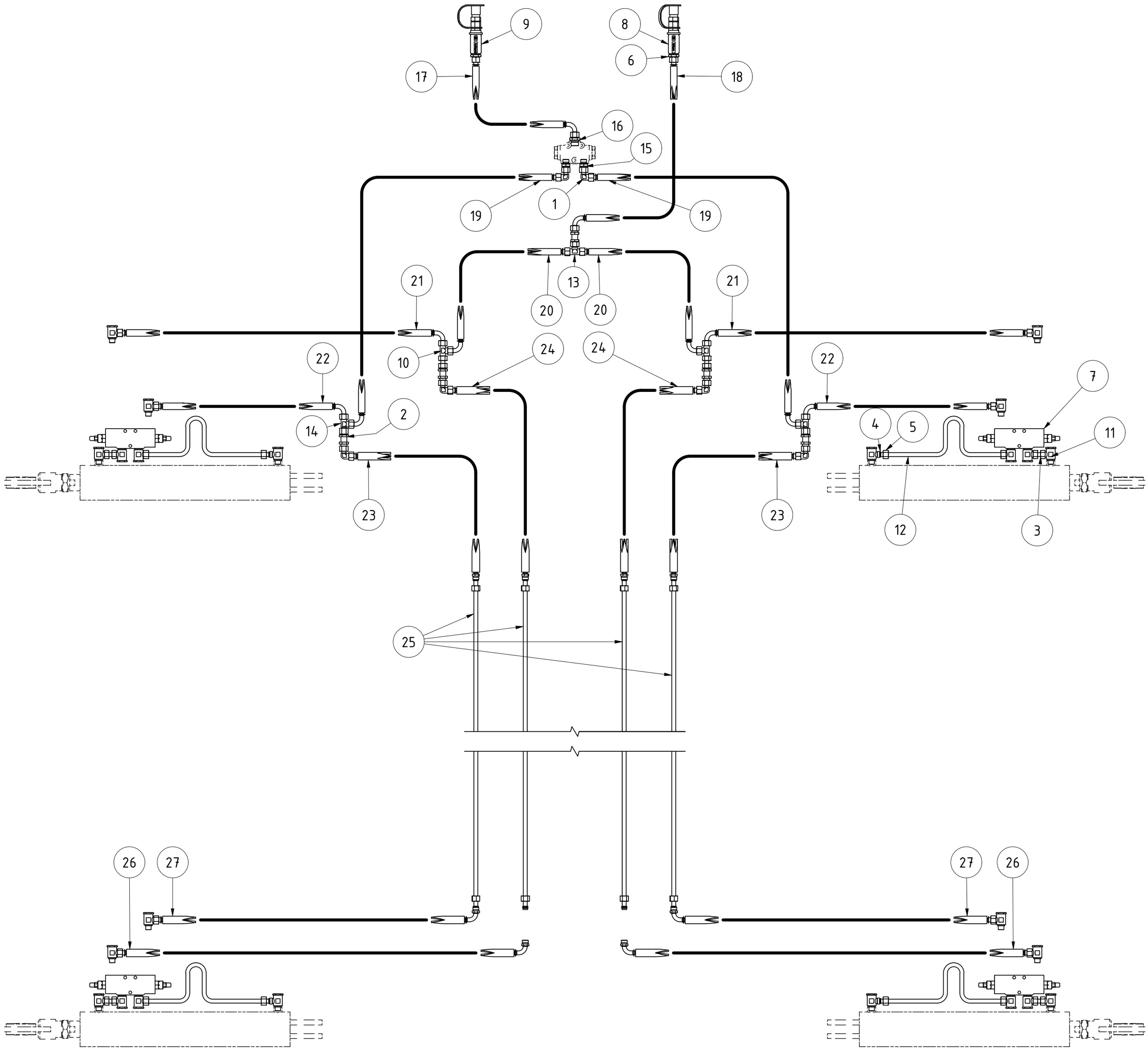

TEILELISTE			
OBJEKT	MENGE	BAUTEILNUMMER	BESCHREIBUNG
1	6	002289	Verschraubungsstutzen 90° DKOL12 CEL12 XVEWONW10HL
2	5	002322	Schottverschraubungsstutzen CEL12 XSVNW10HL
3	6	002368	Doppelmutter DKOL12 DKOL12 DMONW10L
4	8	002789	Schneidring mit O-Ring SRDO12V
5	8	002790	Überwurfmutter L12 M18x1,5 UEMNW10L
6	2	003844	Einschraubstutzen AGR1/2"-WD CEL12 XVRNW10HL1/2ED
7	4	007009	Senkbremsventil dw. IGR3/8" 350bar HKV2290A600
8	1	007373	Kennfixx Griffstück Einklappen kpl
9	1	007374	Kennfixx Griffstück Ausklappen kpl
10	2	015402	Verschraubungsstutzen T CEL12 XTNW10HL
11	24	028460	Schwenkversch. DF 90° AGR3/8" CEL12 XSDRNW10HL
12	4	028468	Hydraulikrohr mit Dehnbogen 0° PR12-1,5VZ
13	1	028491	Verschraubungsstutzen T DKOL12 CEL12 XVETONW10HL
14	2	028492	Verschraubungsstutzen L DKOL12 CEL12 XVELONW10HL
15	2	083370	Einschraubstutzen AGM18x1,5-WD CEL12 XVMNW10HL18ED
16	1	083371	Einschraubstutzen AGM22x1,5-WD CEL12 XVMNW10HL22ED
17	1	108205	Hydraulikschlauch PHD210 / 5067 mm AOL AOL90
18	1	108206	Hydraulikschlauch PHD210 / 5017 mm AOL AOL90
19	2	108208	Hydraulikschlauch PHD210 / 487 mm AOL AOL90
20	2	108209	Hydraulikschlauch PHD210 / 527 mm AOL AOL90
21	2	108210	Hydraulikschlauch PHD210 / 837 mm AOL AOL90
22	2	108211	Hydraulikschlauch PHD210 / 697 mm AOL AOL90
23	2	108215	Hydraulikschlauch PHD210 / 254 mm HL AOL
24	2	108216	Hydraulikschlauch PHD210 / 229 mm HL AOL
25	4	108217	Hydraulikrohr Ø12x1,5 L= 2350 kpl.
26	2	108454	Hydraulikschlauch PHD210 / 846 mm HL90 AOL
27	2	108455	Hydraulikschlauch PHD210 / 706 mm HL90 AOL

Hydraulik Klappen Ventos V2024

		16,603 kg			
Oberfläche	Halbzeug	Masse	Revision	Konstrukteur	Datum
		A2	1 : 9	llenzer	09.02.2024
Vorbehandlung	Werkstoff	Blattgröße	Maßstab	Konstrukteur	Datum
	108194	1 von 1			
	Teilenummer	Blatt Nr.			

KERNER

Urheberschutz: Für diese technische Unterlage behalten wir uns alle Rechte vor.

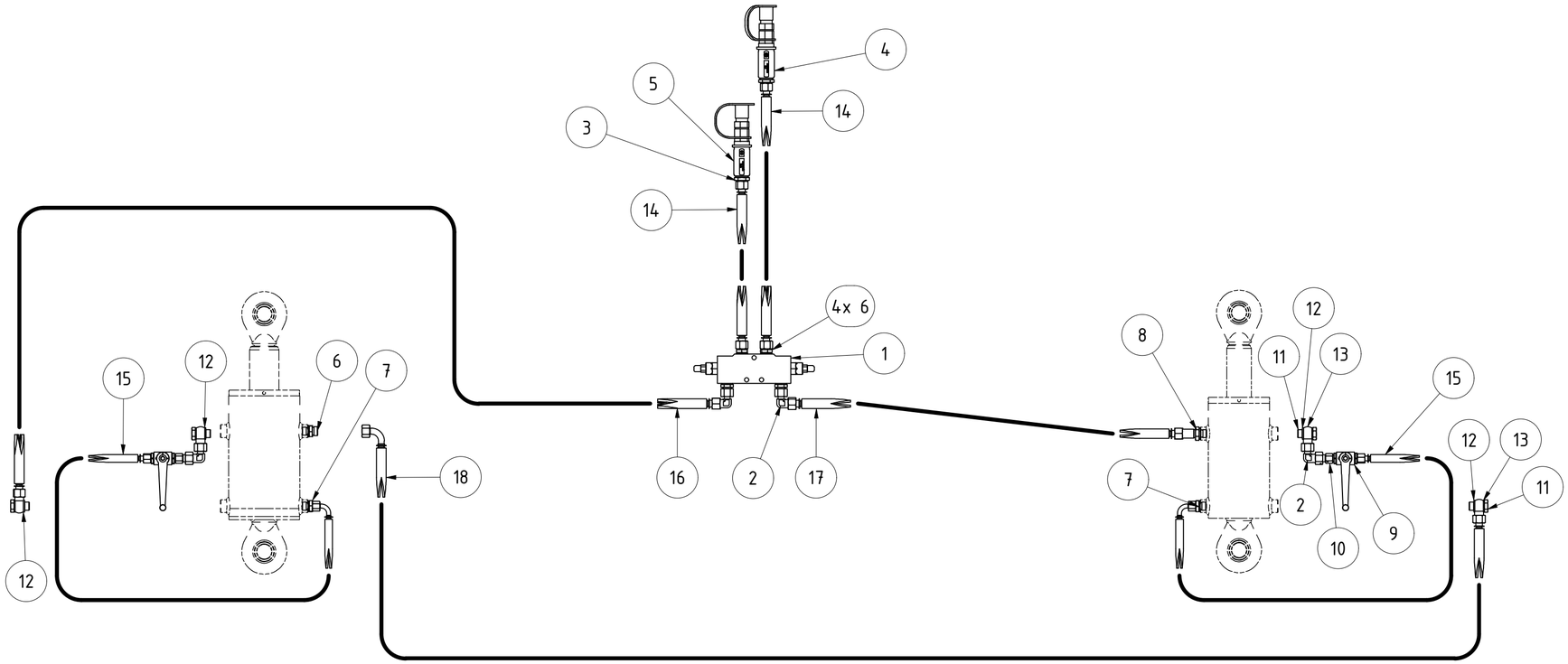

TEILELISTE			
OBJEKT	MENGE	BAUTEILNUMMER	BESCHREIBUNG
1	1	007009	Senkbremsventil dw. IGR3/8" 350bar HKV2290A600
2	4	002289	Verschraubungsstutzen 90° DKOL12 CEL12 XVEWONW10HL
3	2	003844	Einschraubstutzen AGR1/2"-WD CEL12 XVRNW10HL1/2ED
4	1	007378	Kennfixx Griffstück Arbeitstiefe tief kpl
5	1	007379	Kennfixx Griffstück Arbeitstiefe flach kpl
6	5	002349	Einschraubstutzen AGR3/8"-WD CEL12 XVRNW10HLED
7	2	013795	Einschraubstutzen AGR3/8"-WD CEL08 XVRNW06HL3/8ED
8	1	073223	Schotteinschraubstutzen AGR3/8"-WD CEL12 XSVRNW10HLED
9	2	080116	2-Wege-Kugelhahn BHKL06VZ
10	2	083527	Doppelmutter DKOL08 DKOL12 DMONW06L10
11	4	083533	Hohlschraube AGR3/8"
12	8	089405	Usitring 3/8" Dichtring
13	4	102911	Ringauge 3/8 - 12 L
14	2	108221	Hydraulikschlauch PHD210 / 4256 mm AOL AOL
15	2	108222	Hydraulikschlauch PHD206 / 478 mm AOL AOL90
16	1	108223	Hydraulikschlauch PHD210 / 1756 mm AOL AOL
17	1	108224	Hydraulikschlauch PHD210 / 1936 mm AOL AOL
18	1	108225	Hydraulikschlauch PHD210 / 3747 mm AOL AOL90

Hydraulik Tiefeneinstellung Ventos V2024			B	CMaucher	10.04.2025	Sperrblock durch Senkbremse ersetzt
		4,665 kg				
Oberfläche	Halbzeug	Masse	Revision	Konstrukteur	Datum	KERNER
		A2	1 : 8	llenzer	09.02.2024	
Vorbehandlung	Werkstoff	Blattgröße	Maßstab	Konstrukteur	Datum	
	108220	1 von 1				Urheberschutz: Für diese technische Unterlage behalten wir uns alle Rechte vor.
	Teilenummer	Blatt Nr.				

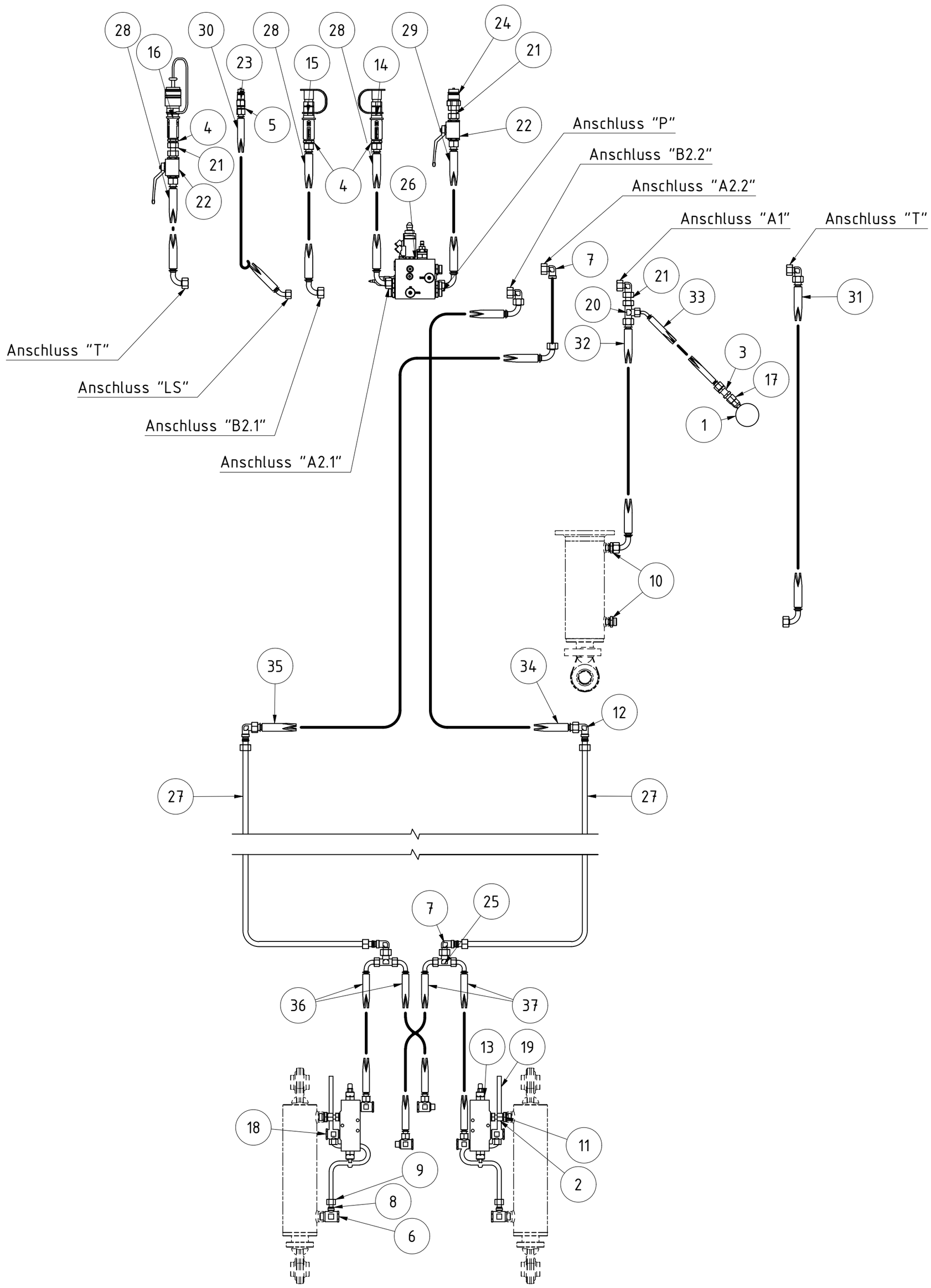

TEILELISTE			
OBJEKT	MENGE	BAUTEILNUMMER	BESCHREIBUNG
1	1	02-601.500	Glyzerinmanometer 63 250bar GMM63-250
2	2	002288	Einschrauber AGR3/8"-WD DKOL12 AOVRNW10LED
3	1	002322	Schottverschraubungsstutzen CEL12 XSVNW10HL
4	3	002339	Einschraubstutzen AGR1/2"-WD CEL15 XVRNW13HLED
5	1	002349	Einschraubstutzen AGR3/8"-WD CEL12 XVRNW10HLED
6	2	002369	Schwenkverschraubung 1/2" 12l XSWR NW 10 HL 1/2
7	6	002755	Verschraubungsstutzen 90° DKOL15 CEL15 XVEWONW13HL
8	4	002789	Schneidring mit O-Ring SRDO12V
9	4	002790	Überwurfmutter L12 M18x1,5 UEMNW10L
10	2	003843	Einschraub Verschraubung XVR NW 13 HL 3/8
11	2	003844	Einschraubstutzen AGR1/2"-WD CEL12 XVRNW10HL1/2ED
12	2	003862	Winkel XW NW 13 HL
13	2	007009	Senkbremsventil dw. IGR3/8" 350bar HKV2290A600
14	1	007371	Kennfixx Griffstück Fahrwerk auf kpl
15	1	007372	Kennfixx Griffstück Fahrwerk ab kpl
16	1	007384	Kennfixx Griffstück T Rücklauf drucklos kpl
17	1	016197	Manometerverschraubung IGR1/4" DKOL12 MVONW10L
18	6	028460	Schwenkversch. DF 90° AGR3/8" CEL12 XSDRNW10HL
19	2	028468	Hydraulikrohr mit Dehnbogen 0° PR12-1,5VZ
20	1	076126	Reduzierstutzen T CEL15 CEL12 CEL15 XRTNW131013HL
21	3	078208	Doppelmutter DKOL15 DKOL15 DMONW13L
22	2	083290	BKHL13VZ

TEILELISTE			
OBJEKT	MENGE	BAUTEILNUMMER	BESCHREIBUNG
23	1	083322	Steckkupplungsstecker IGR3/8" BG2 SKS10IR2
24	1	083323	Steckkupplungsstecker CEL15 BG4 SKS13HL4
25	2	083389	Reduzierstutzen T CEL12 CEL15 CEL12 XRTNW101310HL
26	1	092916	Steuerblock Zugkraftregelung P 2-048587 Bucher
27	2	108522	Hydraulikrohr Ø15 x 1,5 mm 90 Grad L1= 2500 mm L2= 400 mm
28	3	108235	Hydraulikschlauch PHD213 / 4775 mm AOL AOL90
29	1	108236	Hydraulikschlauch PHD213 / 4675 mm AOL AOL90
30	1	108237	Hydraulikschlauch PHD210 / 4874 mm AOL AOL45
31	1	108238	Hydraulikschlauch PHD213 / 665 mm AOL AOL90
32	1	108239	Hydraulikschlauch PHD213 / 605 mm AOL AOL90
33	1	108240	Hydraulikschlauch PHD206 / 733 mm AOL10 AOL1045
34	1	108241	Hydraulikschlauch PHD213 / 615 mm AOL AOL90
35	1	108242	Hydraulikschlauch PHD213 / 1025 mm AOL AOL90
36	2	108243	Hydraulikschlauch PHD210 / 537 mm AOL AOL90
37	2	108244	Hydraulikschlauch PHD210 / 507 mm AOL AOL90

Hydraulik Fahrwerk Ventos V2024

Oberfläche	Halbzeug	31,512 kg Masse	Revision	Konstrukteur	Datum
		A2 Blattgröße	1 : 10 Maßstab	llenzer Konstrukteur	12.02.2024 Datum
Vorbehandlung	Werkstoff	108230 Teilenummer	1 von 1 Blatt Nr.		

KERNER

Urheberschutz: Für diese technische Unterlage behalten wir uns alle Rechte vor.

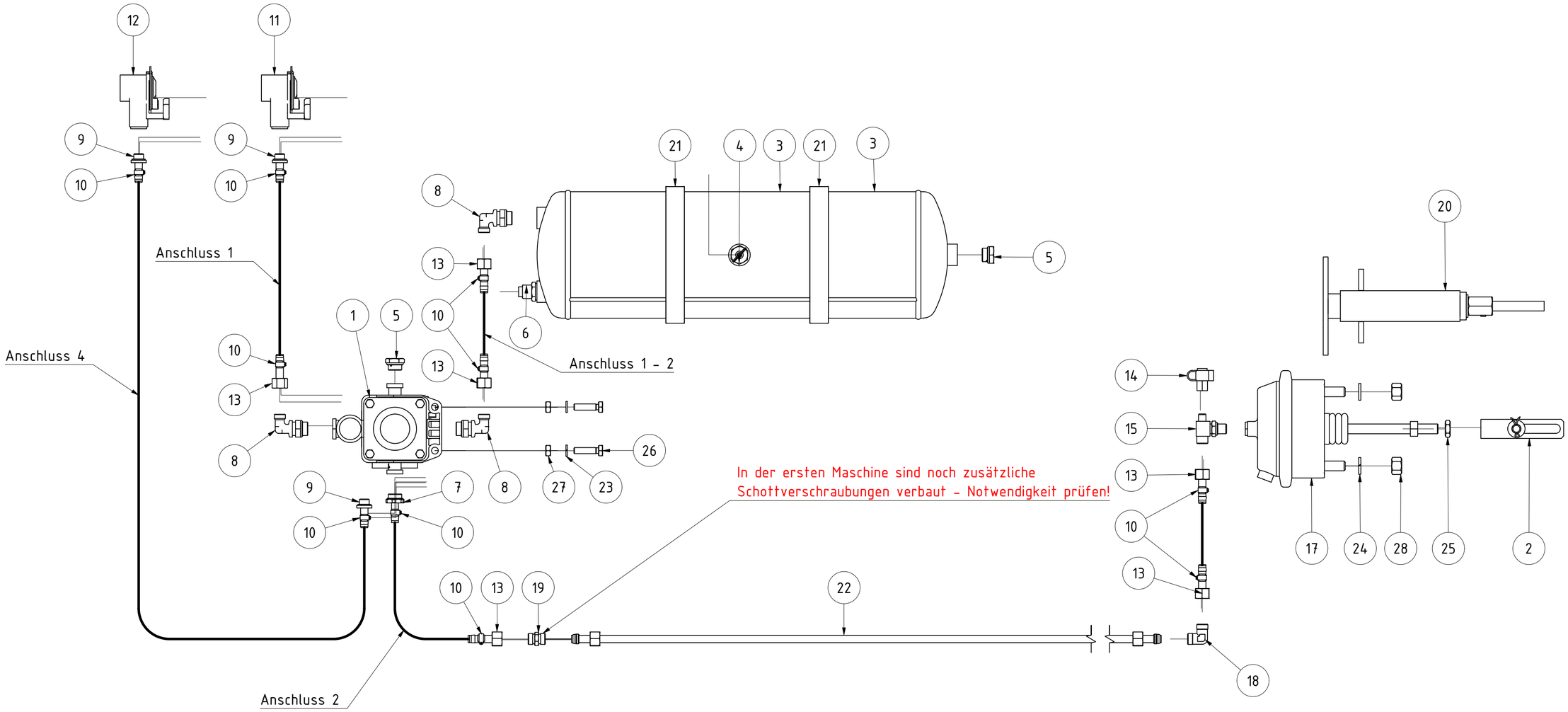

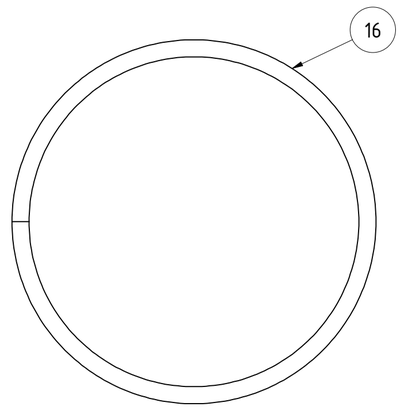

Pos. 1 - 16 entsprechen
Atzlinger Kit Nr. 106010

TEILELISTE				TEILELISTE			
OBJEKT	MENGE	BAUTEILNUMMER	BESCHREIBUNG	OBJEKT	MENGE	BAUTEILNUMMER	BESCHREIBUNG
1	1	004046	Anhängerbremsventil 141627	17	1	066786	Bremszylinder Haldex Typ 24
2	1	011881	Befestigungssatz für Membranzylinder	18	1	003861	Winkel XW NW 10 HL
3	1	078082	Druckluftbehälter Ø206 20l	19	1	076169	Verschraubungsstutzen CEL12 XVNW10HL
4	1	078087	Entwässerungsventil inkl. Druckring und O-Ring	20	1	076988	Handbremse X3 / X4
5	2	078091	Verschlussschraube M22x1,5 inkl. Druckring und O-Ring	21	2	100341	Schlauchschelle 201-213mm
6	1	078093	Prüfanschluss inkl. Druckring und O-Ring	22	1	104020	Bremsleitungsrohr Ø12x1,5 L= 1670 mm
7	1	078100	Schlauchstutzen M22x1,5 inkl. Druckring und O-Ring	23	2	DIN 127 - A 10	Federring
8	3	101513	Winkel-Einschraubverschraubung kpl.	24	2	DIN 127 - A 16	Federring
9	3	101545	Schlauchstutzen M16x1,5	25	1	DIN 439 - M16 x 1,5	Sechskantmutter
10	10	101559	Schlauchschelle 12-22	26	2	DIN 933 - M10 x 40	Sechskantschraube
11	1	101583	Kupplungskopf WABCO ROT	27	2	DIN 934 - M10	Sechskantmutter
12	1	101584	Kupplungskopf WABCO GELB	28	2	ISO 8674 - M16 x 1,5	Sechskantmutter. Produktklasse A und B
13	6	103848	Schlauchstutzen IG M18x1,5				
14	1	103851	Prüfanschluss IG M12x1,5				
15	1	103852	Verbindungsstutzen				
16	1	103994	Bremsschlauch DIN 74310 11x3,5 12,0m				

Druckluftbremsanlage Ventos 390					
		29,328 kg			
Oberfläche	Halbzeug	Masse	Revision	Konstrukteur	Datum
		A2	1 : 5	LLenzer	23.03.2023
Vorbehandlung	Werkstoff	Blattgröße	Maßstab	Konstrukteur	Datum
	104000	1 von 1			
	Teilenummer	Blatt Nr.			

KERNER

Urheberschutz: Für diese technische Unterlage behalten wir uns alle Rechte vor.

Kerner Maschinenbau GmbH · Gewerbestraße 3 · 89344 Aislingen
Telefon 0 90 75/95 21-0

www.kerner-maschinenbau.de

KERNER