KERNER

Sternradgrubber X4

Ersatzteilliste

X4 520

Stand: 01.01.2023

Maschinen Nr.: 916926

TEILELISTE

OBJEKT	MENGE	BAUTEILNUMMER	BESCHREIBUNG
1	1	069668	Deichsel 850mm kpl.
2	1	074095	Hauptrahmen X4 kpl.
3	1	072780	Achse inkl. Achswippe
4	1	080738	Fahrwerkszylinder X3/X4 komplett links
5	1	072343	Beleuchtungshalter kpl.
6	4	001200	Zylinder 100x50x600
7	1	074102	Seitenteil links X4 520/570/620 kpl.
8	2	072786	Tastrad doppelt kpl.
9	1	074106	Seitenteil rechts X4 520/570/620 kpl.
10	1	073223	Schotteinschraubstutzen AGR3/8"-WD CEL12 XSVRNW10HLED
11	1	073227	Distanzring Tiefenanzeige
12	2	073226	Zeiger für Tiefenanzeige
13	1	002323	XSV NW 10 HL_nut
14	1	073251	Tiefenanzeige
15	1	079774	Stellzylinder 50/110/175
16	1	074163	Deichseldruckstrebe X4
17	2	066425	Oberlenker gesamt m. SK Hülse 230 mit Gabelkopf
18	6	072014	Lageraufnahme X3
19	1	075756	Sternverteiler X4 520 links kpl.
20	1	075759	Sternverteiler X4 520 rechts kpl.
21	1	079511	Stellzylinder 60/125/175
22	1	030447	Randblech starr rechts kpl.
23	1	030436	Randblech starr links kpl.
24	1	074942	Schnellwechseltragrahmen links kpl.
25	4	074943	Schnellwechselkonsole Hakenseite kpl.
26	1	074946	Schnellwechseltragrahmen rechts kpl.
27	1	080739	Fahrwerkszylinder X3/X4 komplett rechts
28	4	066754	Bolzen D25 X4 Sternverteiler
29	8	DIN 125 - A 27	Unterlegscheibe
30	8	ISO 8752 - 8 x 40	Spannstift
31	4	013989	Klemmplatte
32	18	DIN 125 - A 13	Unterlegscheibe
33	10	DIN 985 - M12	Sechskantmutter
34	4	DIN 931-1 - M12 x 130	Sechskantschraube
35	4	076803	Verdrehsicherung Fahrwerkszylinder X3/X4
36	2	076825	Koppelstange Tiefenverstellung X4 geschraubt
37	1	076925	Planierschiene DSW 600 links 2,7m
38	1	076930	Planierschiene DSW 600 rechts 2,7m
39	1	077076	Winkel für Hubbegrenzungsventil
40	1	DIN 933 - M16 x 70	Sechskantschraube
41	2	DIN 934 - M16	Sechskantmutter
42	1	076185	Hubbegrenzungsventil
43	4	002514	Bügelschraube M16-101-140
44	42	DIN 125 - A 17	Unterlegscheibe
45	27	DIN 985 - M16	Sechskantmutter
46	4	018972	Bolzen Ø50x95
47	5	DIN 933 - M16 x 50	Sechskantschraube
48	19	076971	Steinsicherung mechanisch V2019
49	2	015566	Flügelhalter für Connect 40
50	10	DIN 125 - A 8,4	Unterlegscheibe
51	5	DIN 985 - M8	Sechskantmutter
52	3	DIN 931-1 - M8 x 65	Sechskantschraube
53	1	078094	Druckluftbehälter kpl.
54	14	DIN 933 - M16 x 45	Sechskantschraube
55	2	008550	Aufkleber Kerner groß
56	2	077463	Aufkleber X4-520
57	88	015704	Anlaufscheibe 95x36x3 verzinkt
58	1	072989	Verriegelung X3/X4
59	1	079853	Ventilblockkonsole X3/X4
60	1	001135	Zugkraftregelungsblock 400-2-029836 Bucher
61	4	DIN 127 - A 10	Federring
62	4	DIN 933 - M10 x 20	Sechskantschraube
63	2	DIN 985 - M10	Sechskantmutter
64	4	DIN 125 - A 10,5	Unterlegscheibe
65	2	DIN 931-1 - M10 x 45	Sechskantschraube
66	1	004046	Anhängerbremsventil 141627
67	1	076993	Halter für Anhängerbremsventil
68	2	DIN 603 - M12 x 35	Flachrundschraube mit Vierkantansatz
69	2	079227	Abstützung Zentralrohr X4 kpl.
70	1	006997	Mengenteiler MTDA
71	6	DIN 125 - A 6,4	Unterlegscheibe
72	3	DIN 985 - M6	Sechskantmutter
73	3	DIN 931-1 - M6 x 70	Sechskantschraube
74	1	067702	Anschlag für Randblech X4 rechts
75	4	DIN 931-1 - M12 x 140	Sechskantschraube
76	1	067684	Anschlag für Randblech X4 links
77	16	001237	6mm Anlaufscheibe
78	32	001236	5mm Anlaufscheibe
79	4	082971	Rohrklappstecker Ø10x60
80	1	081900	Hubbegrenzungsventil
81	2	DIN 931-1 - M8 x 60	Sechskantschraube
82	19	013791	Stiel gerade mit Adapter und Werkzeugen 80mm
83	19	074378	Steinsicherung hydraulisch V2019
84	1	072768	Tragrahmen links kpl.
85	1	072783	Tragrahmen rechts kpl.
86	2	076204	CW 653 800150 2,75m
87	1	072613	Zustreicher rechts
88	1	090321	Beleuchtungshalter mit Striegel kpl.
89	1	080790	Spurlockerungseinheit X3/X4 rechts
90	1	082424	Spurlockerungseinheit X3/X4 links
91	2	096163	Striegel zweireihig 125mm 2,7m Rh. 800150
92	2	096159	Striegel gekröpft 125mm 2,7m Rh. 800150
93	2	100341	Schlauchschelle 201-213mm
94	1	101563	Überlast Hydraulisch X4-520 kpl.
95	2	029435	Aufkleber Kerner 80mm
96	2	102136	DSW 600 800150 2,70m verstellbar

Abbildung kann je nach Ausstattung abweichen

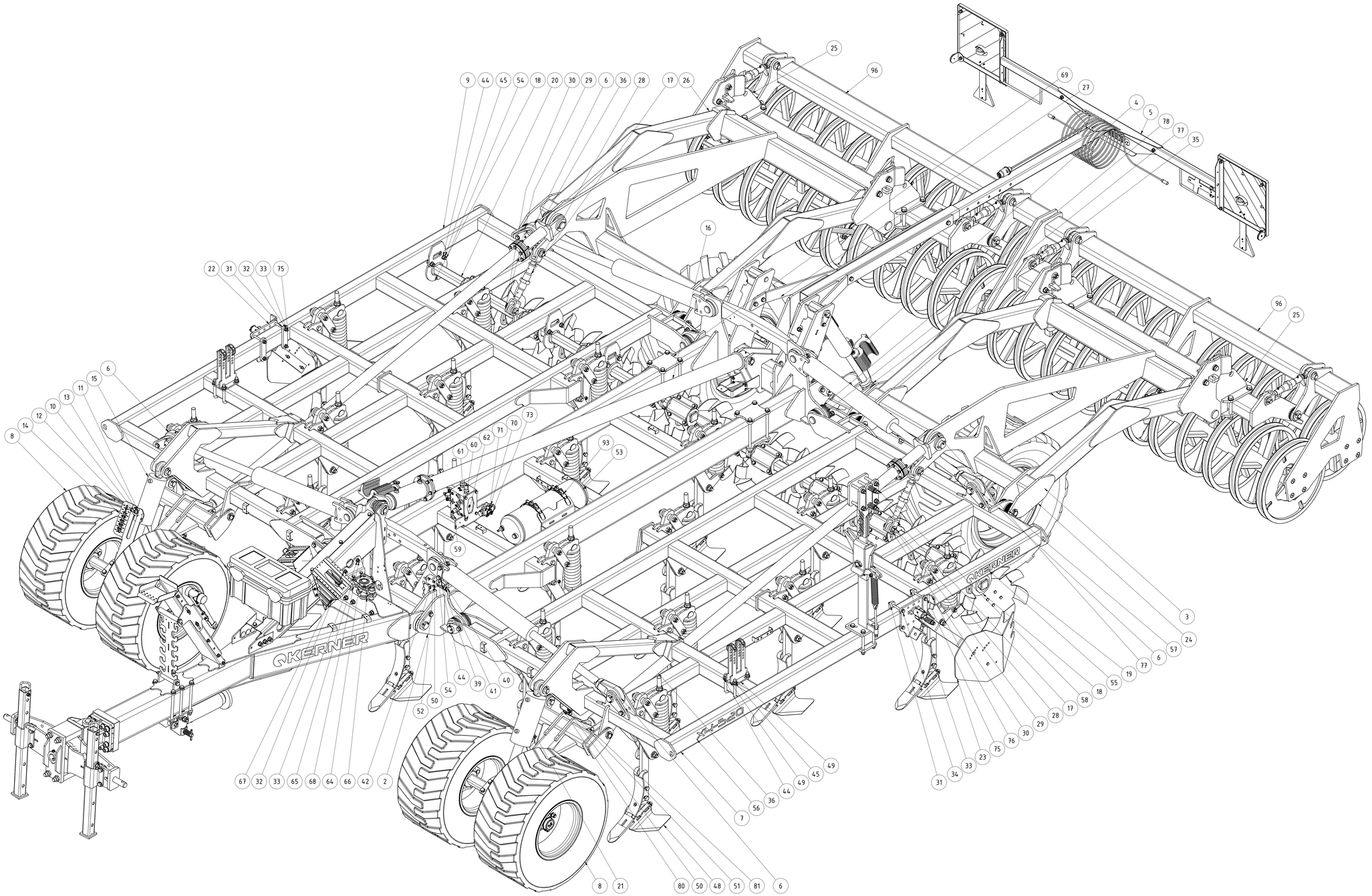

X4 520	A	Gemäjanov	18.03.2022	ab 01.01.2022 #915866	
	Revision	Konstrukteur	Datum		
075755		C.Maier	14.04.2021	KERNER	
Teilenummer		Konstrukteur	Datum		

TEILELISTE

OBJEKT	MENGE	BAUTEILNUMMER	BESCHREIBUNG
1	1	069670	Deichsel 850mm
2	1	072823	Druckstrebenhälfte rechts V2
3	1	072821	Druckstrebenhälfte links V2
4	1	004395	Stützfuß 230mm HUB mit Platte
5	1	002037	Stellblech für Schlauchhalter
6	1	002026	Schlauchwippenrinne kpl.
7	1	002017	Deckel für Schlauchwippe vorne
8	1	004746	Ringzugöse CAT4
9	1	KA09-005.550	Zugmaul K80
10	1	004947	Unterlenkeranhängung Kat. 3
11	1	007132	Stützfußkonsole
12	46	DIN 125 - A 17	Unterlegscheibe
13	6	DIN 603 - M16 x 40	Flachrundschraube mit Vierkantansatz
14	6	DIN 603 - M10 x 25	Flachrundschraube mit Vierkantansatz
15	12	DIN 125 - A 10,5	Unterlegscheibe
16	17	DIN 125 - A 13	Unterlegscheibe
17	26	DIN 985 - M16	Sechskantmutter
18	12	DIN 985 - M10	Sechskantmutter
19	12	DIN 933 - M16 x 40	Sechskantschraube
20	1	002040	Stecker für Stützfuß kpl.
21	1	DIN 985 - M20	Sechskantmutter
22	1	DIN 931-1 - M20 x 170	Sechskantschraube
23	2	001117	GEG50ES kpl.
24	1	008100	Schlauchhalter mit Griffstückaufnahme
25	2	ISO 8752 - 10 x 50	Spannstift
26	1	070343	Werkzeugkiste 580x285x290
27	1	070418	Halter Werkzeugkiste V2
28	1	10-032.210	Verstärkungsblech für Werkzeugkiste
29	2	DIN 472 - 90 x 3	Sicherungsring
30	1	075118	Bolzen Ø 35 Deichseldruckstrebe
31	1	DIN 125 - A 36	Unterlegscheibe
32	1	DIN 71412 - AM 6	Kegelschmiernippel Form A
33	4	DIN 603 - M10 x 30	Flachrundschraube mit Vierkantansatz
34	8	DIN 985 - M12	Sechskantmutter
35	5	DIN 933 - M12 x 35	Sechskantschraube
36	2	DIN 603 - M10 x 40	Flachrundschraube mit Vierkantansatz
37	12	DIN 912 - M20 x 60	Zylinderkopfschraube
38	13	DIN 125 - A 21	Unterlegscheibe
39	1	DIN 931-1 - M16 x 220	Sechskantschraube
40	4	DIN 933 - M12 x 40	Sechskantschraube
41	1	081787	Hammer inkl. Halteblech kpl.
42	1	081884	Stellblech für Schlauchhalter gekantet
43	1	004355	Konsole für Kombischlüssel
44	2	001227	Klappstecker_10
45	1	082095	Stellschlüssel
46	2	077590	Halter mit Bügel
47	2	077591	Unterlegkeil
48	10	DIN 125 - A 8,4	Unterlegscheibe
49	10	DIN 985 - M8	Sechskantmutter
50	8	DIN 603 - M8 x 20	Flachrundschraube mit Vierkantansatz
51	2	DIN 933 - M8 x 20	Sechskantschraube
52	1	DIN 931-1 - M16 x 180	Sechskantschraube
53	6	DIN 931-1 - M16 x 250	Sechskantschraube
54	4	DIN 603 - M12 x 30	Flachrundschraube mit Vierkantansatz
55	2	029435	Aufkleber Kerner 80mm

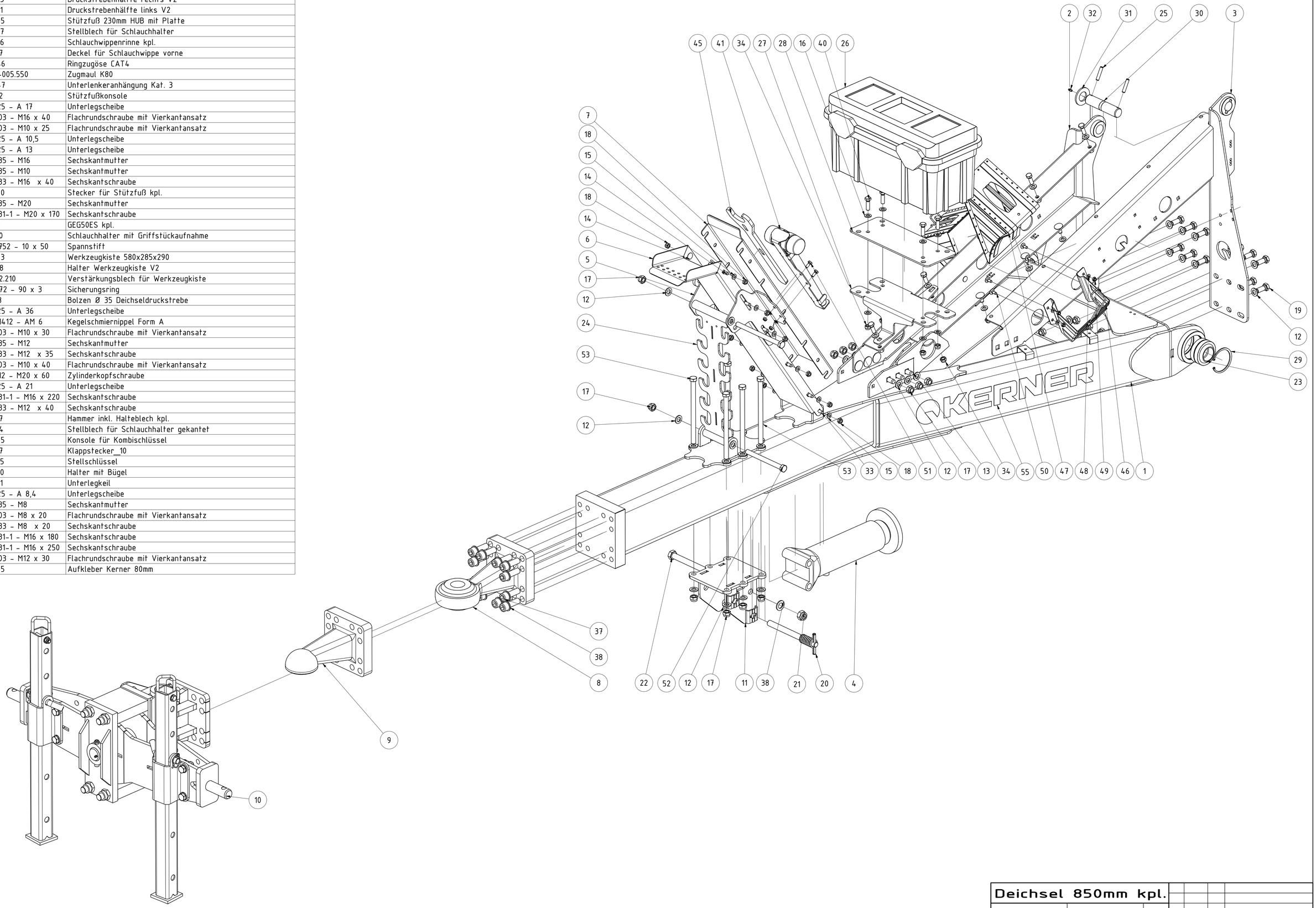

Deichsel 850mm kpl.			
	Revision	Konstrukteur	Datum
069668		CMaier	16.03.2023
Teilenummer		Konstrukteur	Datum

KERNER

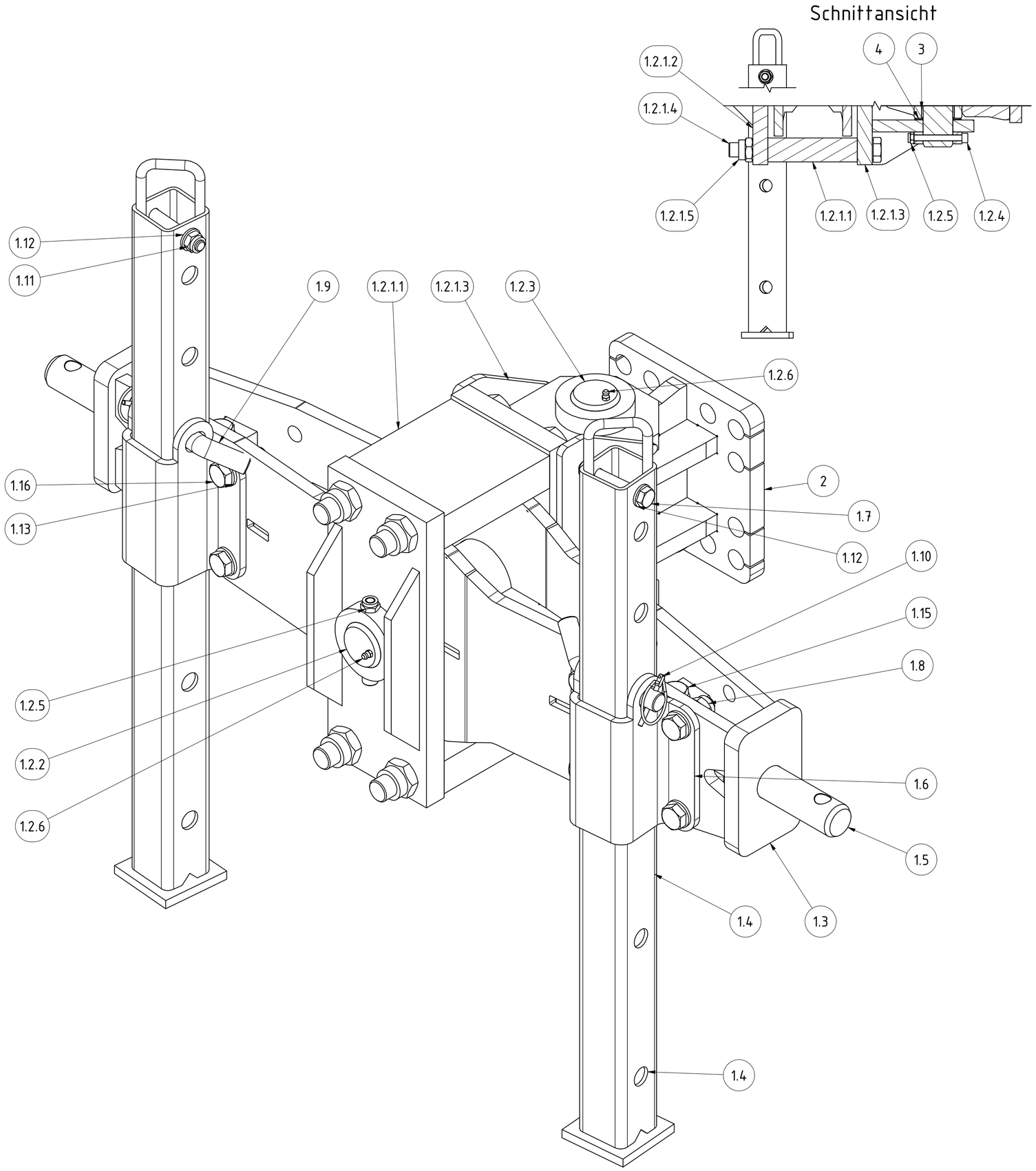

TEILELISTE

OBJEKT	MENGE	BAUTEILNUMMER	BESCHREIBUNG
1	1	007149	Deichselwippe KAT 3 mit Käfig
1.1	2	001082	Gleitbuchse 50/55x40 mm
1.2	1	003680	Käfig schraubbar mit Bolzen
1.2.2	1	13-005.140.055	Bolzen Wippe Käfig
1.2.3	1	13-005.140.060	Bolzen Deichsel Käfig
1.2.4	2	DIN 912 - M10 x 90	Zylinderkopfschraube
1.2.5	2	DIN 985 - M10	Sechskantmutter
1.2.6	4	DIN 71412 - AM 6	Kegelschmiernippel Form A
1.2.1	1	089446	Käfig schraubbar
1.2.1.1	2	KAL13-005.140.050	Verbindungsklotz Käfig
1.2.1.2	1	002908	Vorderteil schraubbarer Käfig
1.2.1.3	1	002909	Hinterteil schraubbarer Käfig
1.2.1.4	4	DIN 960 - M24 x 2 x 240 10.9	Sechskantschraube
1.2.1.5	4	DIN 980 - M24 x 2 |10|	Sechskantmutter
1.3	1	008783	Wippe CAT3 für geschraubten Käfig
1.4	2	KA09-005.251	Stütze für Abstellfuß
1.5	2	008796	Unterlenkerbolzen Cat 3
1.6	2	008803	Stützfußschale
1.8	10	DIN 985 - M16	Sechskantmutter
1.9	2	KA09-005.240b	Stecker
1.10	2	001549	Klappstecker_5
1.11	2	DIN 985 - M12	Sechskantmutter
1.14	2	004172	Anlaufscheibe 52/78x2
1.7	2	DIN 931-1 - M12 x 80	Sechskantschraube
1.12	4	DIN 125 - A 13	Unterlegscheibe
1.13	20	DIN 125 - A 17	Unterlegscheibe
1.15	2	DIN 931-1 - M16 x 100	Sechskantschraube
1.16	8	DIN 933 - M16 x 50	Sechskantschraube
2	1	003789	Lagerbockflansch
3	2	001082	Gleitbuchse 50/55x40 mm
4	2	004172	Anlaufscheibe 52/78x2

Unterlenkeranhängung Kat. 3

Halbzeug	Material	Blattgröße	Revision	Konstrukteur	Datum
		A2			
004947_01.idw	004947	1 von 1	1 :3	cmaucher	10.02.2015
Dateiname	Teilenummer	Blatt Nr.	Maßstab	Konstrukteur	Datum

KERNER

TEILELISTE			
OBJEKT	MENGE	BAUTEILNUMMER	BESCHREIBUNG
1	1	081785	Halteblech für Hammer
2	1	081781	Hammer mit Kunststoff-/Aluminiumeinsatz
3	1	081976	Klappstecker 9x63mm

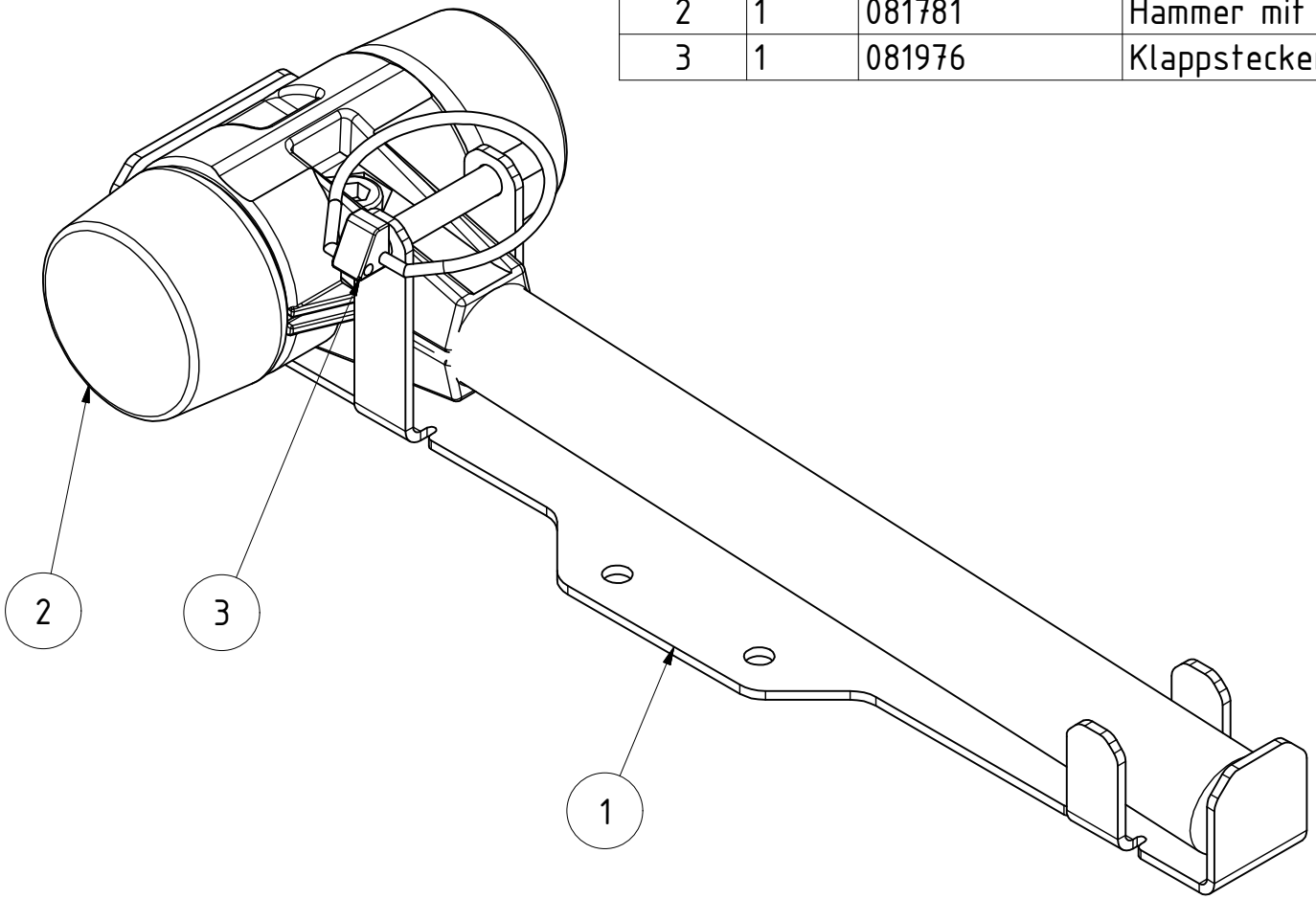

Hammer inkl. Halteblech kpl.					
			Revision	Konstrukteur	Datum
081787				CMaier	19.08.2020
Teilenummer				Konstrukteur	Datum

KERNER

TEILELISTE			
OBJEKT	MENGE	BAUTEILNUMMER	BESCHREIBUNG
1	1	073857	Hauptrahmen X4
2	8	001117	GEG50ES kpl.
3	2	018976	Bolzen Ø35x160
4	1	092867	Haltewinkel für Hydraulikschelle
5	1	12-130.060	Bolzen Ø 35 für Gelenke Scheibenrahmen
6	2	018972	Bolzen Ø50x95
7	2	063101	Bolzen Ø50x140 Deichsel Helix
8	8	DIN 125 - A 8,4	Unterlegscheibe
9	4	DIN 125 - A 13	Unterlegscheibe
10	8	DIN 125 - A 17	Unterlegscheibe
11	1	DIN 125 - A 36	Unterlegscheibe
12	8	DIN 472 - 90 x 3	Sicherungsring
13	5	DIN 931-1 - M12 x 75	Sechskantschraube
14	5	DIN 931-1 - M20 x 75	Sechskantschraube
15	4	DIN 933 - M8 x 25	Sechskantschraube
16	2	DIN 933 - M12 x 45	Sechskantschraube
17	4	DIN 933 - M16 x 50	Sechskantschraube
18	4	DIN 985 - M8	Sechskantmutter
19	7	DIN 985 - M12	Sechskantmutter
20	4	DIN 985 - M16	Sechskantmutter
21	5	DIN 985 - M20	Sechskantmutter
22	2	ISO 8752 - 10 x 50	Spannstift

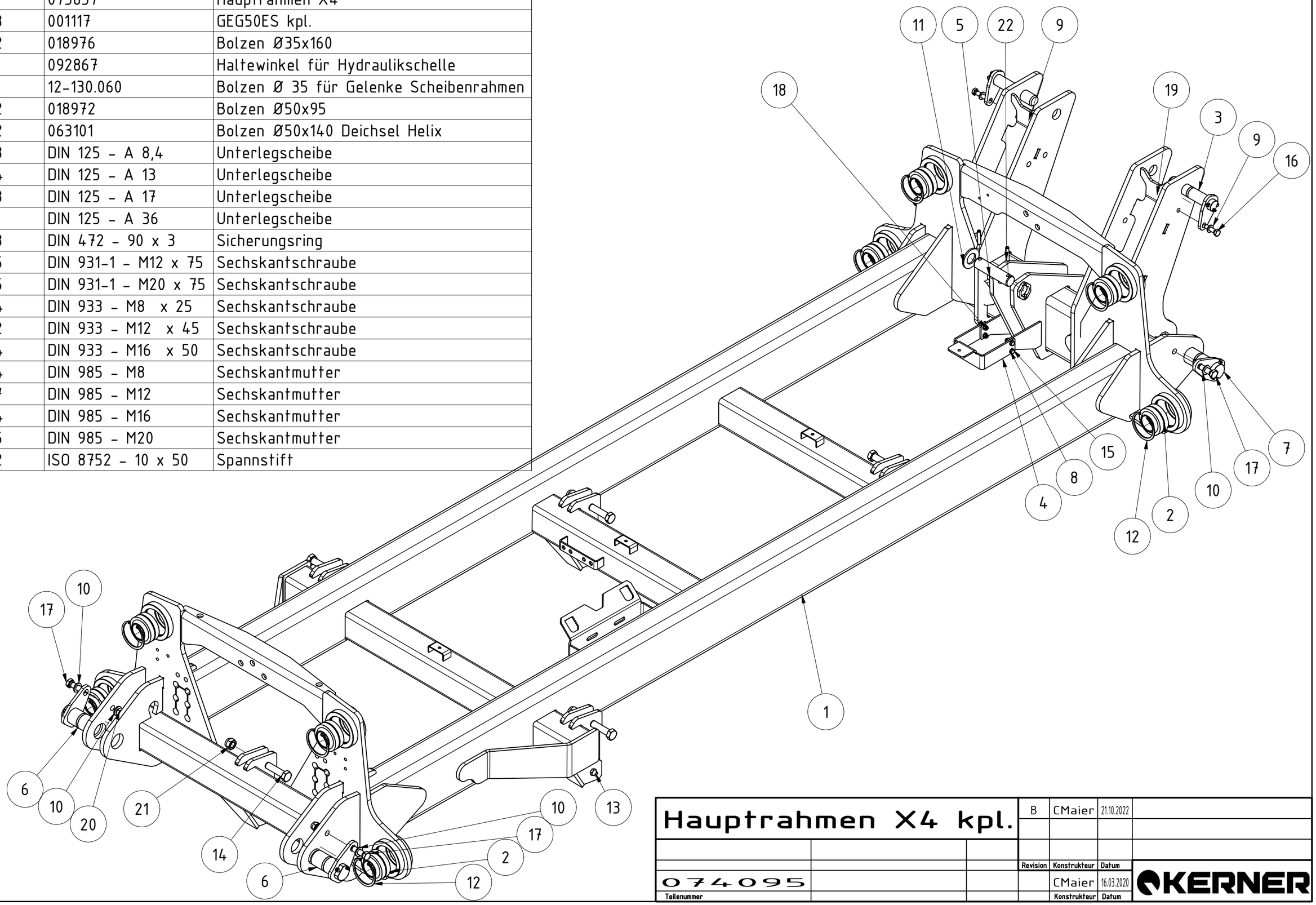

Hauptrahmen X4 kpl.			B	CMaier	21.10.2022
			Revision	Konstrukteur	Datum
074095				CMaier	16.03.2020
Teilenummer				Konstrukteur	Datum

KERNER

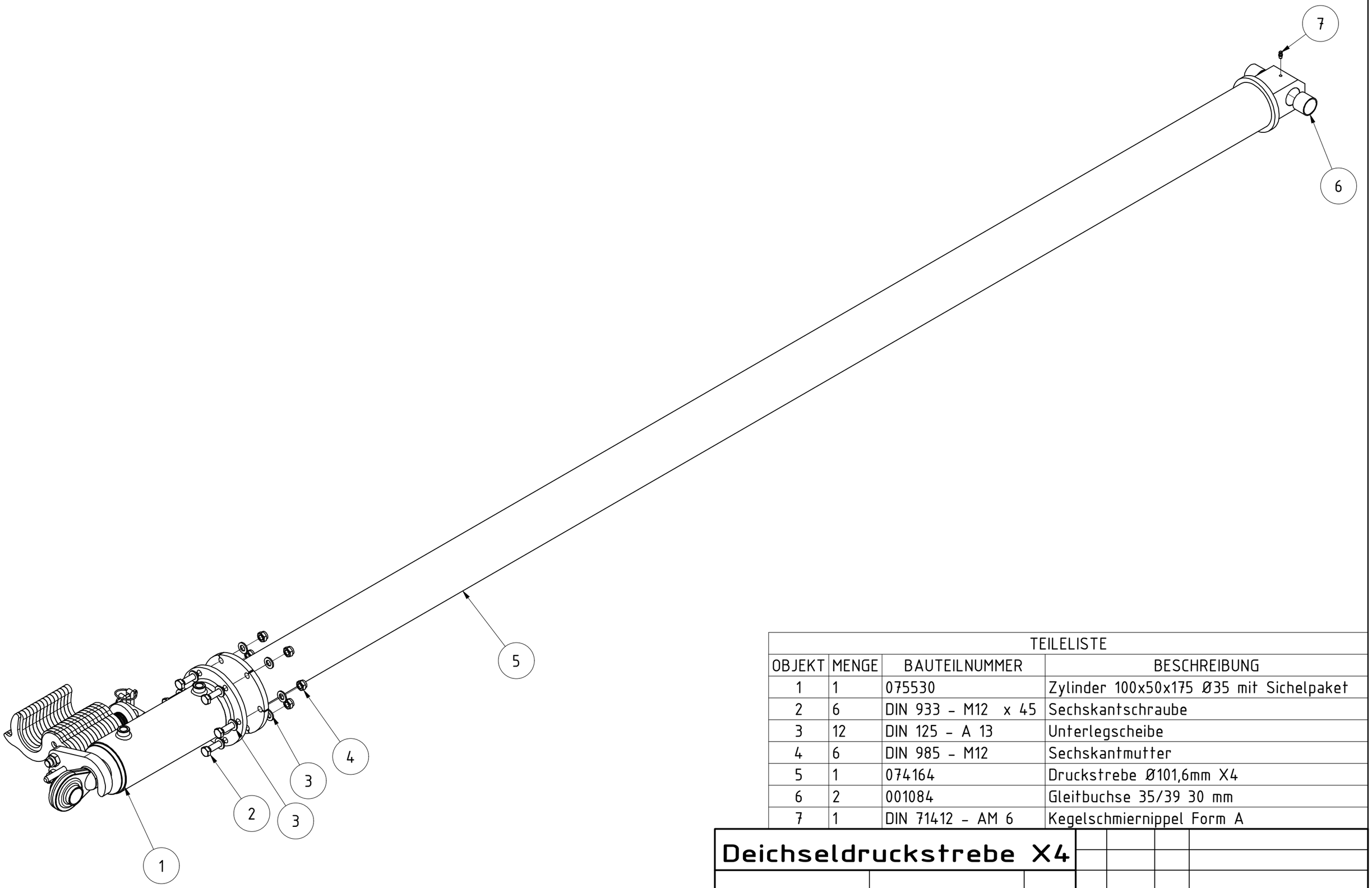

TEILELISTE			
OBJEKT	MENGE	BAUTEILNUMMER	BESCHREIBUNG
1	1	075530	Zylinder 100x50x175 Ø35 mit Sichelpaket
2	6	DIN 933 - M12 x 45	Sechskantschraube
3	12	DIN 125 - A 13	Unterlegscheibe
4	6	DIN 985 - M12	Sechskantmutter
5	1	074164	Druckstrebe Ø101,6mm X4
6	2	001084	Gleitbuchse 35/39 30 mm
7	1	DIN 71412 - AM 6	Kegelschmiernippel Form A

Deichseldruckstrebe X4

Teilenummer	Revision	Konstrukteur	Datum
074163		CMaier	16.03.2020
		Konstrukteur	Datum

KERNER

TEILELISTE			
OBJEKT	MENGE	BAUTEILNUMMER	BESCHREIBUNG
1	2	001152	Stange kurz
2	1	001136	Verbindungsflach2 rechts
3	1	001156	Arretierstange
4	4	DIN 985 - M16	Sechskantmutter
5	1	001549	Klappstecker_5
6	1	019842	Sonderschwenkplatte 100x50
7	8	001154	Tellerfeder 20,2x40
8	1	075264	Deichselzylinder 100x50x175 Ø35 706.175KER1
9	11	001144	Schwenkplatte2
10	3	001142	Schwenkplatte2N

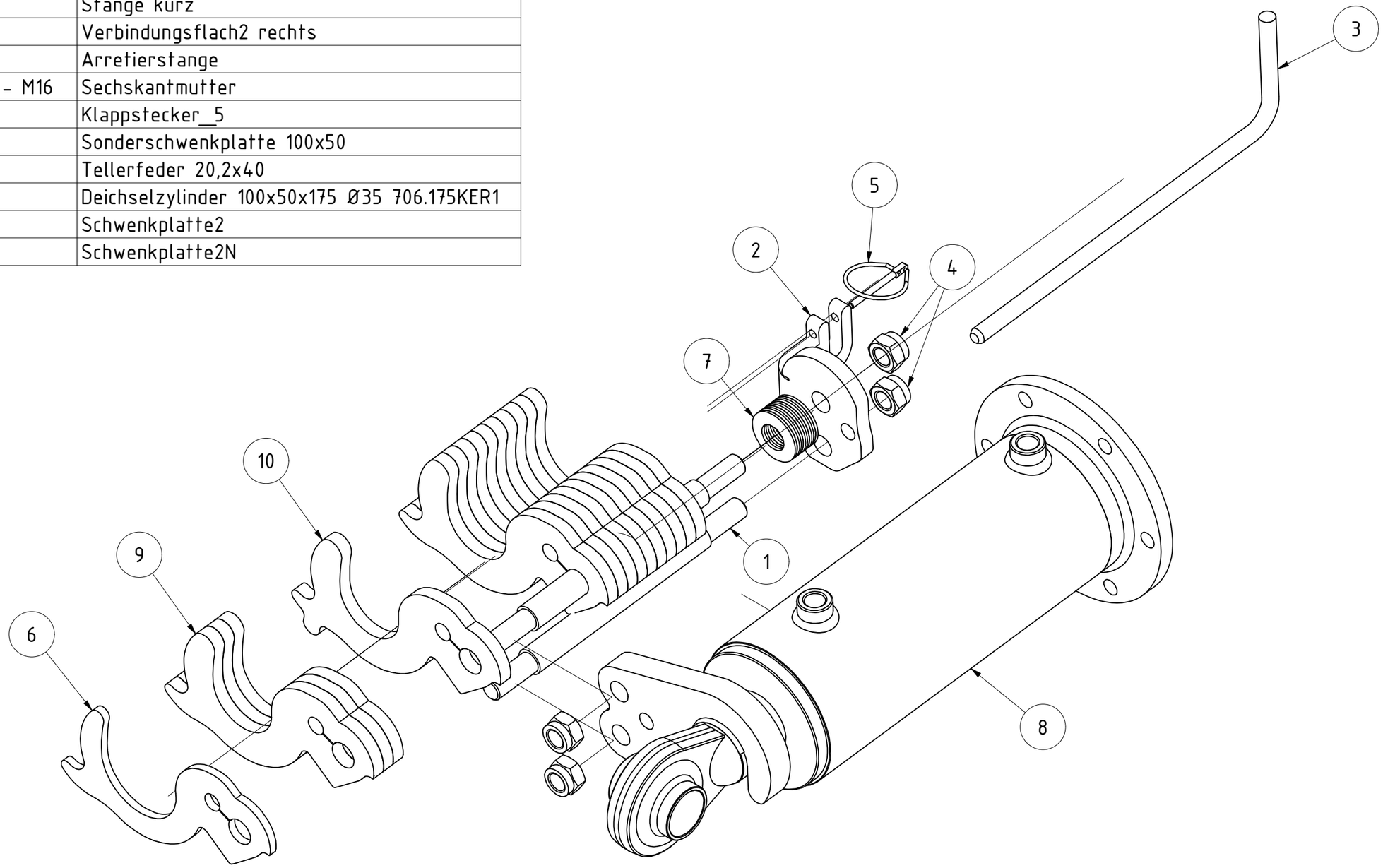

Zylinder 100x50x175 Ø35 mit Sichelpaket					
			Revision	Konstrukteur	Datum
075530				llenzer	04.12.2019
Teilenummer				Konstrukteur	Datum

KERNER

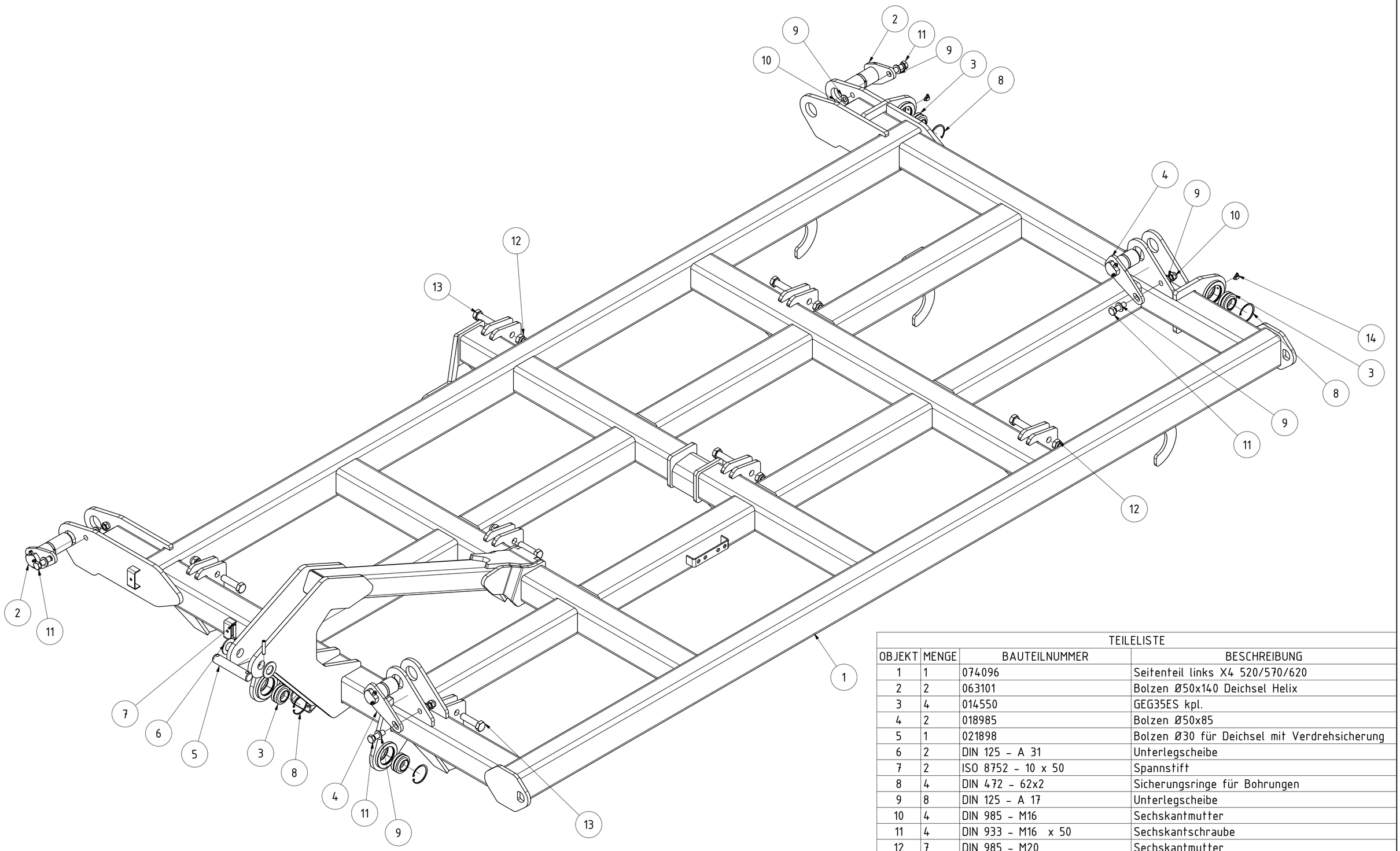

TEILELISTE			
OBJEKT	MENGE	BAUTEILNUMMER	BESCHREIBUNG
1	1	074096	Seitenteil links X4 520/570/620
2	2	063101	Bolzen Ø50x140 Deichsel Helix
3	4	014550	GEG35ES kpl.
4	2	018985	Bolzen Ø50x85
5	1	021898	Bolzen Ø30 für Deichsel mit Verdrehsicherung
6	2	DIN 125 - A 31	Unterlegscheibe
7	2	ISO 8752 - 10 x 50	Spannstift
8	4	DIN 472 - 62x2	Sicherungsringe für Bohrungen
9	8	DIN 125 - A 17	Unterlegscheibe
10	4	DIN 985 - M16	Sechskantmutter
11	4	DIN 933 - M16 x 50	Sechskantschraube
12	7	DIN 985 - M20	Sechskantmutter
13	7	DIN 931-1 - M20 x 75	Sechskantschraube
14	2	DIN 71412 - CM 6 kegelig kurz	Kegelschmiernippel Form C
15	7	DIN 931-1 - M12 x 75	Sechskantschraube
16	7	DIN 985 - M12	Sechskantmutter

Seitenteil links X4 520/570/620 kpl

Revision	Konstrukteur	Datum
B	CMaier	25.10.2022

Teilenummer: 074102

Konstrukteur	Datum
CMaier	18.03.2020

KERNER

TEILELISTE			
OBJEKT	MENGE	BAUTEILNUMMER	BESCHREIBUNG
1	1	074105	Seitenteil rechts X4 520/570/620
2	2	063101	Bolzen Ø50x140 Deichsel Helix
3	4	014550	GEG35ES kpl.
4	2	018985	Bolzen Ø50x85
5	1	021898	Bolzen Ø30 für Deichsel mit Verdrehsicherung
6	4	DIN 472 - 62x2	Sicherungsringe für Bohrungen
7	2	DIN 125 - A 31	Unterlegscheibe
8	2	ISO 8752 - 10 x 50	Spannstift
9	8	DIN 125 - A 17	Unterlegscheibe
10	4	DIN 985 - M16	Sechskantmutter
11	4	DIN 933 - M16 x 50	Sechskantschraube
12	7	DIN 985 - M20	Sechskantmutter
13	7	DIN 931-1 - M20 x 75	Sechskantschraube
14	2	DIN 71412 - CM 6 kegelig kurz	Kegelschmiernippel Form C
15	7	DIN 931-1 - M12 x 75	Sechskantschraube
16	7	DIN 985 - M12	Sechskantmutter

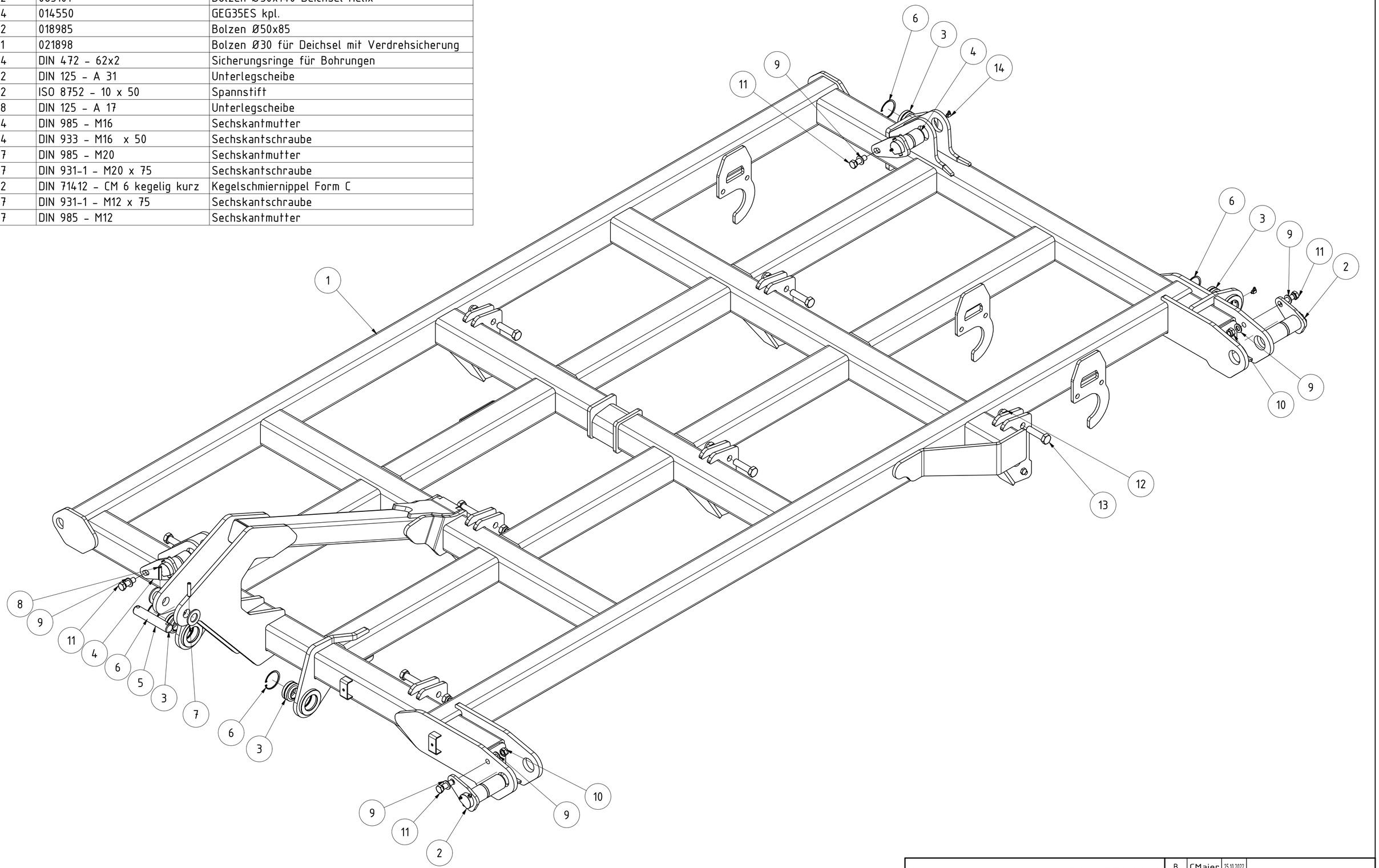

Seitenteil rechts X4 520/570/620			B	CMaier	25.10.2022
			Revision	Konstrukteur	Datum
074106				CMaier	18.03.2020
Teilenummer				Konstrukteur	Datum

KERNER

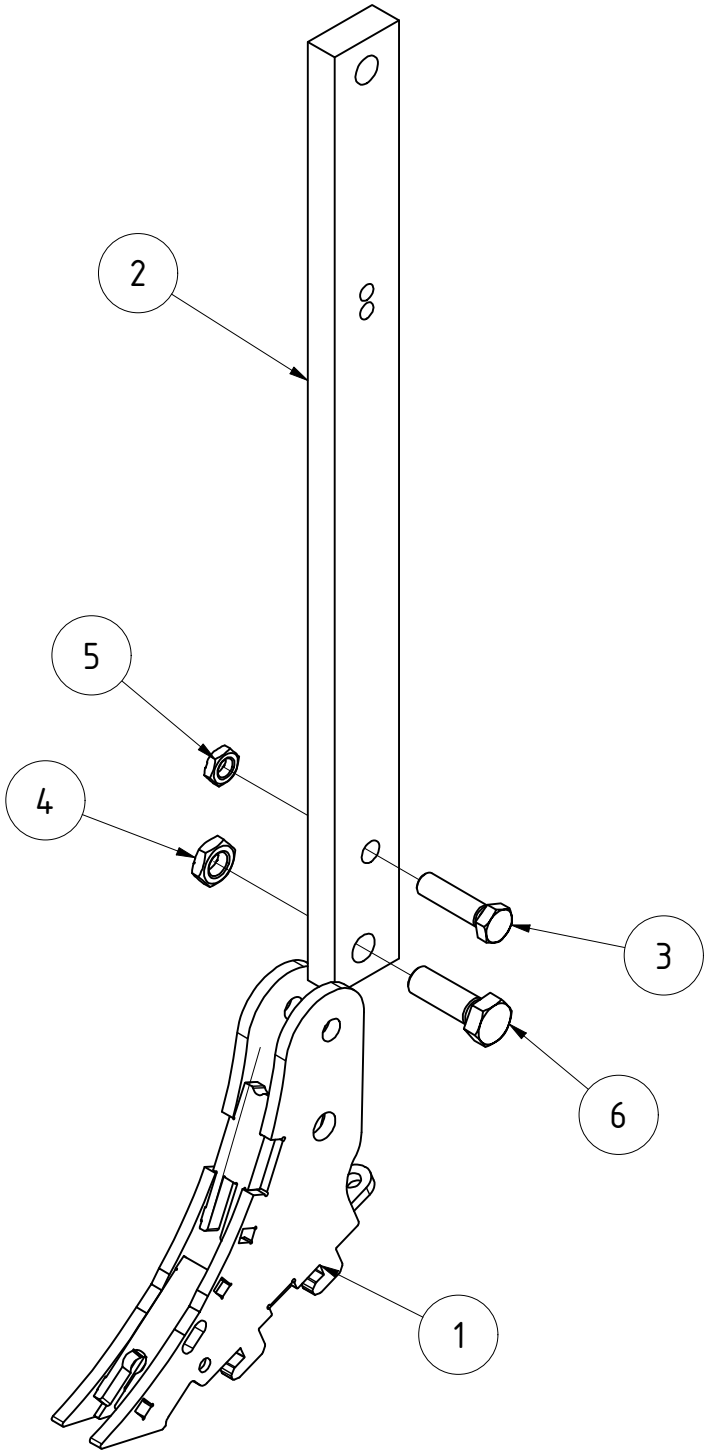

TEILELISTE			
OBJEKT	MENGE	BAUTEILNUMMER	BESCHREIBUNG
1	1	026278	Adapterschuh schmal schraubbar
2	1	076805	Stiel gerade (Federstahl)
3	1	DIN 933 - M16 x 60	Sechskantschraube
4	1	036644	Sechskantmutter DIN 439 M20 geprägt
5	1	060121	Sechskantmutter DIN 439 M16 geprägt
6	1	DIN 933 - M20 x 60	Sechskantschraube

Stiel gerade mit Adapter schraubbar

Revision	Konstrukteur	Datum
	CMaier	05.09.2018

068261
Teilenummer

Konstrukteur | Datum

KERNER

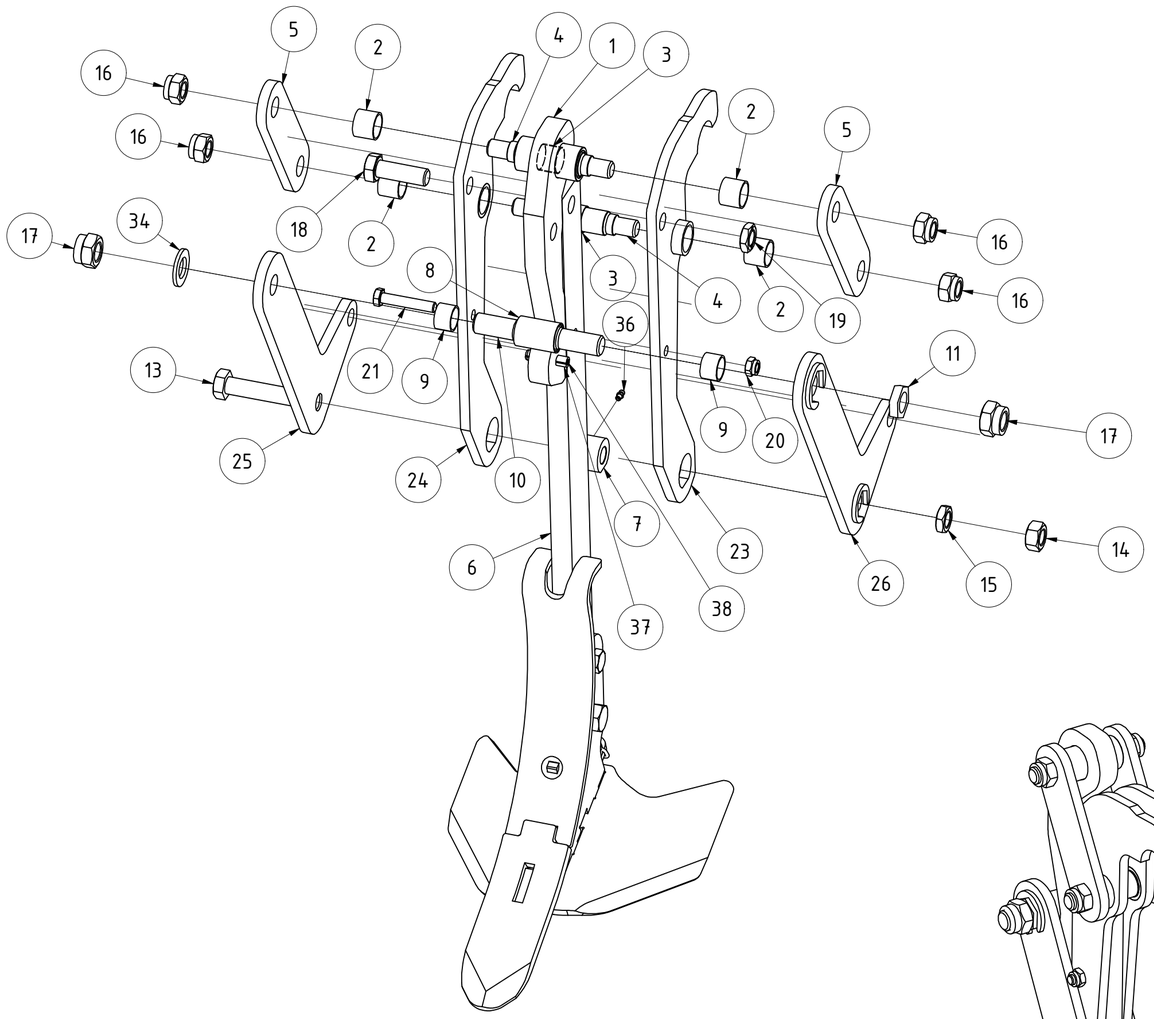

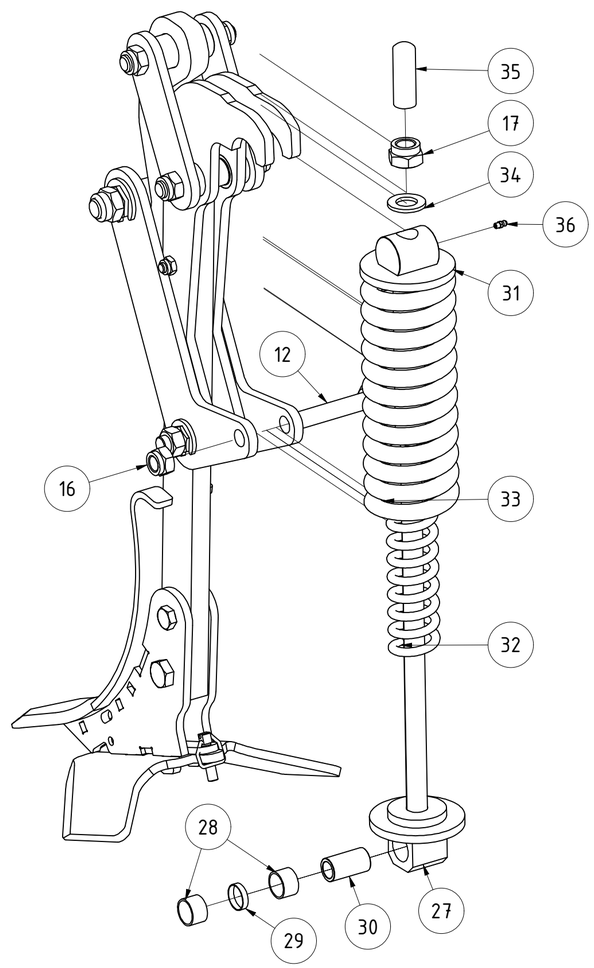

TEILELISTE

OBJEKT	MENGE	BAUTEILNUMMER	BESCHREIBUNG
1	1	G02-651.110	Gelenkteil Federstein komplett
2	4	G02-651.305	Gleitbuchse 32/28 25mm
3	2	G02-651.310	Distanzbuchse 31/29 x 23
4	2	074379	Bolzen für Führungslasche
5	2	076972	Führungslasche für Federsteinsicherung V2019
6	1	013791	Stiel gerade mit Adapter und Werkzeugen 80mm
7	1	G02-661.245a	Distanzbuchse mit Fase 40/20 x48
8	1	074381	Distanzbuchse
9	2	074382	Gleitbuchse 26/30 20mm
10	1	074384	Bolzen für Umlenkhebel
11	1	074385	Sechskant-Unterlage
12	1	DIN 931-1 - M20 x 100	Sechskantschraube
13	1	G02-601.273	Gelenkschraube M20x110
14	1	DIN 934 - M20	Sechskantmutter
15	1	DIN 936 - M20	Sechskantmutter
16	5	DIN 985 - M20	Sechskantmutter
17	3	DIN 985 - M24	Sechskantmutter
18	1	DIN 931-1 - M20 x 60	Sechskantschraube
19	1	036644	Sechskantmutter DIN 439 M20 geprägt
20	1	DIN 985 - M12	Sechskantmutter
21	1	DIN 931-1 - M12 x 65	Sechskantschraube
23	1	G02-651.140c	Halteplatte links für Federsteinsicherung
24	1	G02-651.150c	Halteplatte rechts für Federsteinsicherung
25	1	G02-651.160	Umlenkhebel für Federsteinsicherung
26	1	G02-651.170a	Umlenkhebel für Federsteinsicherung mit Verdrehsicherung
27	1	G02-651.206	Federteller unten
28	2	G02-651.335	Gleitbuchse 32/28 20mm
29	1	G02-651.325	Abstandsbuchse 31/29 x 7
30	1	G02-651.330a	Distanzbuchse 28/20 x 51
31	1	G02-651.200	Federteller oben
32	1	G02-651.260	Druckfeder 60x335x10 (Zusatzausstattung)
33	1	G02-651.250	Druckfeder 110x350x20
34	2	DIN 125 - A 25	Unterlegscheibe
35	1	02-651.350	Schutzhaube
36	2	DIN 71412 - AM 6	Kegelschmiernippel Form A
37	1	ISO 8752 - 12 x 50	Spannstift
38	1	ISO 8752 - 7 x 50	Spannstift

Steinsicherung mechanisch V2019

Revision	Konstrukteur	Datum
	CMaier	19.03.2020

076971
Teilenummer

Konstrukteur Datum

KERNER

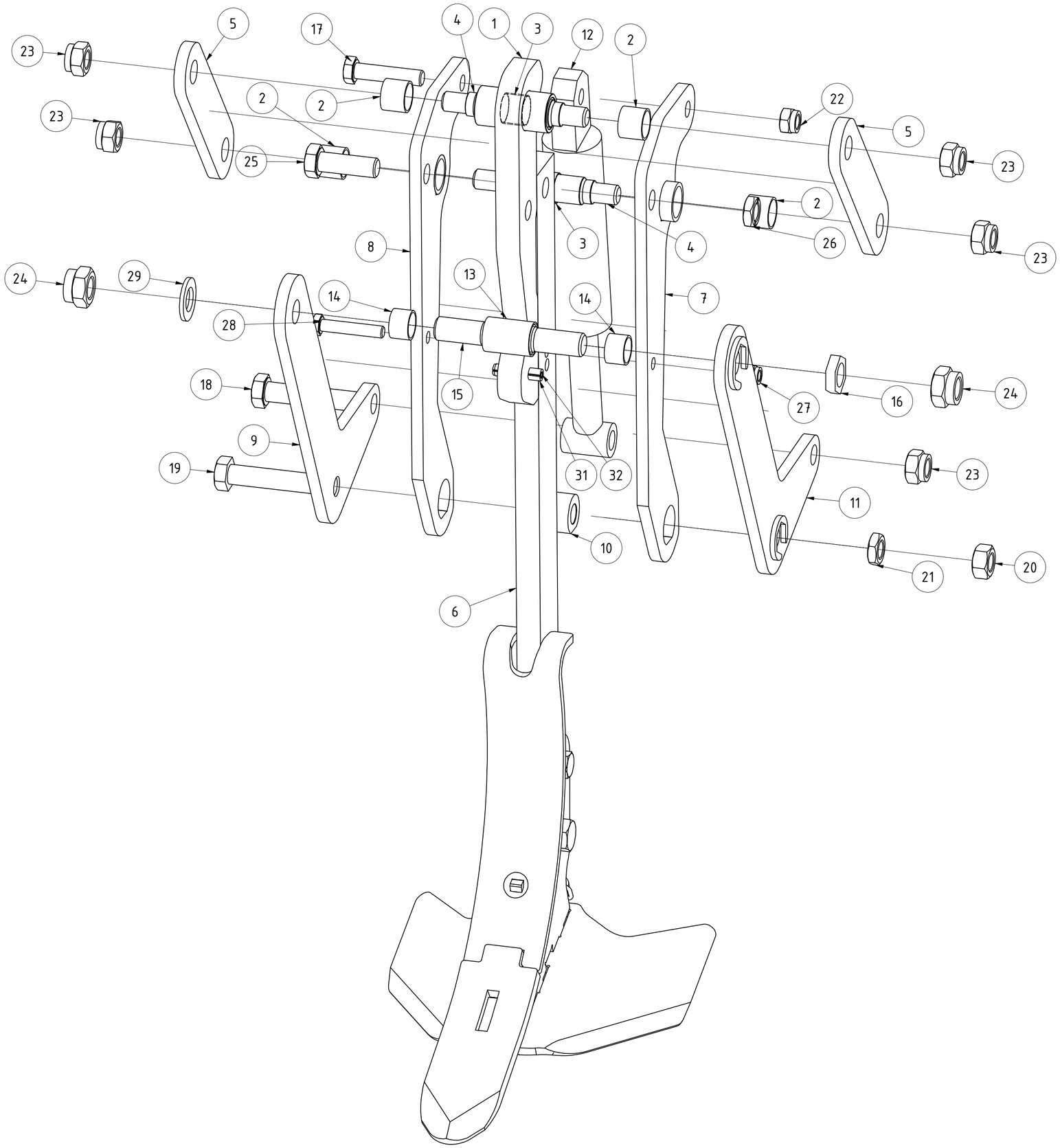

TEILELISTE

OBJEKT	MENGE	BAUTEILNUMMER	BESCHREIBUNG
1	1	G02-661.120	Gelenkteil komplett für hydr. Steinsicherung
2	4	G02-651.305	Gleitbuchse 32/28 25mm
3	2	G02-651.310	Distanzbuchse 31/29 x 23
4	2	074379	Bolzen für Führungslasche
5	2	074380	Führungslasche V2019
6	1	013791	Stiel gerade mit Adapter und Werkzeugen 80mm
7	1	G02-661.150a	Halteplatte links
8	1	G02-661.155a	Halteplatte rechts
9	1	02-661.160.1	Umlenkhebel
10	1	G02-661.245a	Distanzbuchse mit Fase 40/20 x48
11	1	G02-661.170a	Umlenkhebel links mit Verdrehsicherung
12	1	G02-601.300	G02-601.300 Zylinder
13	1	074381	Distanzbuchse
14	2	074382	Gleitbuchse 26/30 20mm
15	1	074384	Bolzen für Umlenkhebel
16	1	074385	Sechskant-Unterlage
17	1	DIN 931-1 - M16 x 70	Sechskantschraube
18	1	DIN 931-1 - M20 x 100	Sechskantschraube
19	1	G02-601.273	Gelenkschraube M20x110
20	1	DIN 934 - M20	Sechskantmutter
21	1	DIN 936 - M20	Sechskantmutter
22	1	DIN 985 - M16	Sechskantmutter
23	5	DIN 985 - M20	Sechskantmutter
24	2	DIN 985 - M24	Sechskantmutter
25	1	DIN 931-1 - M20 x 60	Sechskantschraube
26	1	036644	Sechskantmutter DIN 439 M20 geprägt
27	1	DIN 985 - M12	Sechskantmutter
28	1	DIN 931-1 - M12 x 65	Sechskantschraube
29	1	DIN 125 - A 25	Unterlegscheibe
30	1	DIN 71412 - AM 6	Kegelschmiernippel Form A
31	1	ISO 8752 - 12 x 50	Spannstift
32	1	ISO 8752 - 7 x 50	Spannstift

Steinsicherung hydraulisch V2019

Revision	Konstrukteur	Datum
	CMaier	19.03.2020

074378

Teilenummer

Konstrukteur | Datum

KERNER

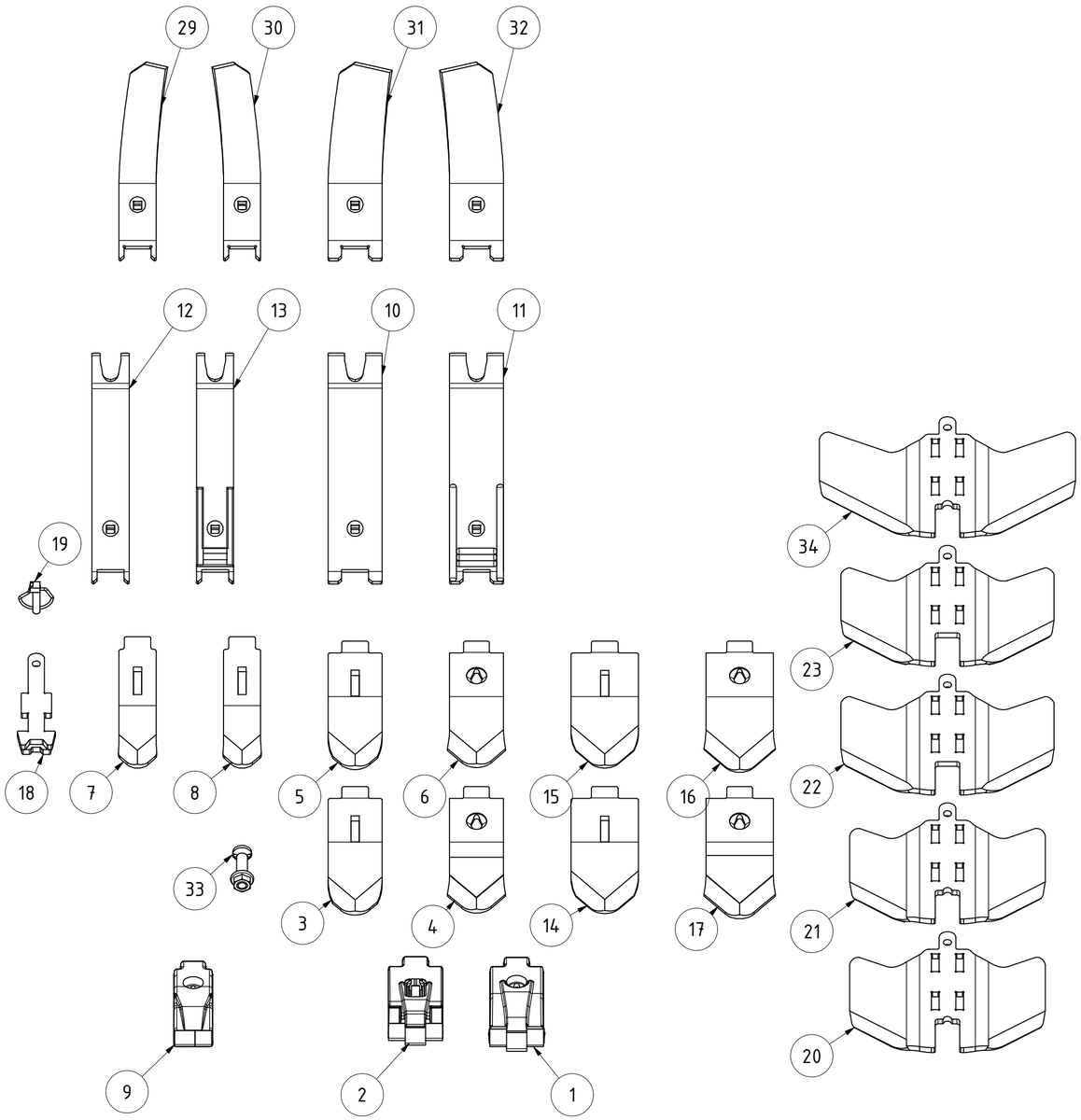

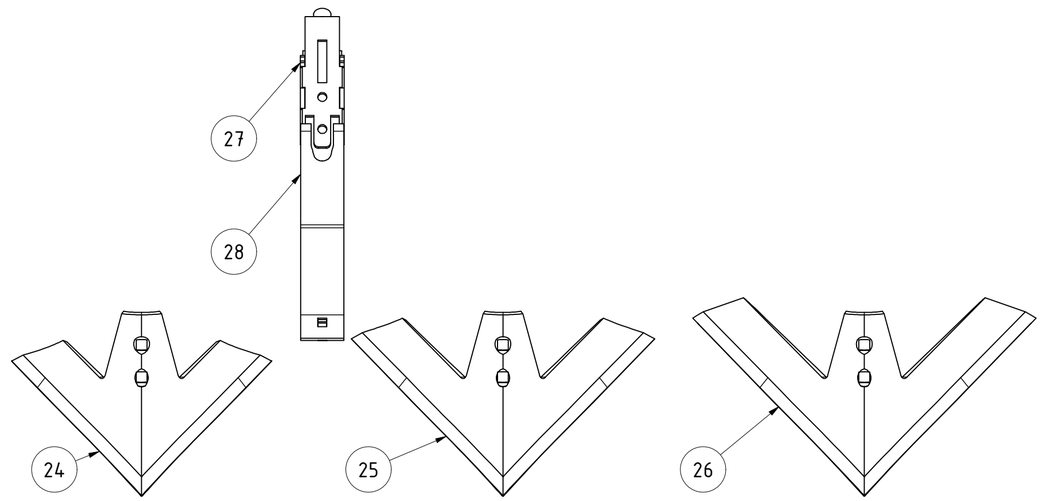

TEILELISTE

OBJEKT	MENGE	BAUTEILNUMMER	BESCHREIBUNG
1	1	008352	Scharspitze 80x25 Hartmetall
2	1	008353	Schnellwechselscharspitze 80/25 Hartmetall
3	1	060771	Schnellwechselscharspitze 80/14 ohne Finne hartbeschichtet
4	1	K10-92.236	Scharspitze 80/14 hartbeschichtet
5	1	033466	Schnellwechselscharspitze 80/14 ohne Finne
6	1	K10-92.230	Scharspitze 80/14
7	1	061204	Schnellwechselscharspitze 55/15 ohne Finne
8	1	061205	Schnellwechselscharspitze 55/15 ohne Finne hartbeschichtet
9	1	072820	Scharspitze 55x25 Hartmetall lackiert
10	1	011605	Schnellwechselleitblech 80
11	1	014997	Schnellwechselleitblech 80 hartbeschichtet
12	1	011557	Schnellwechselleitblech 55
13	1	014996	Schnellwechselleitblech 55 hartbeschichtet
14	1	061206	Schnellwechselscharspitze 100/12 ohne Finne hartbeschichtet
15	1	021764	Schnellwechselscharspitze 100/12 ohne Finne
16	1	K10-92.229	Scharspitze 100/12
17	1	K10-92.344	Scharspitze 100/14 hartbeschichtet
18	1	072466	Schmutzplatte für Schmaladapter schraubbar
19	1	093145	Sonderklappstecker 11x45
20	1	018839	Flügel 290
21	1	040193	Flügel 290/10 harbeschichtet
22	1	007647	Schnellwechselfügel 320/10 (Connect 40)
23	1	015264	Flügel 320/10 aufgepanzert
24	1	065624	Gänsefußschar 360/8 für Connect 40
25	1	062042	Gänsefußschar 420/8 für Connect 40
26	1	073723	Gänsefußschar 480/8 für Connect 40
27	1	062048	Adapter Gänsefußschar Connect 40
28	1	062141	Schnellwechselleitblech 60/8 für Adapter Gänsefußschar
29	1	026064	Schnellwechselleitblech links 55/8 nach rechts gedreht
30	1	026065	Schnellwechselleitblech rechts 55/8 nach links gedreht
31	1	026062	Schnellwechselleitblech links 80/8 nach rechts gedreht
32	1	026063	Schnellwechselleitblech rechts 80/8 nach links gedreht
33	1	082937	Scharschraube DIN 5713 M16x70 inkl. Mutter DIN 6923
34	1	021893	Flügel 380/10 für Connect 40

Übersicht Grubber Verschleißteile

Revision	Konstrukteur	Datum
	CMaier	07.04.2020

Teilenummer: 078854

Konstrukteur | Datum

KERNER

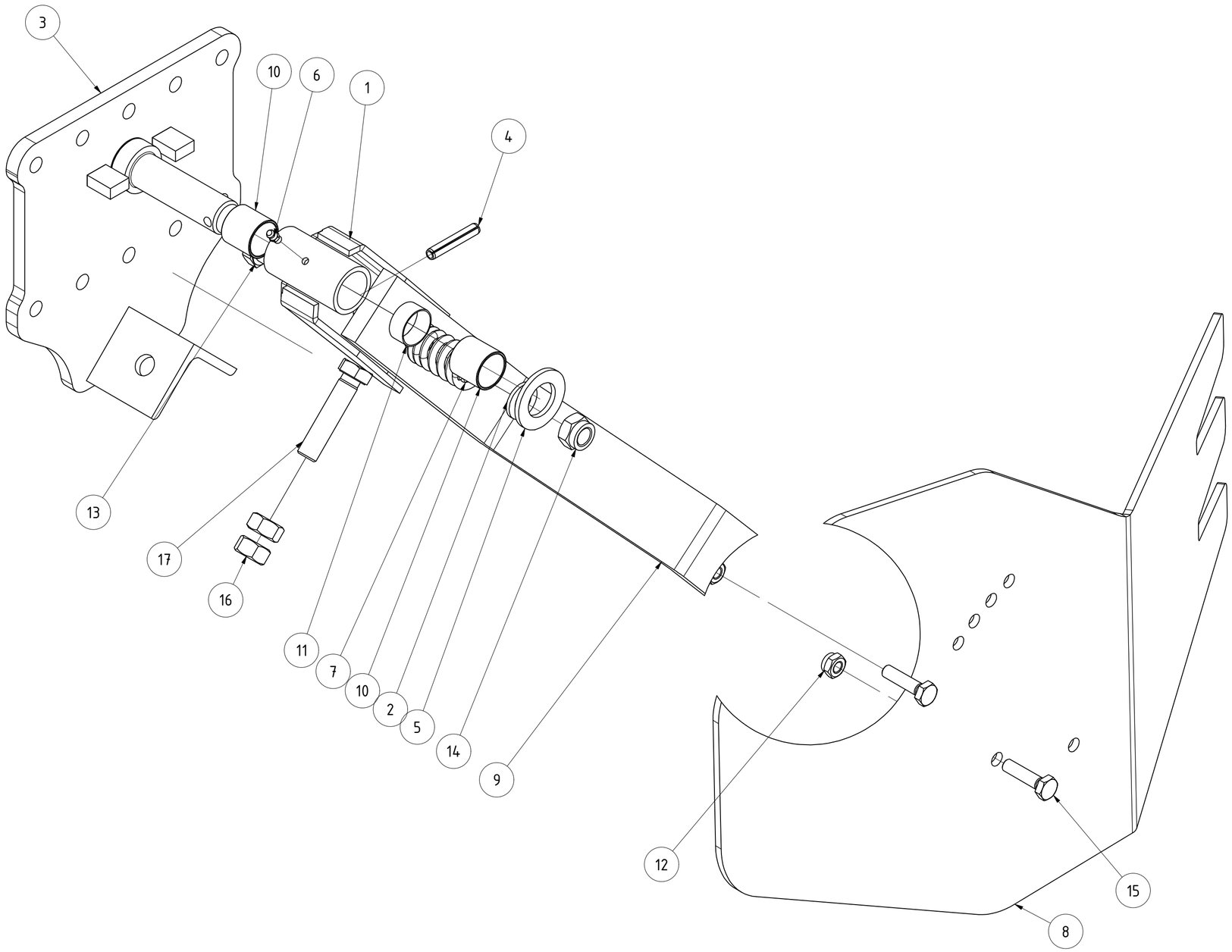

TEILELISTE			
OBJEKT	MENGE	BAUTEILNUMMER	BESCHREIBUNG
1	1	K10-015.220	Schwenkteil Komet
2	1	DIN 125 - A 17	Unterlegscheibe
3	1	009618	Befestigungsplatte für Randblech klemmbar
4	1	ISO 8752 - 8 x 50	Spannstift
5	1	DIN 125 - A 29	Unterlegscheibe
6	1	DIN 71412 - AM 6	Kegelschmiernippel Form A
7	1	G02-015.300	Druckfeder 6x32x60
8	1	030433	Randblech 5 Loch links X3/X4
9	1	G02-015.251	Haltearm lang
10	2	01-008.1000	Gleitlager 28x32x30
11	1	02-015.175	Distanzbuchse für Gleitlager
12	2	DIN 985 - M10	Sechskantmutter
13	1	DIN 931-1 - M16 x 100	Sechskantschraube
14	1	DIN 985 - M16	Sechskantmutter
15	2	DIN 933 - M10 x 40	Sechskantschraube
16	2	DIN 934 - M16	Sechskantmutter
17	1	DIN 933 - M16 x 70	Sechskantschraube

Randblech starr links kpl.

Revision	Konstrukteur	Datum
	CMaier	19.03.2020

030436

Teilenummer

Konstrukteur | Datum

KERNER

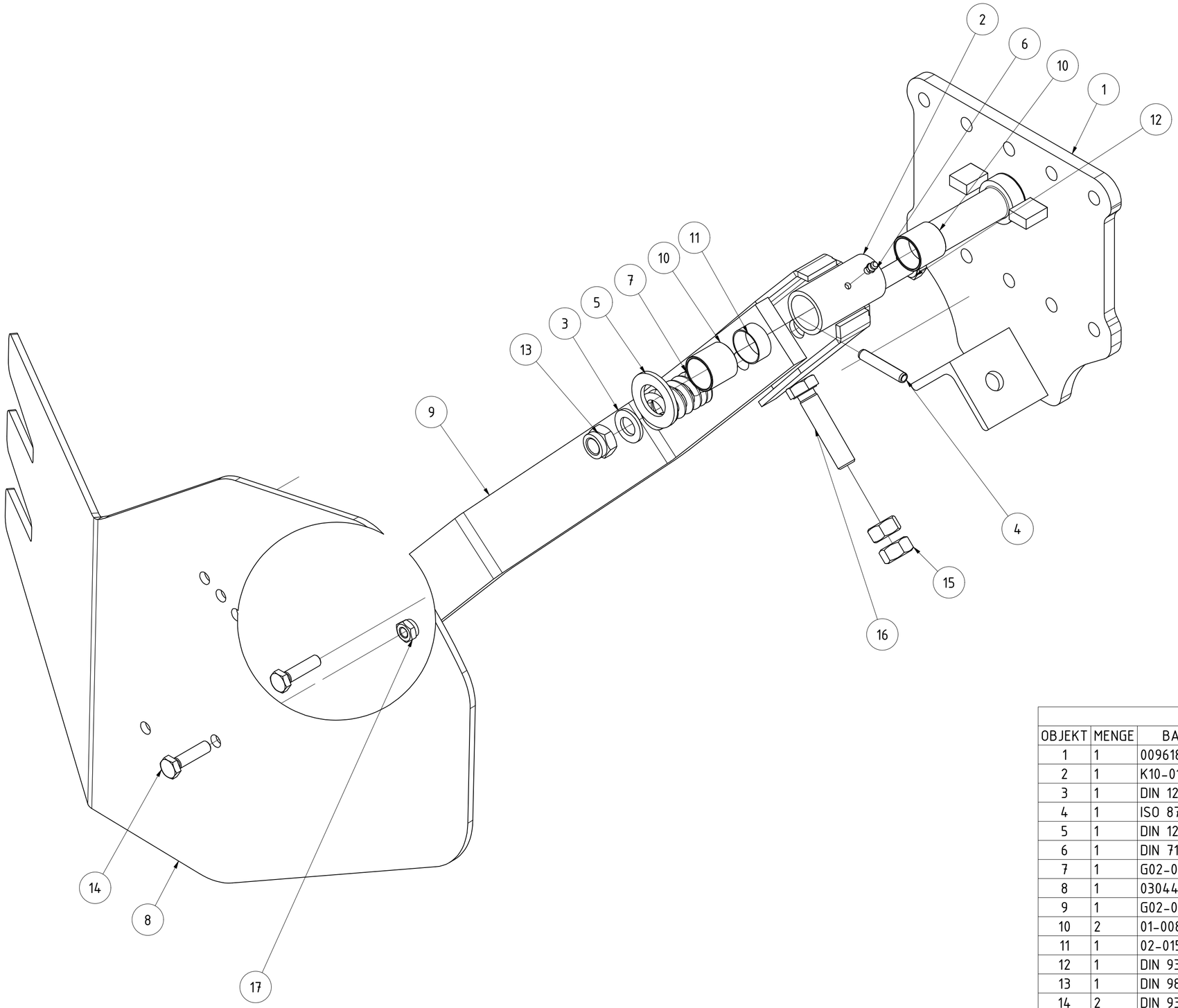

TEILELISTE			
OBJEKT	MENGE	BAUTEILNUMMER	BESCHREIBUNG
1	1	009618	Befestigungsplatte für Randblech klemmbar
2	1	K10-015.220	Schwenkteil Komet
3	1	DIN 125 - A 17	Unterlegscheibe
4	1	ISO 8752 - 8 x 50	Spannstift
5	1	DIN 125 - A 29	Unterlegscheibe
6	1	DIN 71412 - AM 6	Kegelschmiernippel Form A
7	1	G02-015.300	Druckfeder 6x32x60
8	1	030444	Randblech 5 Loch rechts X3/X4
9	1	G02-015.251	Haltearm lang
10	2	01-008.1000	Gleitlager 28x32x30
11	1	02-015.175	Distanzbuchse für Gleitlager
12	1	DIN 931-1 - M16 x 100	Sechskantschraube
13	1	DIN 985 - M16	Sechskantmutter
14	2	DIN 933 - M10 x 40	Sechskantschraube
15	2	DIN 934 - M16	Sechskantmutter
16	1	DIN 933 - M16 x 70	Sechskantschraube
17	2	DIN 985 - M10	Sechskantmutter

Randblech starr rechts kpl.

Revision	Konstrukteur	Datum
	CMaier	19.03.2020

030447
Teilenummer

Konstrukteur Datum

KERNER

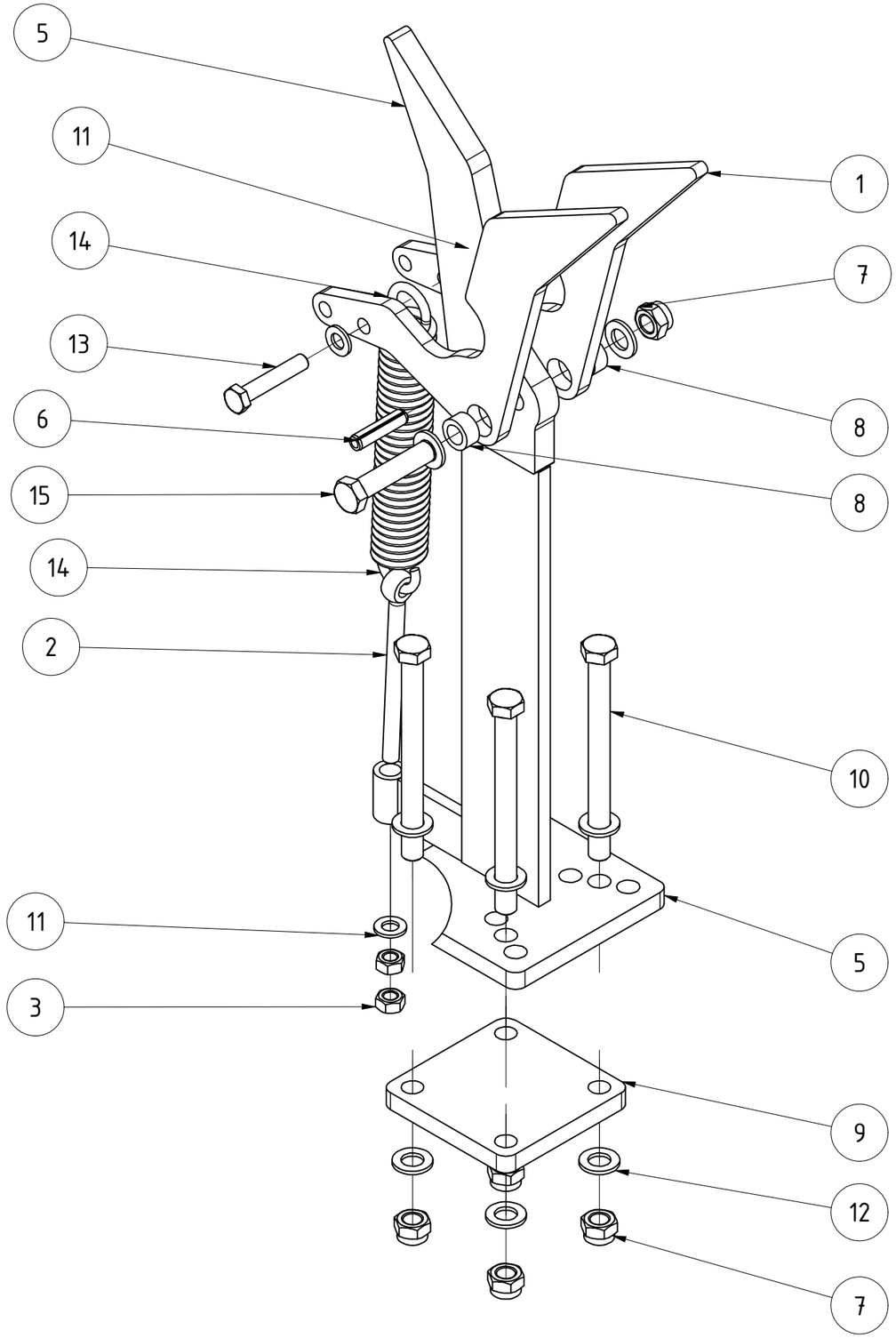

TEILELISTE

OBJEKT	MENGE	BAUTEILNUMMER	BESCHREIBUNG
1	2	075671	Riegelhaken oben lang
2	1	DIN 444 - LB - M12 x 160	Ringschraube
3	2	DIN 934 - M12	Sechskantmutter
4	1	DIN 985 - M12	Sechskantmutter
5	1	073038	Haken kpl.
6	1	ISO 8752 - 12 x 50	Spannstift
7	5	DIN 985 - M16	Sechskantmutter
8	2	02-010.190	Distanzbuchse für Messerschienenaufhängung
9	1	033240	Klemmplatte für 80x80 Rohr
10	4	DIN 931-1 - M16 x 180	Sechskantschraube
11	3	DIN 125 - A 13	Unterlegscheibe
12	10	DIN 125 - A 17	Unterlegscheibe
13	1	DIN 931-1 - M12 x 65	Sechskantschraube
14	1	082041	Zugfeder Knörzer 27/1/2
15	1	DIN 931-1 - M16 x 75	Sechskantschraube

Verriegelung hakenseitig X3/X4

Revision	Konstrukteur	Datum
	CMaier	20.03.2020

074823

Teilenummer

Konstrukteur Datum

KERNER

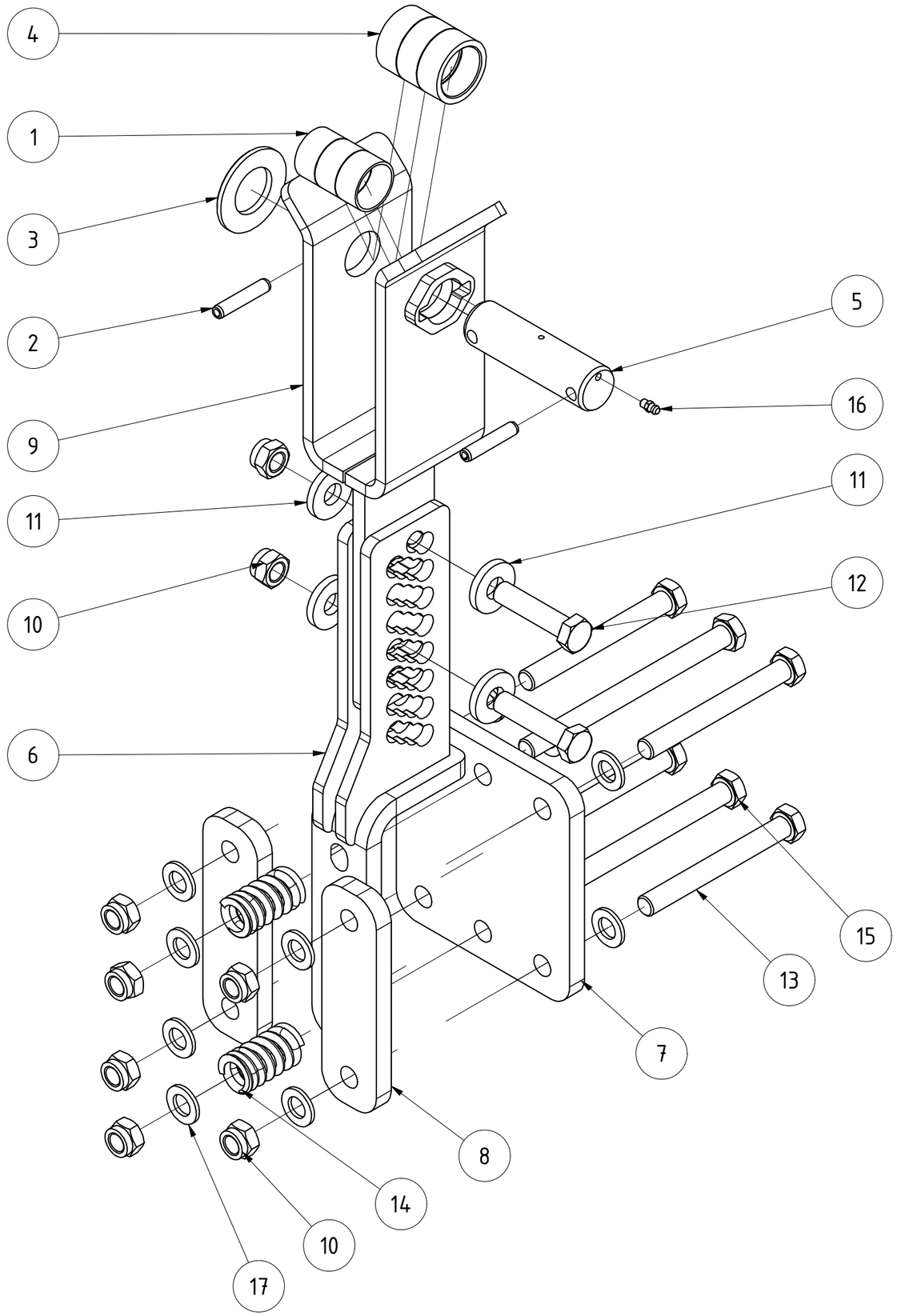

TEILELISTE

OBJEKT	MENGE	BAUTEILNUMMER	BESCHREIBUNG
1	3	001083	Gleitbuchse 35/39 20 mm
2	2	ISO 8752 - 10 x 50	Spannstift
3	1	DIN 125-1 - B 37	Unterlegscheibe
4	3	073014	Hülse
5	1	EA12-230.050a	Bolzen Ø35 für Walzenrahmen
6	1	073025	Konsole für Verriegelung X3/X4
7	1	073026	Gegenplatte für Konsole Verriegelung
8	2	013694	Gegenplatte für Zusatzzinkenkonsole K4X
9	1	073028	Gabel kpl.
10	8	DIN 985 - M16	Sechskantmutter
11	4	DIN 7349 - 17	Scheiben für Schrauben mit schweren Spannhülsen
12	2	DIN 931-1 - M16 x 70	Sechskantschraube
13	4	DIN 931-1 - M16 x 140	Sechskantschraube
14	2	G02-015.300	Druckfeder 6x32x60
15	2	DIN 931-1 - M16 x 200	Sechskantschraube
16	1	DIN 71412 - AM 6	Kegelschmiernippel Form A
17	12	DIN 125 - A 17	Unterlegscheibe

Verriegelung gabelseitig X3/X4

Revision	Konstrukteur	Datum
	CMaier	20.03.2020

074826

Teilenummer

Konstrukteur Datum

KERNER

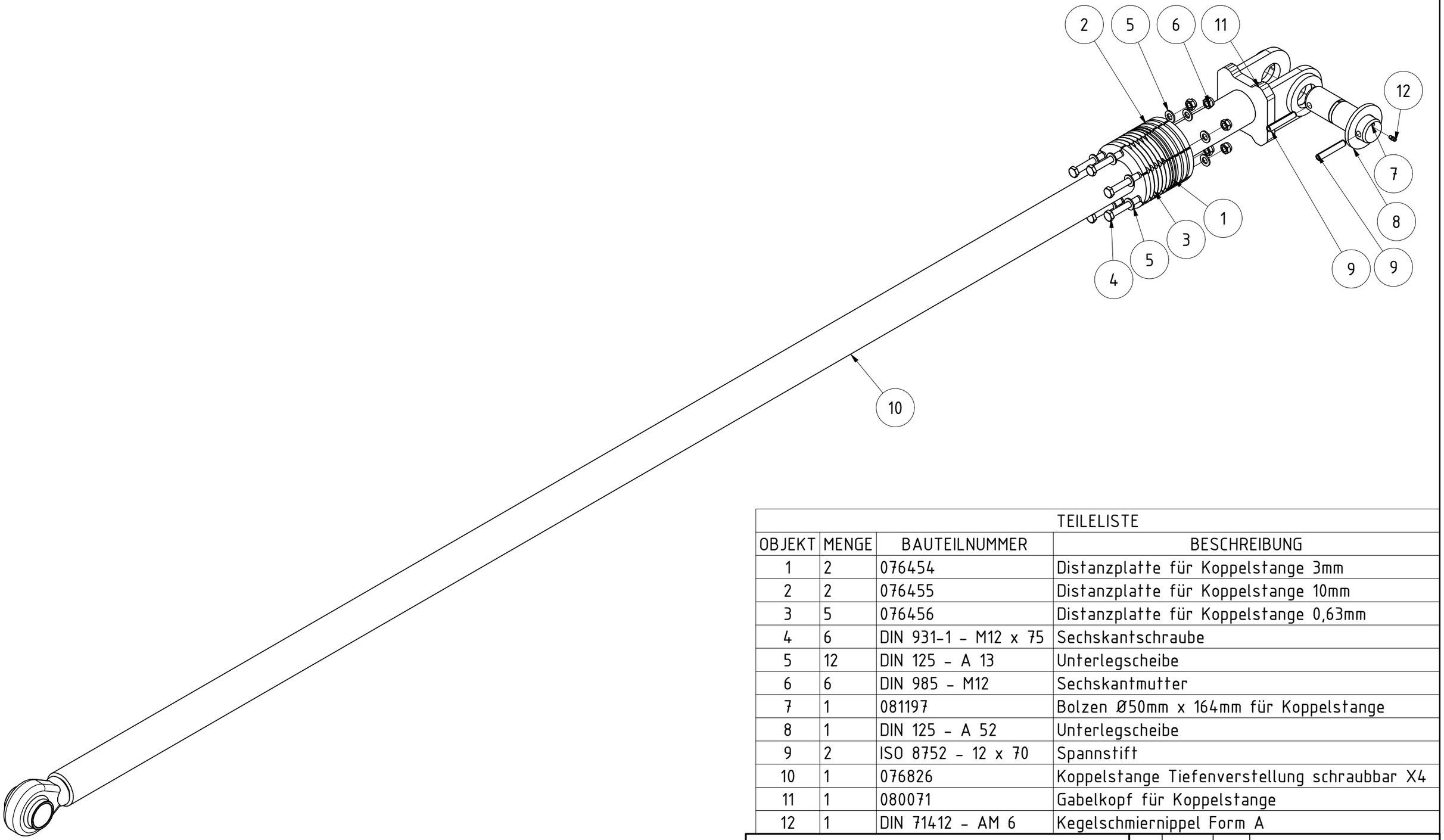

TEILELISTE			
OBJEKT	MENGE	BAUTEILNUMMER	BESCHREIBUNG
1	2	076454	Distanzplatte für Koppelstange 3mm
2	2	076455	Distanzplatte für Koppelstange 10mm
3	5	076456	Distanzplatte für Koppelstange 0,63mm
4	6	DIN 931-1 - M12 x 75	Sechskantschraube
5	12	DIN 125 - A 13	Unterlegscheibe
6	6	DIN 985 - M12	Sechskantmutter
7	1	081197	Bolzen Ø50mm x 164mm für Koppelstange
8	1	DIN 125 - A 52	Unterlegscheibe
9	2	ISO 8752 - 12 x 70	Spannstift
10	1	076826	Koppelstange Tiefenverstellung schraubbar X4
11	1	080071	Gabelkopf für Koppelstange
12	1	DIN 71412 - AM 6	Kegelschmiernippel Form A

Koppelstange Tiefenverstellung X4 geschraubt

Teilenummer	Revision	Konstrukteur	Datum
076825		CMaier	16.03.2020

KERNER

TEILELISTE			
OBJEKT	MENGE	BAUTEILNUMMER	BESCHREIBUNG
1	1	066605	Komplettrad 400/60 - 15.5 rechts
2	1	070141	Stützradarm doppelt
3	2	026412	Bolzen Ø35x75
4	2	DIN 125 - A 36	Unterlegscheibe
5	6	ISO 8752 - 10 x 50	Spannstift
6	2	DIN 71412 - AM 6	Kegelschmiernippel Form A
7	1	067110	Bolzen Ø50x115 kleine Olive
8	9	DIN 125 - A 17	Unterlegscheibe
9	5	DIN 985 - M16	Sechskantmutter
10	4	DIN 931-1 - M16 x 110	Sechskantschraube
11	1	066651	Komplettrad 400/60 - 15.5 links
12	1	EA 12-230.100a	Bolzen D30 EA Klappzylinder Scheibenrahmen
13	1	DIN 933 - M16 x 45	Sechskantschraube
14	12	001114	Radmutter M18x1,5 DIN 74361
15	1	080029	Laufachse schmierbar Spur 700mm LH

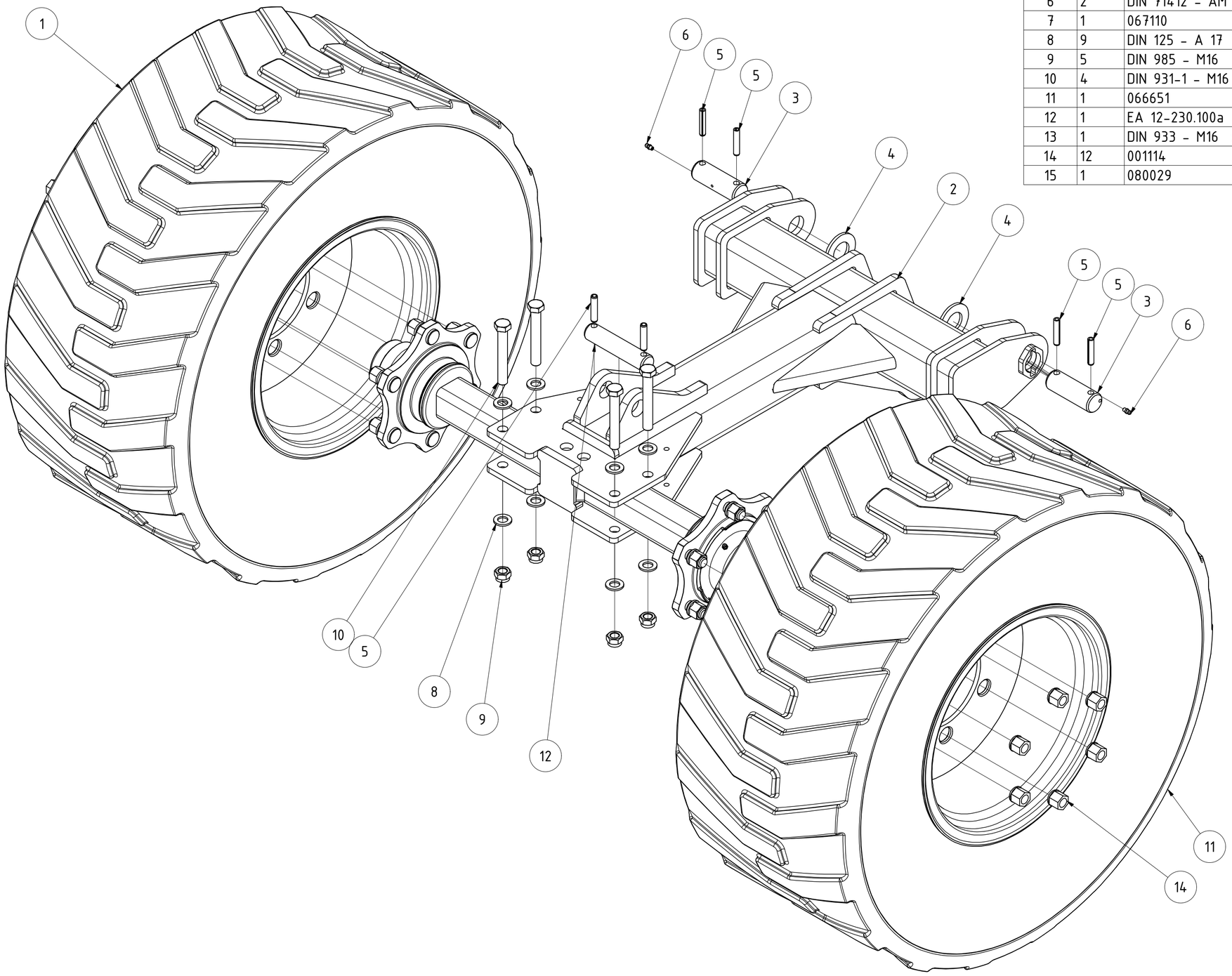

Tastrad doppelt kpl.	B	CMaier	25.11.2022	
	Revision	Konstrukteur	Datum	
072786		CMaier	16.03.2020	KERNER
Teilenummer		Konstrukteur	Datum	

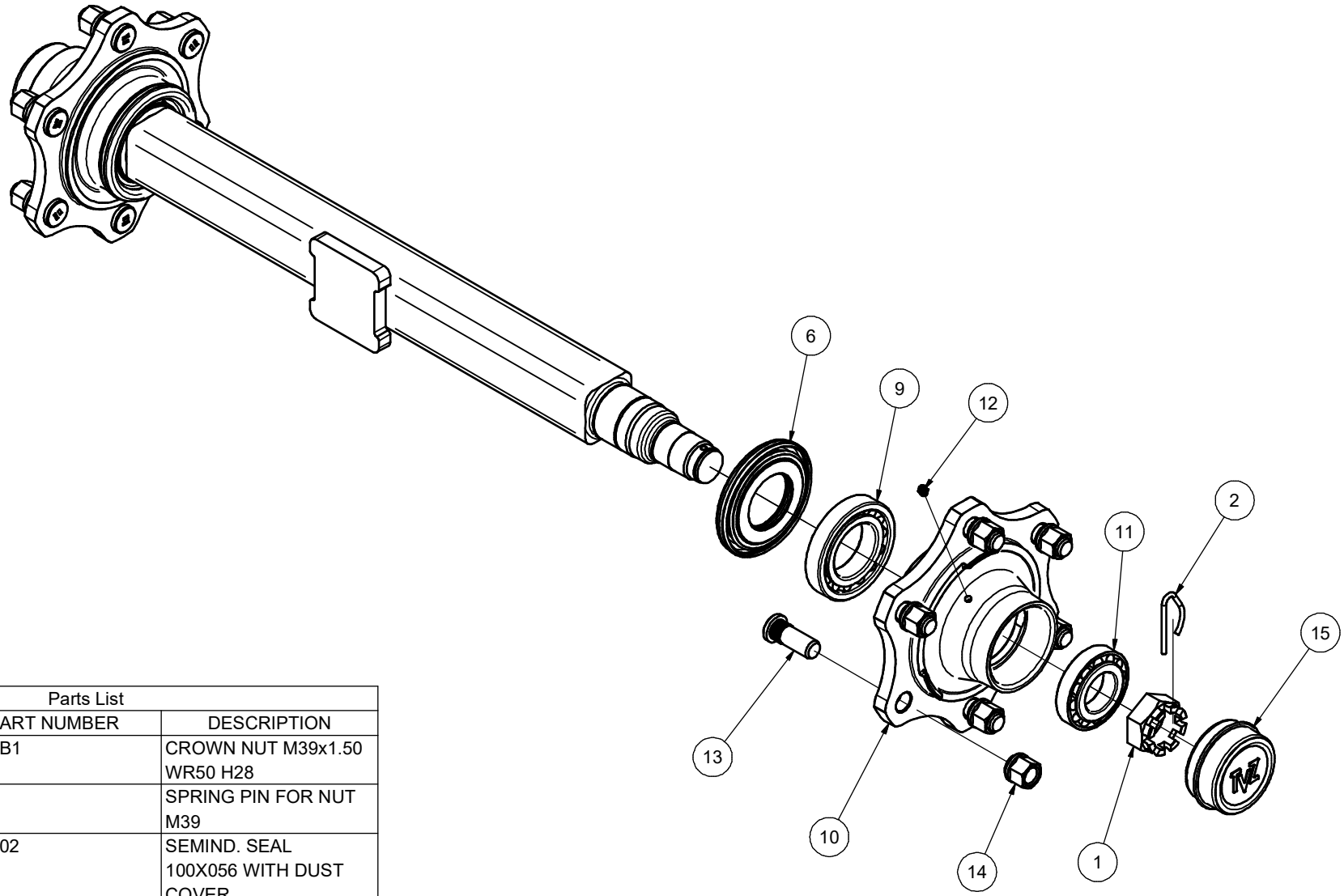

Parts List			
ITEM	QTY	PART NUMBER	DESCRIPTION
1	2	57539B1	CROWN NUT M39x1.50 WR50 H28
2	2	58205	SPRING PIN FOR NUT M39
6	2	5431002	SEMIND. SEAL 100X056 WITH DUST COVER
9	2	59130211	30211 055 100 22.75
10	2	61L6LA008IT	HUB H06 18 080-0100 160-205 REAR MACHINING GREASE NIPPLE
11	2	59130208	30208 040 080 19.75
12	2	9860611	GREASE NIPPLE STRAIGHT M06x1.00
13	12	57118B1	STUD M18x1,50 L054
14	12	57318B4	STUD NUT M18x1,50 CH24 GERMAN TYPE
15	2	56108009	CAP ø80 TVZ

COAT VERDE RAL 6001
GREEN RAL 6001

LENGHT WITHOUT TOLLERANCE

MATERIAL - HARDNESS

REF. (A3)

SCALE 1:4

DIAMETER WITHOUT TOLLERANCE

RADIUS WITHOUT DIMENSIONS

	DRAWN	APPROVED
DATE	08/07/20	08/07/20
NAME	GRECO D.	MAGALINI A.

REPLACE DATE: NAME:

REPLACED BY DATE: NAME:

OWNER V | Ra [μm] | WEIGHT [kg]

ASSALE Q060X 700 LH06 160-205 S018
SENZA FRENO GER TAPPO TVZ
AXLE S060X 700 LH06 160-205 S018
WITHOUT BRAKE GER TVZ CAP

DWG. N.° A06006642000006_SPARE | SHEET 1/1 | LAST REV. 08/07/20 | R.No. 0

La ditta si riserva la proprietà di questo disegno. NON DIVULGARE. Confidential copyright reserved NO COPYING OR EXHIBITING.

Ersatzteilliste Laufachse A06006640000213			
Position	***Stückzahl***	***Teilenr. Kerner***	***Bezeichnung***
1	2	012357	Kronenmutter M39x1,5
2	2	012358	Federstift für Kronenmutter M39x1,5
6	2	073768	Dichtung 100x056 mit Staubschutzhaube
9	2	012350	Kegelrollenlager 30211
10	2	073769	Radnabe schmierbar
11	2	012354	Kegelrollenlager 30208
12	2	71412.6x1	Schmiernippel 6x1
13	12	012356	Radbolzen M18x1,5
14	12	013178	Kugelbundmutter M18x1,5
15	2	012355	Radkappe Ø80 TVZ

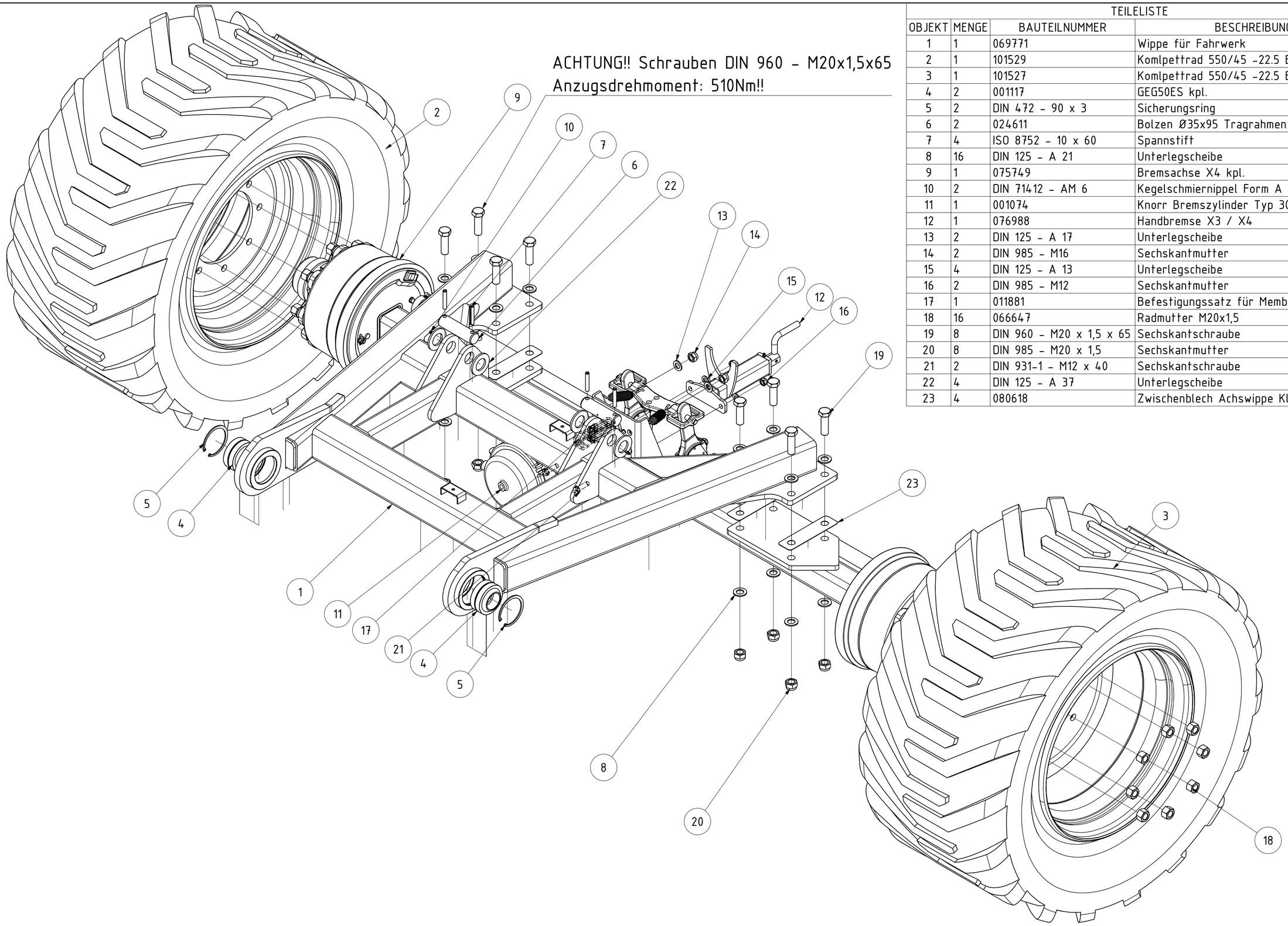

TEILELISTE

OBJEKT	MENGE	BAUTEILNUMMER	BESCHREIBUNG
1	1	069771	Wippe für Fahrwerk
2	1	101529	Komlpettrad 550/45 -22.5 ET-50 rechts
3	1	101527	Komlpettrad 550/45 -22.5 ET-50 links
4	2	001117	GEG50ES kpl.
5	2	DIN 472 - 90 x 3	Sicherungsring
6	2	024611	Bolzen Ø35x95 Tragrahmen Scheibenegge
7	4	ISO 8752 - 10 x 60	Spannstift
8	16	DIN 125 - A 21	Unterlegscheibe
9	1	075749	Bremsachse X4 kpl.
10	2	DIN 71412 - AM 6	Kegelschmiernippel Form A
11	1	001074	Knorr Bremszylinder Typ 30
12	1	076988	Handbremse X3 / X4
13	2	DIN 125 - A 17	Unterlegscheibe
14	2	DIN 985 - M16	Sechskantmutter
15	4	DIN 125 - A 13	Unterlegscheibe
16	2	DIN 985 - M12	Sechskantmutter
17	1	011881	Befestigungssatz für Membranzylinder
18	16	066647	Radmutter M20x1,5
19	8	DIN 960 - M20 x 1,5 x 65	Sechskantschraube
20	8	DIN 985 - M20 x 1,5	Sechskantmutter
21	2	DIN 931-1 - M12 x 40	Sechskantschraube
22	4	DIN 125 - A 37	Unterlegscheibe
23	4	080618	Zwischenblech Achswippe Klemmstelle

Achse inkl. Achswippe

Revision	Konstrukteur	Datum
C	CMaier	21.10.2022
B	CMaier	04.11.2021

Teilenummer: 072780

Konstrukteur: CMaier

Datum: 19.03.2020

KERNER

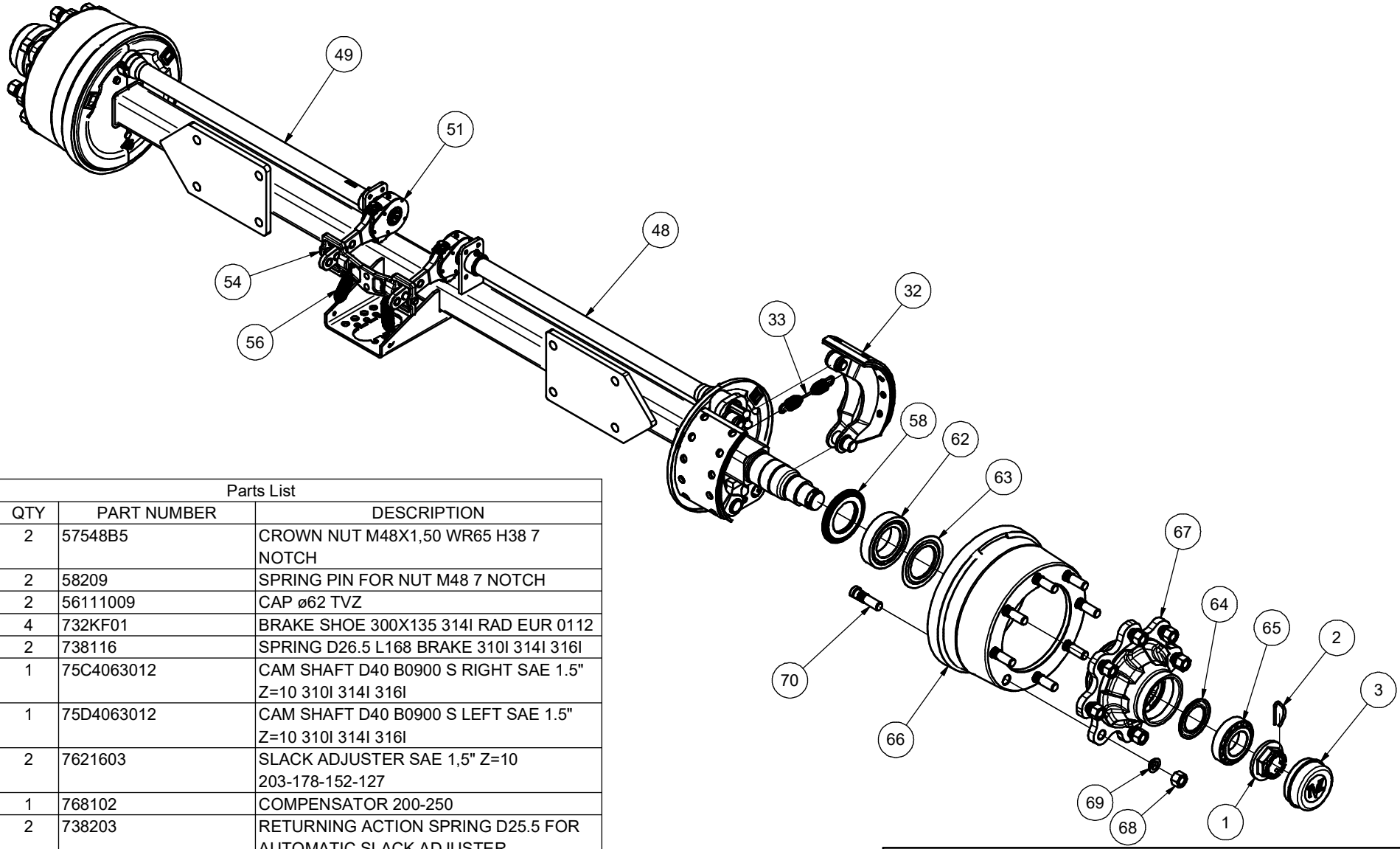

Parts List			
ITEM	QTY	PART NUMBER	DESCRIPTION
1	2	57548B5	CROWN NUT M48X1,50 WR65 H38 7 NOTCH
2	2	58209	SPRING PIN FOR NUT M48 7 NOTCH
3	2	56111009	CAP ø62 TVZ
32	4	732KF01	BRAKE SHOE 300X135 314I RAD EUR 0112
33	2	738116	SPRING D26.5 L168 BRAKE 310I 314I 316I
48	1	75C4063012	CAM SHAFT D40 B0900 S RIGHT SAE 1.5" Z=10 310I 314I 316I
49	1	75D4063012	CAM SHAFT D40 B0900 S LEFT SAE 1.5" Z=10 310I 314I 316I
51	2	7621603	SLACK ADJUSTER SAE 1,5" Z=10 203-178-152-127
54	1	768102	COMPENSATOR 200-250
56	2	738203	RETURNING ACTION SPRING D25.5 FOR AUTOMATIC SLACK ADJUSTER
58	2	54G1301	IND. SEAL 077/130
62	2	59132215	32215 075 130 33,25
63	2	5511301	NILOS FOR BEARING 32215
64	2	5530991	NILOS GREASE SEAL 099/062 FOR 32212
65	2	59132212	32212 060 110 29.75
66	2	66LKB0802	DRUM 300X135 H08 20 275-220
67	2	61L08110130260	HUB H08 20 110-130 220-275
68	16	57320B1	STUD NUT M20x1,50 CH30 THICK TYPE
69	16	574201	LIMES WASHER ø20.5
70	16	57120B12	STUD M20X1,50 L083 HUB AND DRUM BRAKE

COAT: VERDE RAL 6001 / GREEN RAL 6001

LENGHT WITHOUT TOLLERANCE | MATERIAL - HARDNESS | REF. (A3) | SCALE 1:9

DIAMETER WITHOUT TOLLERANCE

RADIUS WITHOUT DIMENSIONS

	DRAWN	APPROVED
DATE	05/06/20	05/06/20
NAME	GRECO D.	MAGALINI A.

REPLACE | DATE: | NAME:

REPLACED BY | DATE: | NAME:

OWNER: V | Ra [μm] | WEIGHT [kg]

ASSALE Q080X2300 RD08 220-275 S020
FR.300X135 LV.REG. LIM TAPPO TVZ
AXLE S080X2300 RD08 220-275 S020
BR.300X135 LV.ADJ. LIM TVZ CAP

DWG. N.°: A08008671314I018_SPARE | SHEET: 1/1 | LAST REV.: 05/06/20 | R.No.: 0

La ditta si riserva la proprietà di questo disegno. NON DIVULGARE. Confidential copyright reserved NO COPYING OR EXHIBITING.

Ersatzteilliste Bremsachse A08008671314I018			
Position	***Stückzahl***	***Teilenr. Kerner***	***Bezeichnung***
1	2	066637	Kronenmutter M48x1,5
2	2	080518	Federstift für Kronenmutter M48x1,5
3	2	080519	Radkappe Ø62 TVZ
32	4	080520	Bremsbacke 300x135
33	2	080521	Feder D26,5 L168
48	1	080522	Bremswelle D40 B0900 S rechts
49	1	080523	Bremswelle D40 B0900 S links
51	2	080524	Bremshebel 203-178-152-127
54	1	080525	Kompensator 200-250
56	2	080526	Rückstellfeder D25,5
58	2	080527	Dichtring 077/130
62	2	080528	Kegelrollenlager 32215
63	2	080529	Nilosring für 32215
64	2	080530	Nilosring für 32212
65	2	080531	Kegelrollenlager 32212
66	2	080532	Bremstrommel 300x135
67	2	080607	Radnabe 110-130 220-275
68	16	066647	Radmutter M20x1,5
69	16	066646	Federring Limes M20
70	16	018558	Radbolzen M20x1,5

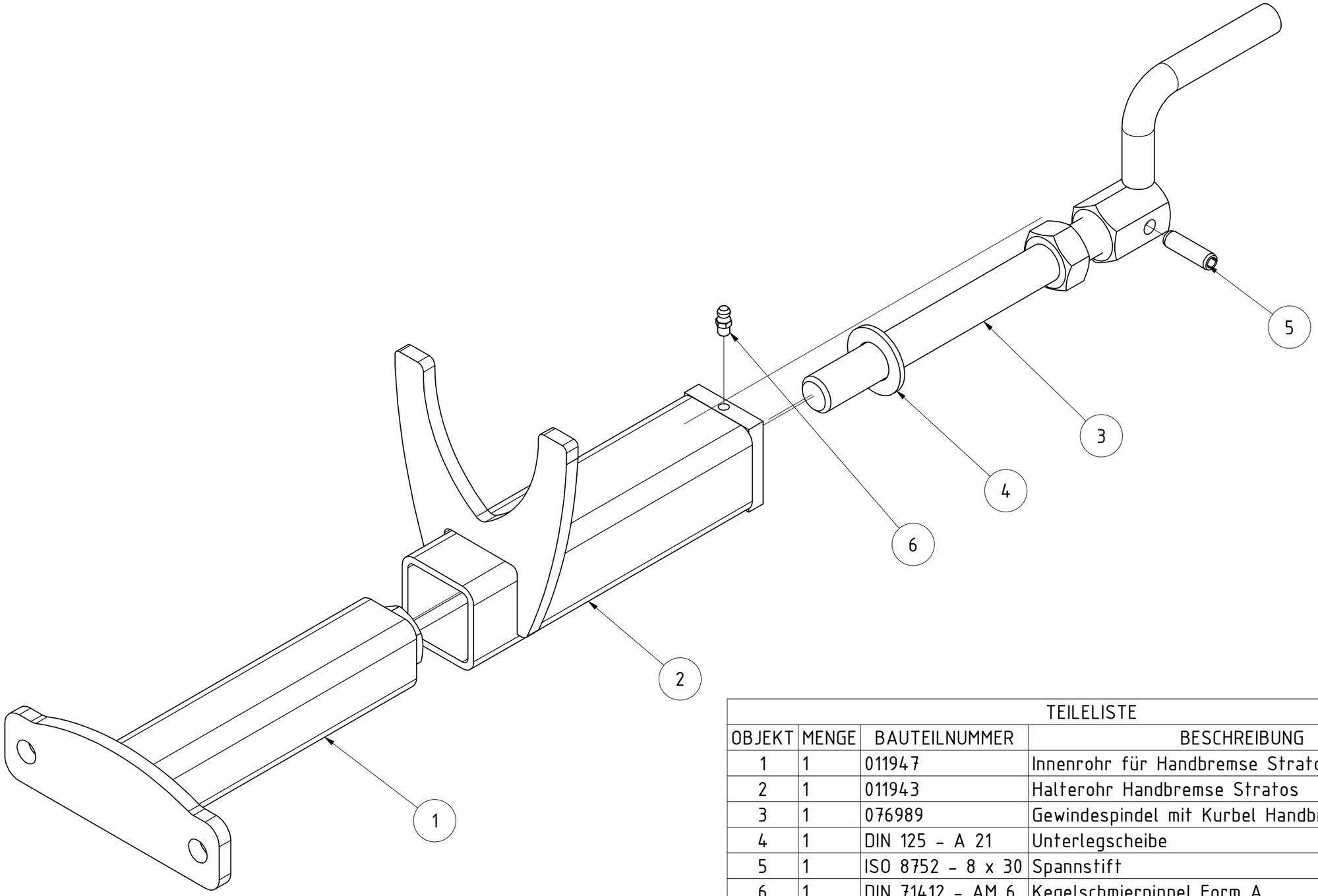

TEILELISTE

OBJEKT	MENGE	BAUTEILNUMMER	BESCHREIBUNG
1	1	011947	Innenrohr für Handbremse Stratos
2	1	011943	Halterohr Handbremse Stratos
3	1	076989	Gewindespindel mit Kurbel Handbremse X3 / X4
4	1	DIN 125 - A 21	Unterlegscheibe
5	1	ISO 8752 - 8 x 30	Spannstift
6	1	DIN 71412 - AM 6	Kegelschmiernippel Form A

Handbremse X3 / X4

Revision	Konstrukteur	Datum
	CMaier	19.03.2020

076988

Teilenummer

Konstrukteur Datum

KERNER

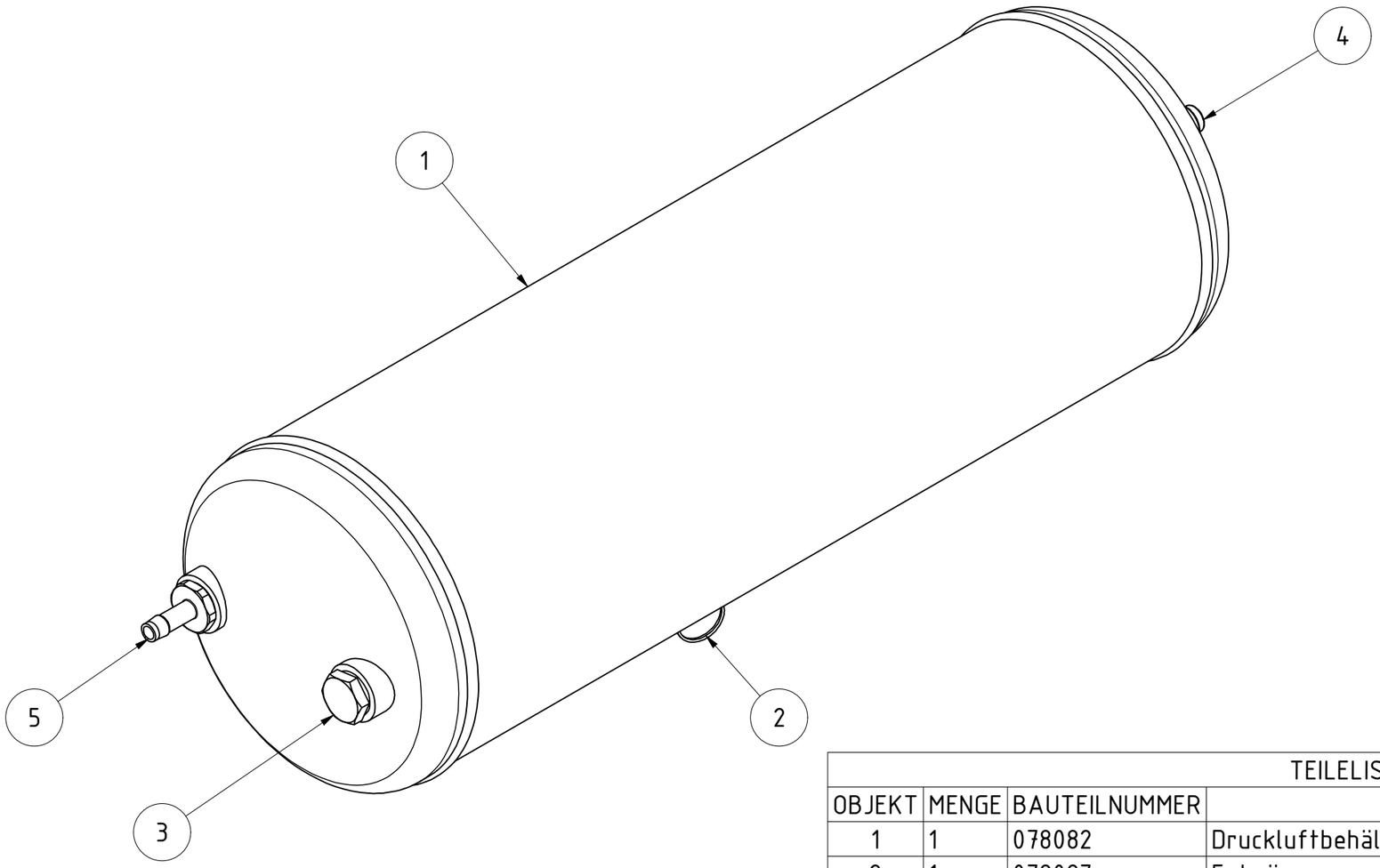

TEILELISTE

OBJEKT	MENGE	BAUTEILNUMMER	BESCHREIBUNG
1	1	078082	Druckluftbehälter Ø206 20l
2	1	078087	Entwässerungsventil inkl. Druckring und O-Ring
3	1	078091	Verschlussschraube M22x1,5 inkl. Druckring und O-Ring
4	1	078093	Prüfanschluss inkl. Druckring und O-Ring
5	1	078100	Schlauchstutzen M22x1,5 inkl. Druckring und O-Ring

Druckluftbehälter kpl.

Revision	Konstrukteur	Datum
	CMaier	07.04.2020
	Konstrukteur	Datum

078094

Teilenummer

KERNER

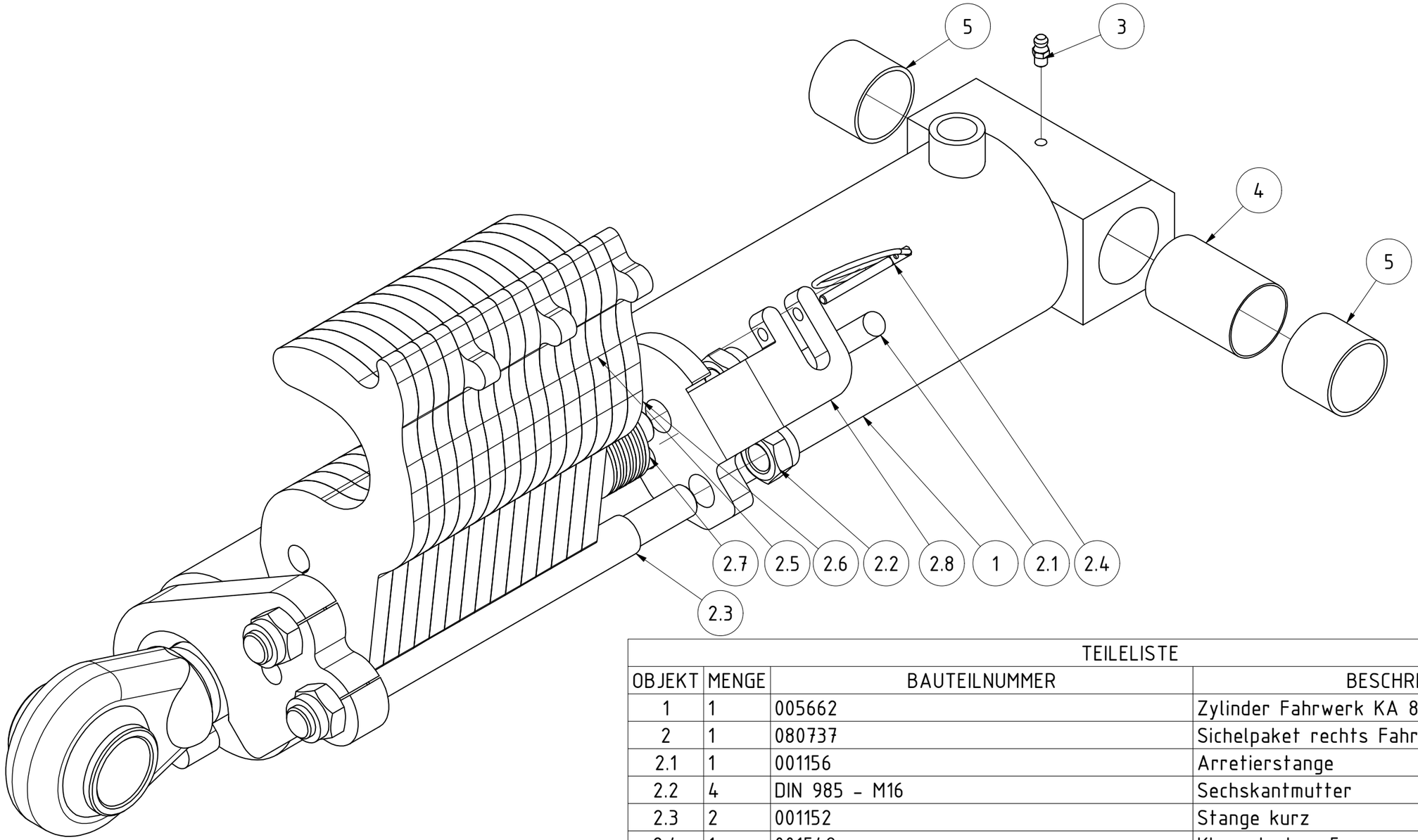

TEILELISTE

OBJEKT	MENGE	BAUTEILNUMMER	BESCHREIBUNG
1	1	005662	Zylinder Fahrwerk KA 80x40x350 rechts
2	1	080737	Sichelpaket rechts Fahrwerk X3/X4
2.1	1	001156	Arretierstange
2.2	4	DIN 985 - M16	Sechskantmutter
2.3	2	001152	Stange kurz
2.4	1	001549	Klappstecker_5
2.5	12	080701	Schwenkplatte2 Ausschwenkwinkel begrenzt
2.6	3	080700	Schwenkplatte2N Ausschwenkwinkel begrenzt
2.7	8	001154	Tellerfeder 20,2x40
2.8	1	001137	Verbindungsflach2 links
3	1	DIN 71412 - AM 6	Kegelschmiernippel Form A
4	1	EA12-260.355 Distanzbuchse für Schwenkteil	
5	2	001084	Gleitbuchse 35/39 30 mm

Fahrwerkszylinder X3/X4 komplett links

Revision	Konstrukteur	Datum
	CMaier	02.07.2020

080738

Teilenummer

Konstrukteur | Datum

KERNER

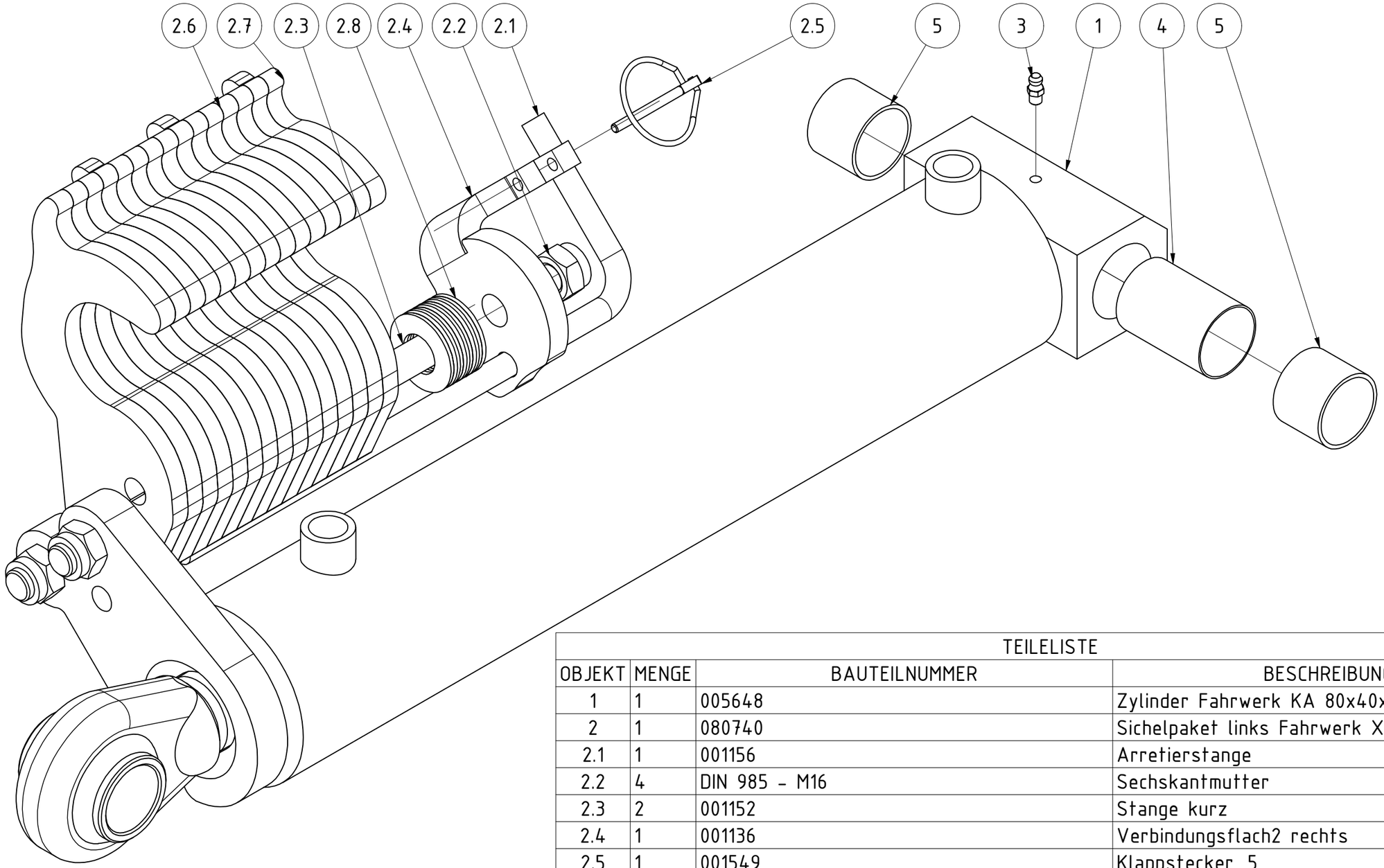

TEILELISTE

OBJEKT	MENGE	BAUTEILNUMMER	BESCHREIBUNG
1	1	005648	Zylinder Fahrwerk KA 80x40x350 links
2	1	080740	Sichelpaket links Fahrwerk X3/X4
2.1	1	001156	Arretierstange
2.2	4	DIN 985 - M16	Sechskantmutter
2.3	2	001152	Stange kurz
2.4	1	001136	Verbindungsflach2 rechts
2.5	1	001549	Klappstecker_5
2.6	12	080701	Schwenkplatte2 Ausschwenkwinkel begrenzt
2.7	3	080700	Schwenkplatte2N Ausschwenkwinkel begrenzt
2.8	8	001154	Tellerfeder 20,2x40
3	1	DIN 71412 - AM 6	Kegelschmiernippel Form A
4	1	EA12-260.355 Distanzbuchse für Schwenkteil	
5	2	001084	Gleitbuchse 35/39 30 mm

Fahrwerkszylinder X3/X4 komplett links

Teilenummer	Revision	Konstrukteur	Datum
080738		CMaier	02.07.2020

KERNER

TEILELISTE			
OBJEKT	MENGE	BAUTEILNUMMER	BESCHREIBUNG
1	1	075757	Zentralrohr Sternverteiler X4 520 links
2	1	074434	Sternverteilerarm einfach rechts X4
2.1	1	004685	Sternradlagerung incl. O-Ring und Abdeckblech
2.2	1	013949	Sternrad 500 mm
2.3	1	DIN 125 - A 25	Unterlegscheibe
2.4	1	ISO 10512 - M24 x 2	Sechskantmutter
2.5	1	063278.1	Halbschale für Profil 60x60 (175mm Rundschnur)
2.6	4	DIN 933 - M12 x 55	Sechskantschraube
2.7	8	DIN 125 - A 13	Unterlegscheibe
2.8	4	DIN 985 - M12	Sechskantmutter
2.9	4	EA12-004.005	Gummi für Halbschale 60x60
2.10	1	074435	Sternverteilerarm einfach rechts X4
2.11	4	DIN 933 - M10 x 25	Sechskantschraube
3	4	077247	Sternverteilerarm doppelt X4 V4
3.1	2	004685	Sternradlagerung incl. O-Ring und Abdeckblech
3.1.1	1	004680	Gehäuse für Sternverteiler
3.1.2	1	ST11-003.120	Abdeckblech
3.1.3	1	ST11-003.130c	Lagerbolzen für Säscheibe
3.1.4	1	ST11-003.140	Innenring
3.1.5	1	ST11-003.150	Dichtring 55x35x10
3.1.6	1	ST11-003.160	Lager 3206
3.1.7	1	004687	O-Ring 80x2,5
3.1.8	1	DIN 471 - 30x1,5	Sicherungsringe für Wellen
3.1.9	1	DIN 472 - 62 x 2	Sicherungsring

TEILELISTE			
OBJEKT	MENGE	BAUTEILNUMMER	BESCHREIBUNG
3.2	2	013949	Sternrad 500 mm
3.3	2	DIN 125 - A 25	Unterlegscheibe
3.4	2	ISO 10512 - M24 x 2	Sechskantmutter
3.5	1	063278.1	Halbschale für Profil 60x60 (175mm Rundschnur)
3.6	8	DIN 125 - A 13	Unterlegscheibe
3.7	4	DIN 985 - M12	Sechskantmutter
3.8	4	DIN 933 - M12 x 55	Sechskantschraube
3.9	4	EA12-004.005	Gummi für Halbschale 60x60
3.10	1	077246	Sternverteilerarm doppelt X4 V4
3.11	8	DIN 933 - M10 x 25	Sechskantschraube
4	10	DIN 125 - A 17	Unterlegscheibe
5	5	DIN 985 - M16	Sechskantmutter
6	5	DIN 931-1 - M16 x 220	Sechskantschraube
7	2	009049	Rohrstopfen 60x60 (t=4-6)

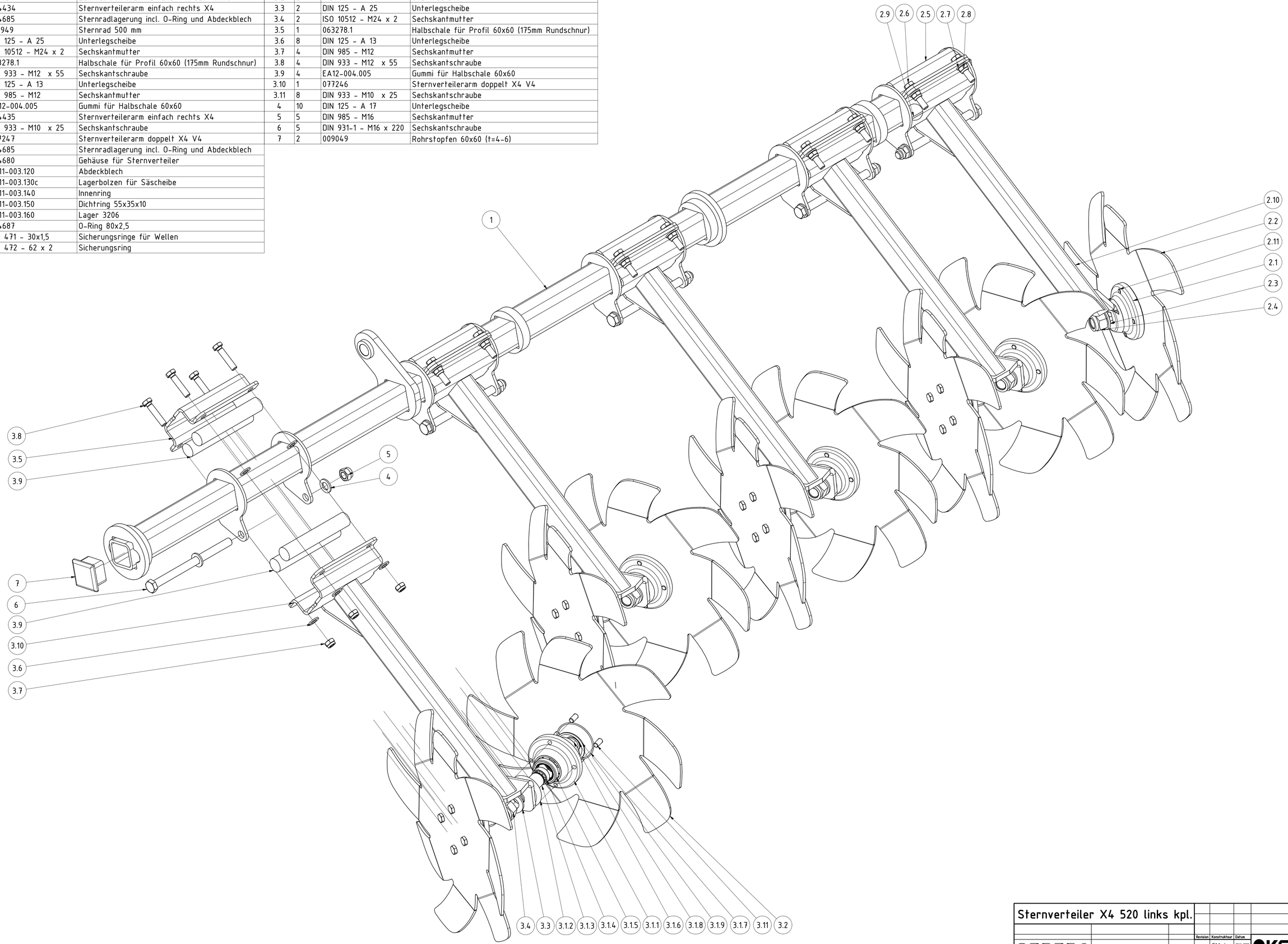

Sternverteiler X4 520 links kpl.

Revision	Konstrukteur	Datum
	CMaier	09.04.2020

075756
Teilenummer

Konstrukteur Datum

KERNER

TEILELISTE			
OBJEKT	MENGE	BAUTEILNUMMER	BESCHREIBUNG
1	1	075760	Zentralrohr Sternverteiler X4 520 rechts
2	4	077247	Sternverteilerarm doppelt X4 V4
2.1	2	004685	Sternradlagerung incl. O-Ring und Abdeckblech
2.1.1	1	004680	Gehäuse für Sternverteiler
2.1.2	1	ST11-003.120	Abdeckblech
2.1.3	1	ST11-003.130c	Lagerbolzen für Säscheibe
2.1.4	1	ST11-003.140	Innenring
2.1.5	1	ST11-003.150	Dichtring 55x35x10
2.1.6	1	ST11-003.160	Lager 3206
2.1.7	1	004687	O-Ring 80x2,5
2.1.8	1	DIN 471 - 30x1,5	Sicherungsringe für Wellen
2.1.9	1	DIN 472 - 62 x 2	Sicherungsring
2.2	2	013949	Sternrad 500 mm
2.3	2	DIN 125 - A 25	Unterlegscheibe
2.4	2	ISO 10512 - M24 x 2	Sechskantmutter
2.5	1	063278.1	Halbschale für Profil 60x60 (175mm Rundschnur)
2.6	8	DIN 125 - A 13	Unterlegscheibe
2.7	4	DIN 985 - M12	Sechskantmutter
2.8	4	DIN 933 - M12 x 55	Sechskantschraube
2.9	4	EA12-004.005	Gummi für Halbschale 60x60
2.10	1	077246	Sternverteilerarm doppelt X4 V4
2.11	8	DIN 933 - M10 x 25	Sechskantschraube

TEILELISTE			
OBJEKT	MENGE	BAUTEILNUMMER	BESCHREIBUNG
3	1	074439	Sternverteilerarm einfach links X4
3.1	1	004685	Sternradlagerung incl. O-Ring und Abdeckblech
3.2	1	013949	Sternrad 500 mm
3.3	1	DIN 125 - A 25	Unterlegscheibe
3.4	1	ISO 10512 - M24 x 2	Sechskantmutter
3.5	1	063278.1	Halbschale für Profil 60x60 (175mm Rundschnur)
3.6	4	DIN 933 - M12 x 55	Sechskantschraube
3.7	8	DIN 125 - A 13	Unterlegscheibe
3.8	4	DIN 985 - M12	Sechskantmutter
3.9	4	EA12-004.005	Gummi für Halbschale 60x60
3.10	1	074440	Sternverteilerarm einfach links X4
3.11	4	DIN 933 - M10 x 25	Sechskantschraube
4	10	DIN 125 - A 17	Unterlegscheibe
5	5	DIN 985 - M16	Sechskantmutter
6	5	DIN 931-1 - M16 x 220	Sechskantschraube
7	2	009049	Rohrstopfen 60x60 (t=4-6)

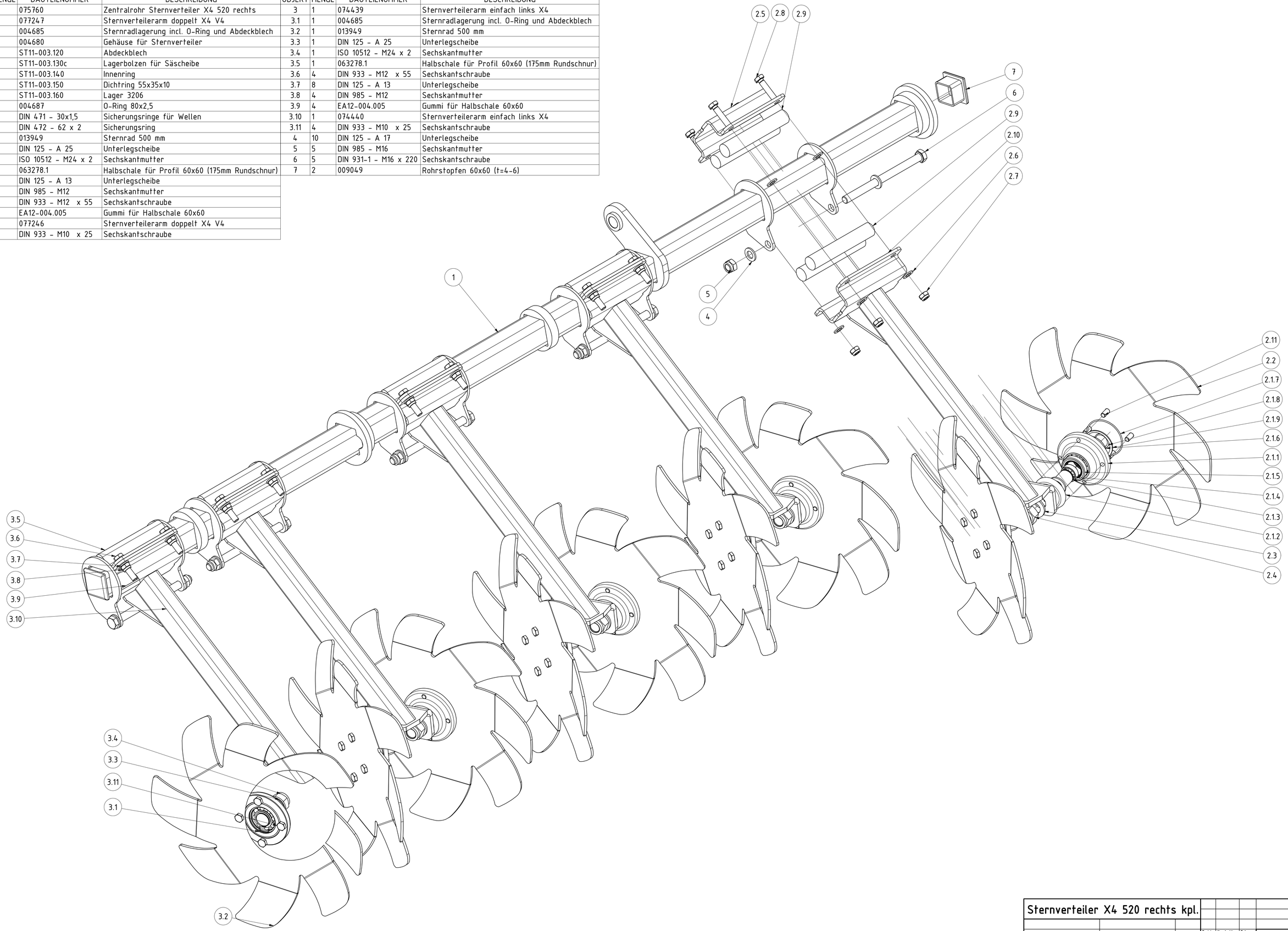

Sternverteiler X4 520 rechts kpl.

Revision	Konstrukteur	Datum
	CMaier	05.04.2023
	Konstrukteur	Datum

075759
Teilenummer

KERNER

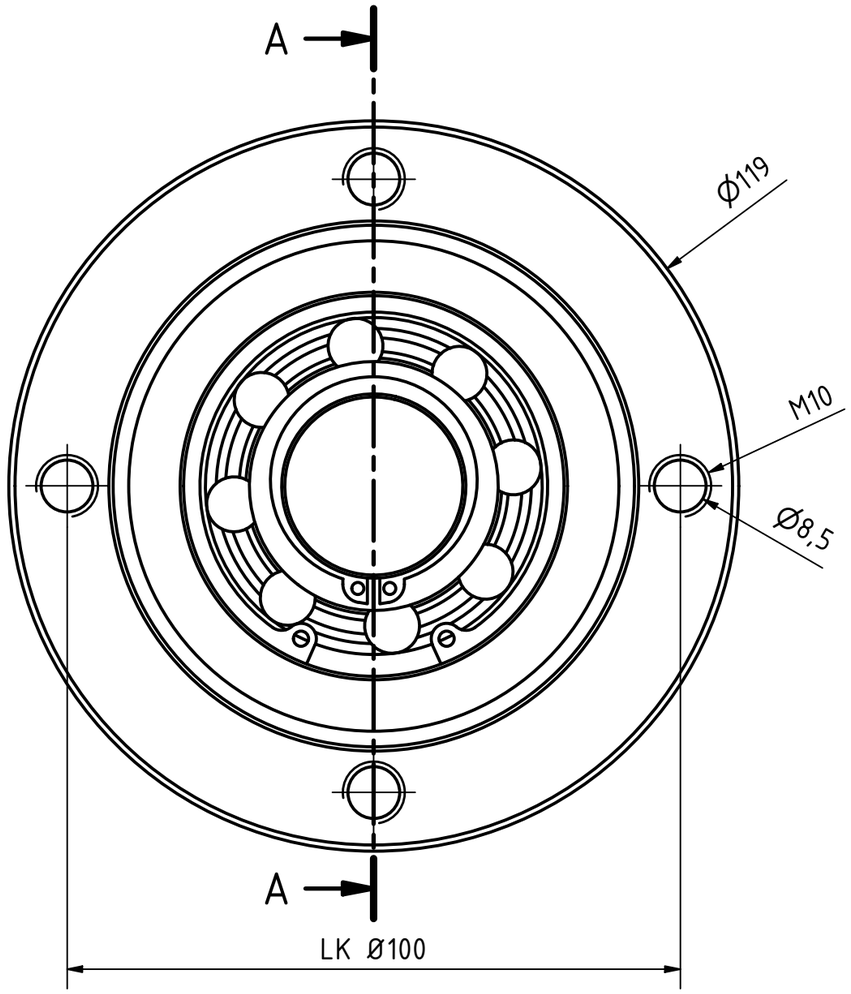

A-A (1 : 1)

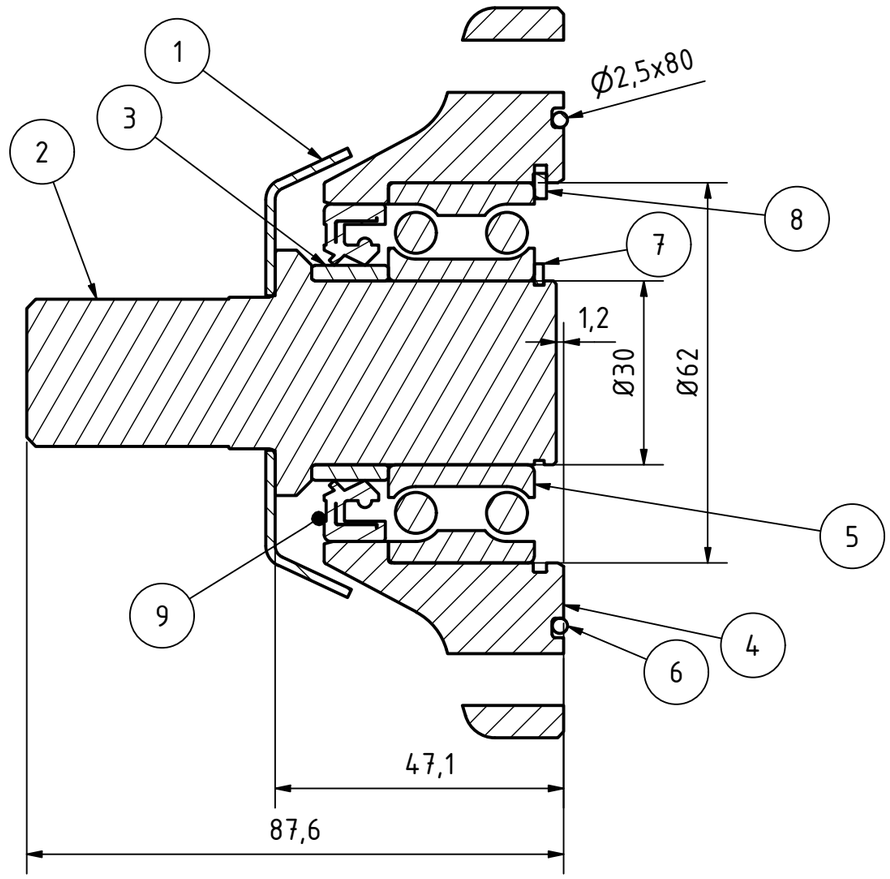

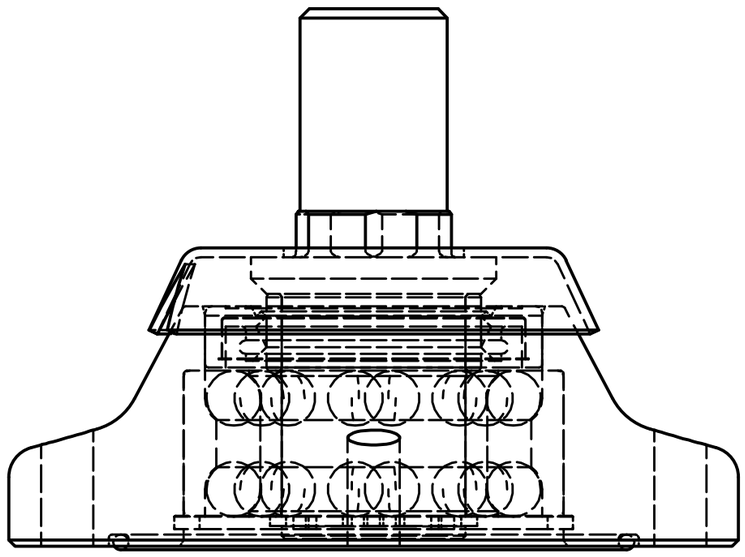

TEILELISTE			
OBJEKT	ANZAHL	BAUTEILNUMMER	BESCHREIBUNG
1	1	ST11-003.120	Abdeckblech
2	1	ST11-003.130c	Lagerbolzen für Säscheibe
3	1	ST11-003.140	Innenring
4	1	004680	Gehäuse für Sternverteiler
5	1	ST11-003.160	Lager 3206
6	1	004687	O-Ring 80x2,5
7	1	DIN 471 - 30x1,5	Sicherungsringe für Wellen
8	1	DIN 472 - 62 x 2	Sicherungsring
9	1	ST11-003.150	Dichtring 55x35x10

Sternradlagerung incl. O-Ring und Abdeckblech

Halbzeug	Material	Blattgröße	Revision	Konstrukteur	Datum
		A3			
004685__01.idw	004685	1 von 1	1 : 1	CMaucher	17.09.2013
Dateiname	Teilenummer	Blatt Nr.	Maßstab	Konstrukteur	Datum

KERNER

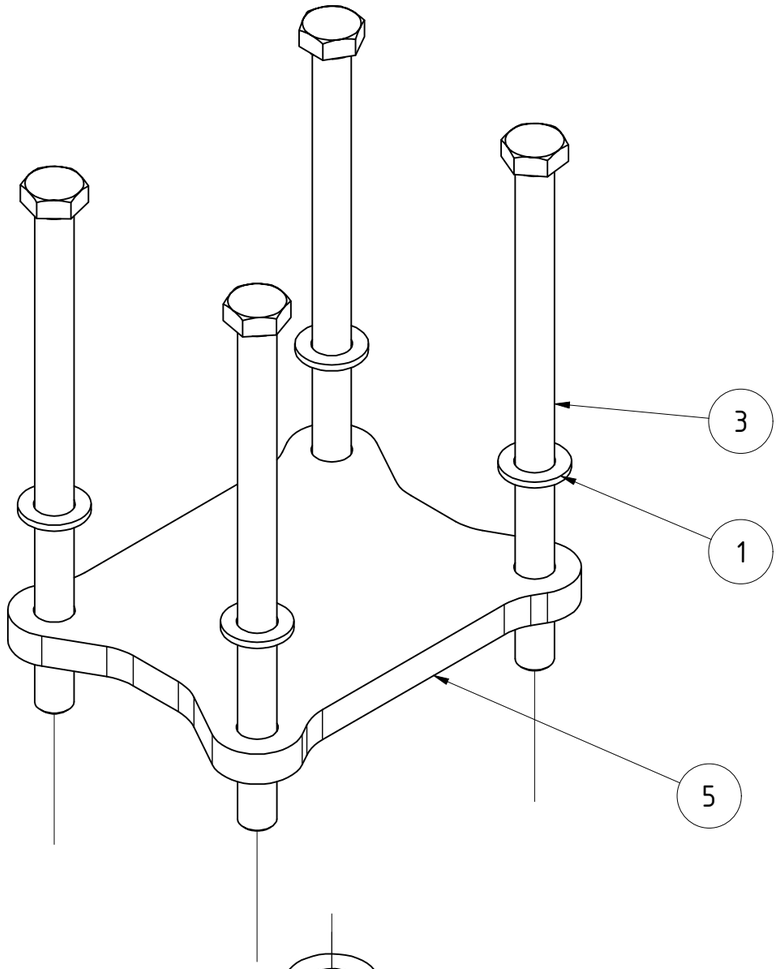

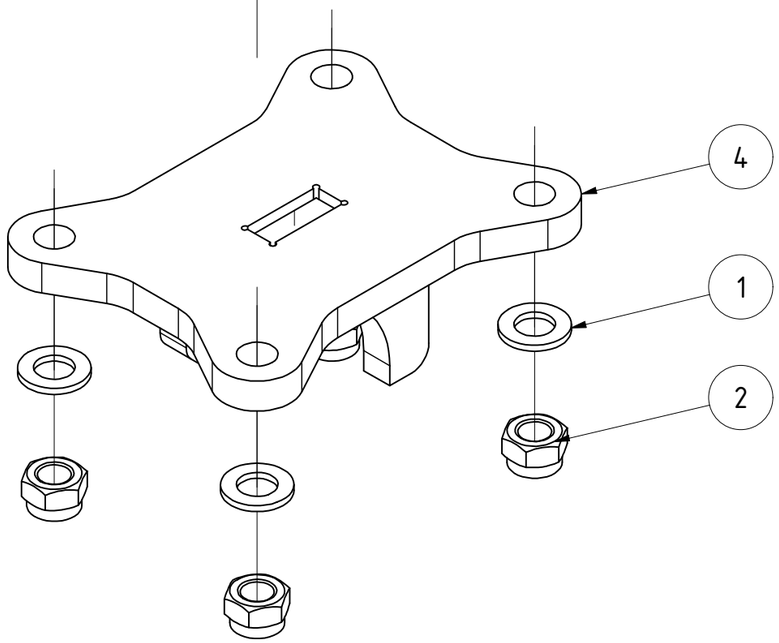

TEILELISTE			
OBJEKT	MENGE	BAUTEILNUMMER	BESCHREIBUNG
1	8	DIN 125 - A 17	Unterlegscheibe
2	4	DIN 985 - M16	Sechskantmutter
3	4	DIN 931-1 - M16 x 250	Sechskantschraube
4	1	079225	Abstützung Zentralrohr X4
5	1	024388	Deckelblech

Abstützung Zentralrohr X4 kpl.

Revision	Konstrukteur	Datum
	CMaier	24.04.2020
	Konstrukteur	Datum

079227

Teilenummer

KERNER

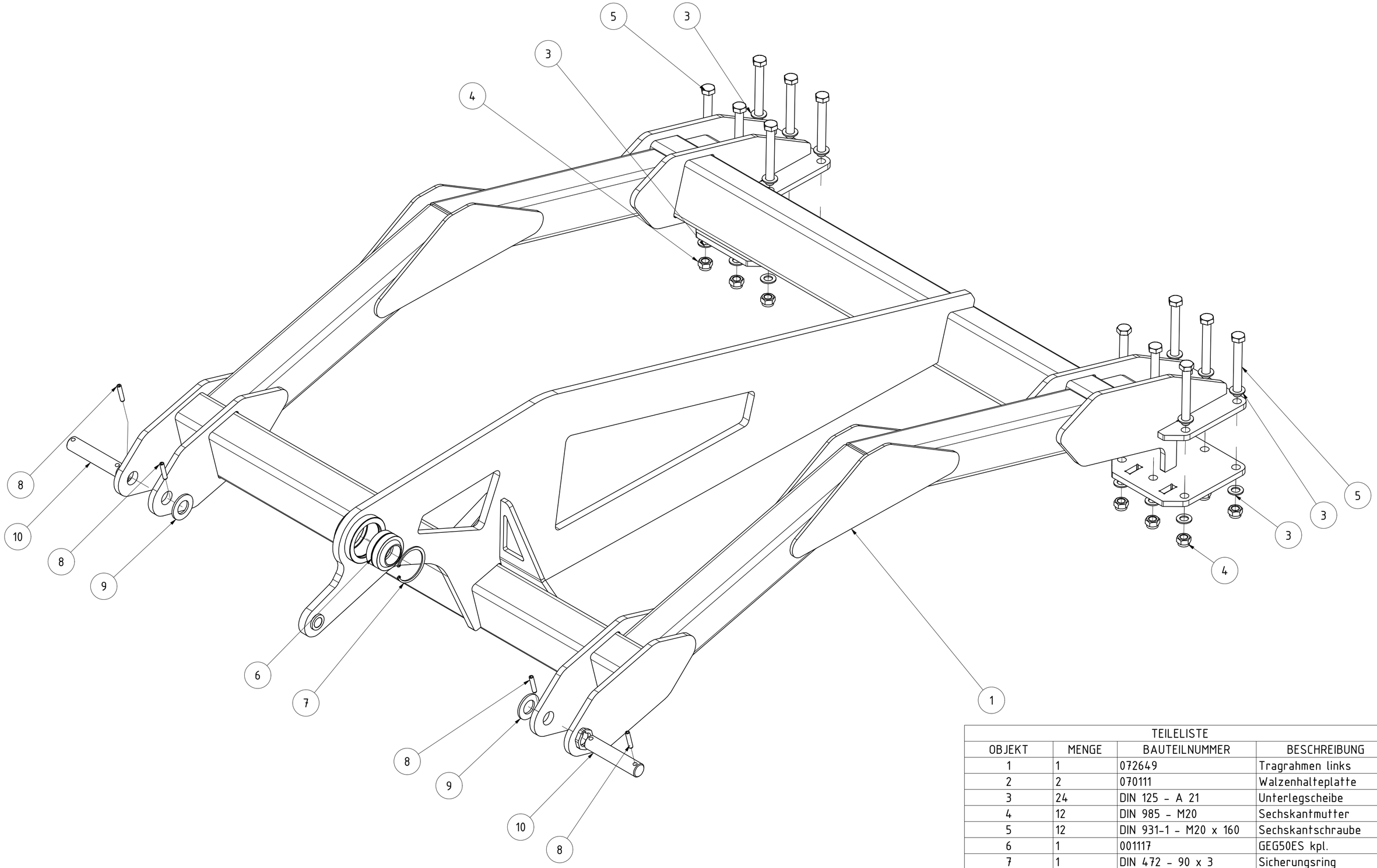

TEILELISTE			
OBJEKT	MENGE	BAUTEILNUMMER	BESCHREIBUNG
1	1	072649	Tragrahmen links
2	2	070111	Walzenhalteplatte
3	24	DIN 125 - A 21	Unterlegscheibe
4	12	DIN 985 - M20	Sechskantmutter
5	12	DIN 931-1 - M20 x 160	Sechskantschraube
6	1	001117	GEG50ES kpl.
7	1	DIN 472 - 90 x 3	Sicherungsring
8	4	ISO 8752 - 10 x 50	Spannstift
9	2	DIN 125 - A 36	Unterlegscheibe
10	2	076768	Bolzen Ø 35

Tragrahmen links kpl.

Revision	Konstrukteur	Datum
B	CMaier	21.10.2022

Teilenummer	Konstrukteur	Datum
072768	CMaier	20.03.2020

KERNER

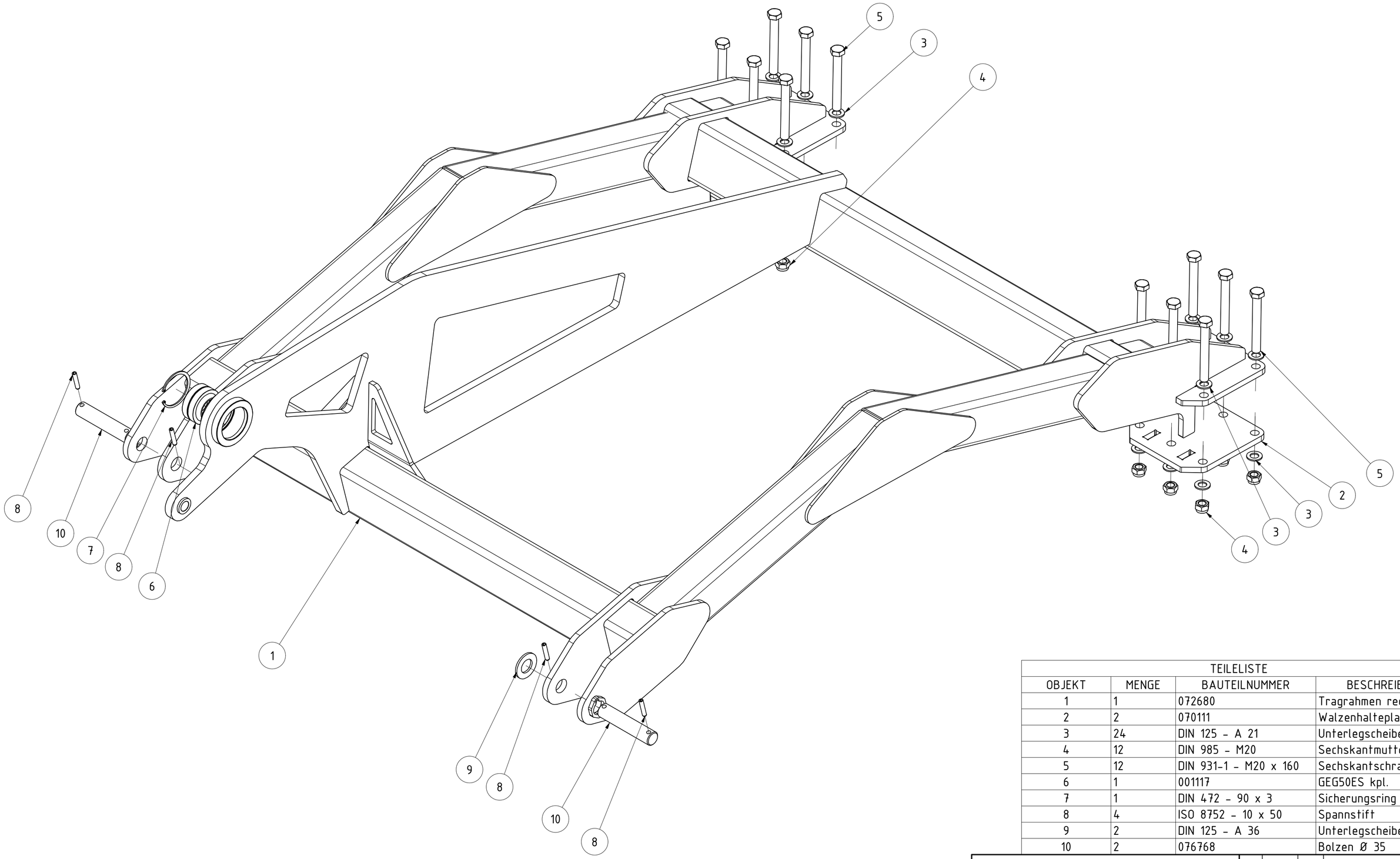

TEILELISTE

OBJEKT	MENGE	BAUTEILNUMMER	BESCHREIBUNG
1	1	072680	Tragrahmen rechts
2	2	070111	Walzenhalteplatte
3	24	DIN 125 - A 21	Unterlegscheibe
4	12	DIN 985 - M20	Sechskantmutter
5	12	DIN 931-1 - M20 x 160	Sechskantschraube
6	1	001117	GEG50ES kpl.
7	1	DIN 472 - 90 x 3	Sicherungsring
8	4	ISO 8752 - 10 x 50	Spannstift
9	2	DIN 125 - A 36	Unterlegscheibe
10	2	076768	Bolzen Ø 35

Tragrahmen rechts kpl.

Revision	Konstrukteur	Datum
B	CMaier	21.10.2022

072783
Teilenummer

Konstrukteur	Datum
CMaier	20.03.2020

KERNER

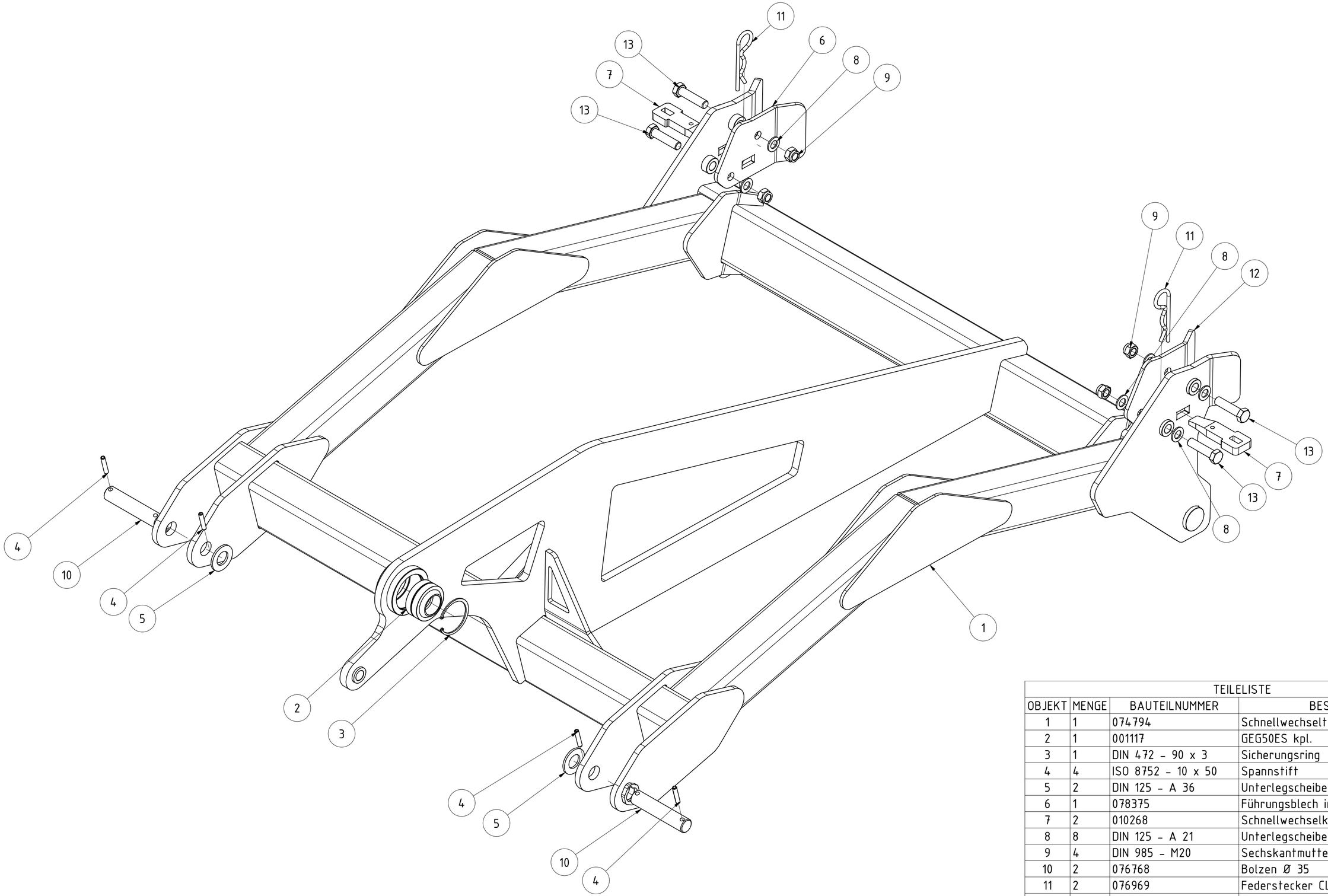

TEILELISTE			
OBJEKT	MENGE	BAUTEILNUMMER	BESCHREIBUNG
1	1	074794	Schnellwechseltragrahmen links
2	1	001117	GEG50ES kpl.
3	1	DIN 472 - 90 x 3	Sicherungsring
4	4	ISO 8752 - 10 x 50	Spannstift
5	2	DIN 125 - A 36	Unterlegscheibe
6	1	078375	Führungsblech innen rechts X3/X4
7	2	010268	Schnellwechselkeil
8	8	DIN 125 - A 21	Unterlegscheibe
9	4	DIN 985 - M20	Sechskantmutter
10	2	076768	Bolzen Ø 35
11	2	076969	Federstecker CL8EKR
12	1	078376	Führungsblech innen links X3/X4
13	4	DIN 931-1 - M20 x 80	Sechskantschraube

Schnellwechseltragrahmen links kpl.

Revision	Konstrukteur	Datum
B	CMaier	21.10.2022

Teilenummer	Konstrukteur	Datum
074942	CMaier	18.03.2020

KERNER

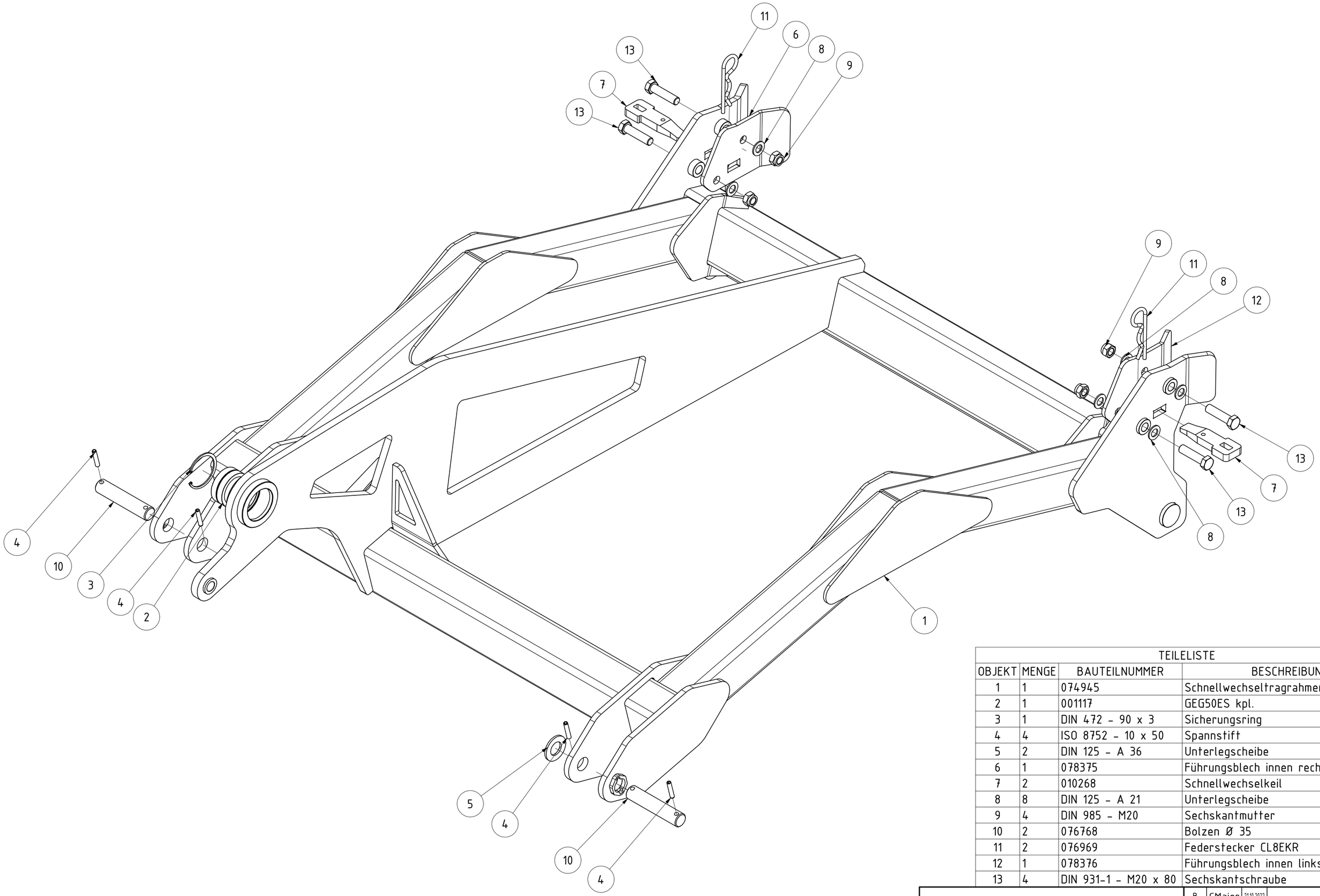

TEILELISTE			
OBJEKT	MENGE	BAUTEILNUMMER	BESCHREIBUNG
1	1	074945	Schnellwechseltragrahmen rechts
2	1	001117	GEG50ES kpl.
3	1	DIN 472 - 90 x 3	Sicherungsring
4	4	ISO 8752 - 10 x 50	Spannstift
5	2	DIN 125 - A 36	Unterlegscheibe
6	1	078375	Führungsblech innen rechts X3/X4
7	2	010268	Schnellwechselkeil
8	8	DIN 125 - A 21	Unterlegscheibe
9	4	DIN 985 - M20	Sechskantmutter
10	2	076768	Bolzen Ø 35
11	2	076969	Federstecker CL8EKR
12	1	078376	Führungsblech innen links X3/X4
13	4	DIN 931-1 - M20 x 80	Sechskantschraube

Schnellwechseltragrahmen rechts kpl.

Revision	Konstrukteur	Datum
B	CMaier	21.10.2022

Teilenummer	Konstrukteur	Datum
074946	CMaier	18.03.2020

KERNER

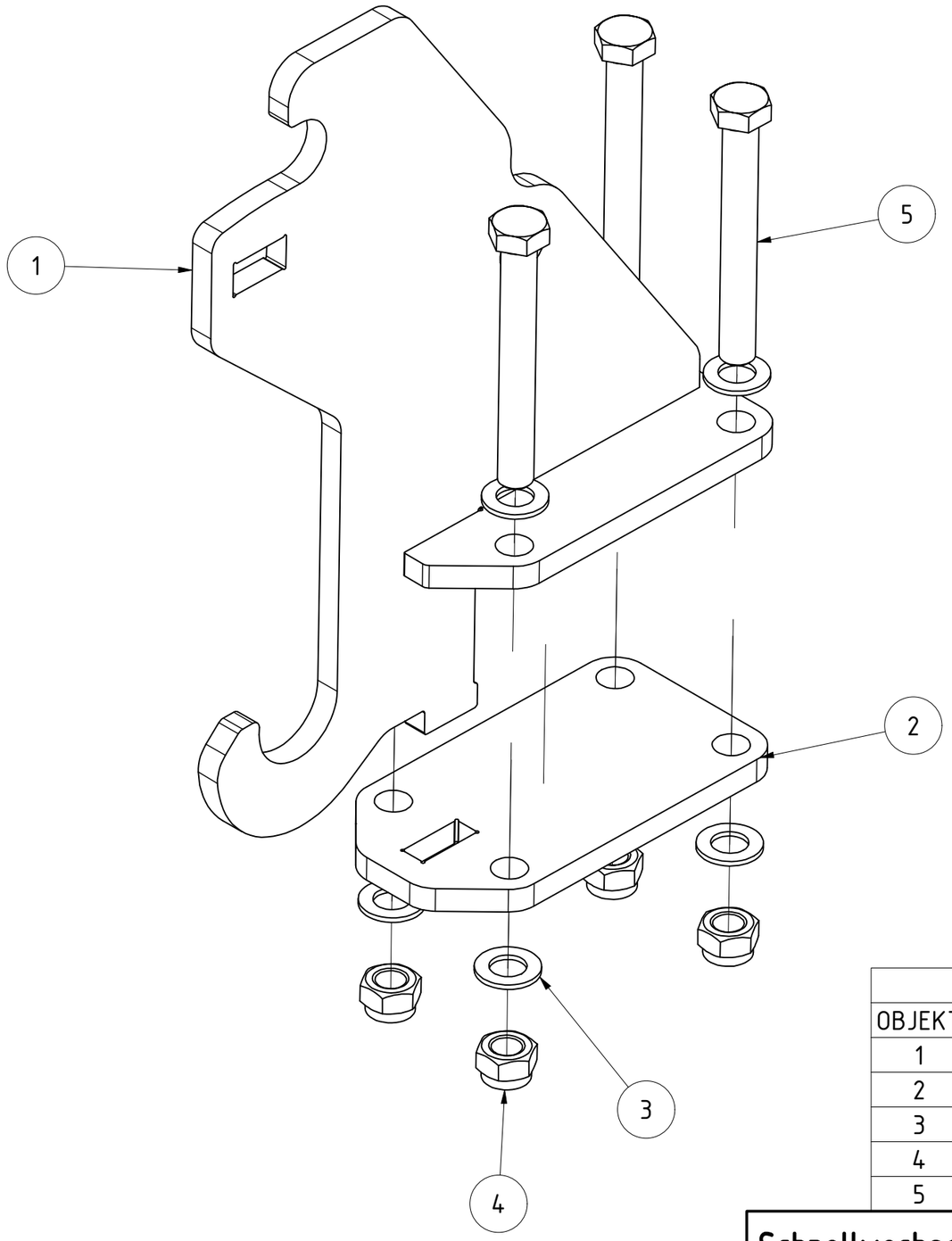

TEILELISTE			
OBJEKT	MENGE	BAUTEILNUMMER	BESCHREIBUNG
1	1	074824	Schnellwechselkonsole Hakenseite
2	1	074944	Walzenflanschplatte
3	8	DIN 125 - A 21	Unterlegscheibe
4	4	DIN 985 - M20	Sechskantmutter
5	4	DIN 931-1 - M20 x 160	Sechskantschraube

Schnellwechselkonsole Hakenseite kpl.

Revision	Konstrukteur	Datum
B	CMaier	21.10.2022

Teilenummer	Konstrukteur	Datum
074943	CMaier	19.03.2020

KERNER

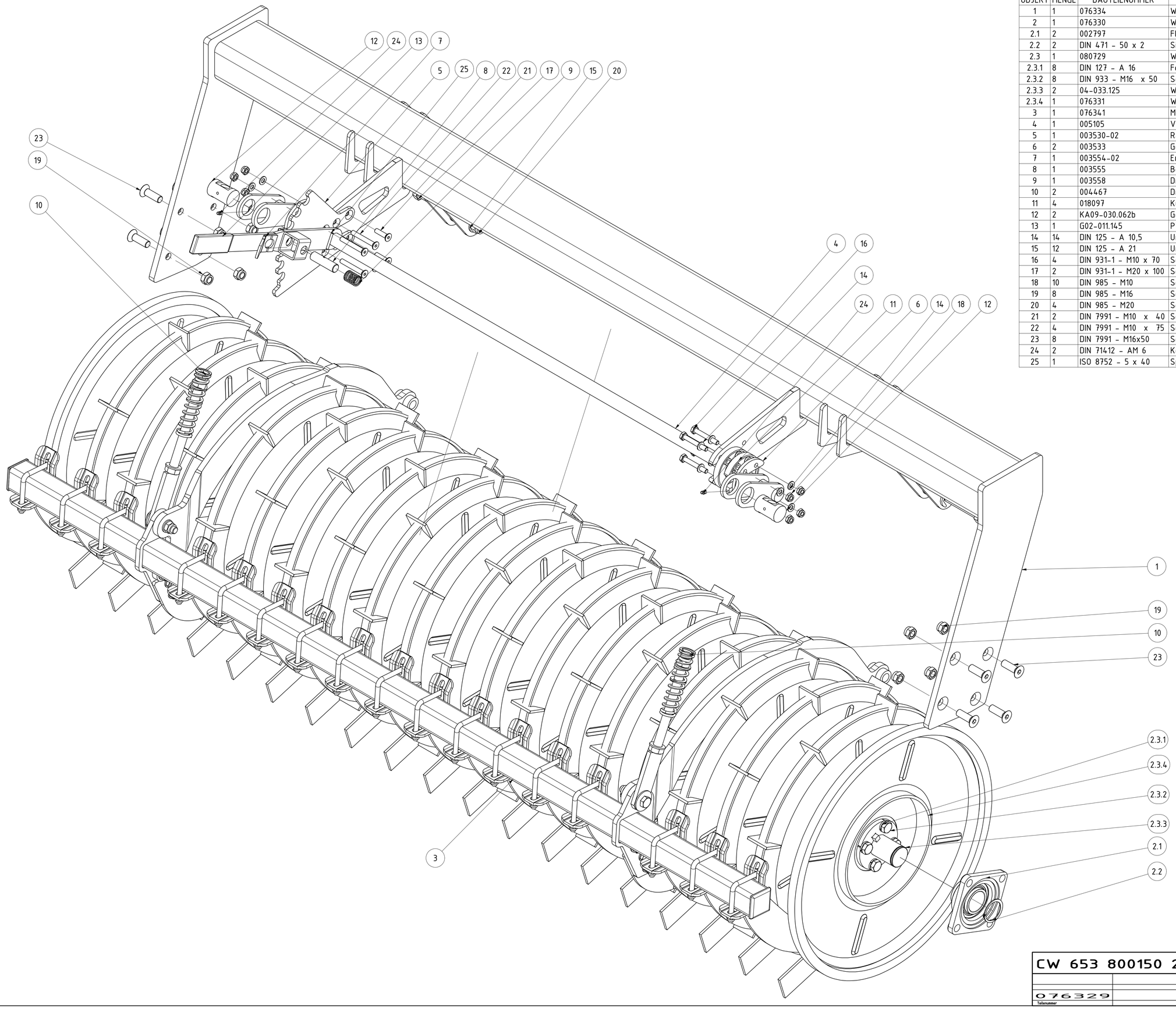

TEILELISTE

OBJEKT	MENGE	BAUTEILNUMMER	BESCHREIBUNG
1	1	076334	Walzenrahmen CW653 800150 2,50m
2	1	076330	Walzenläufer mit Lagerung CW653 2,50m
2.1	2	002797	Flanschlager FYJ 50 TF
2.2	2	DIN 471 - 50 x 2	Sicherungsring
2.3	1	080729	Walzenläufer mit Welle CW653 2,50m
2.3.1	8	DIN 127 - A 16	Federring
2.3.2	8	DIN 933 - M16 x 50	Sechskantschraube
2.3.3	2	04-033.125	Welle mit Flansch
2.3.4	1	076331	Walzenläufer CW653 2,50m
3	1	076341	Messerschine kpl 2,50m CW 653
4	1	005105	Verstellwelle CW55 2,25m für Feingrubber
5	1	003530-02	Rasterscheibe Feingrubberrechts
6	2	003533	Gegenplatte für Kunststoffscheibe
7	1	003554-02	Entriegelungsgriff für Rasterhebel
8	1	003555	Bolzen für Rasterhebel verstärkt
9	1	003558	Druckfeder d=2; De=27; Lo=58
10	2	004467	Druckfeder 5x37x160
11	4	018097	Kunststoffscheibe für Verstellwelle Messerschiene
12	2	KA09-030.062b	Gelenkbolzen für Verstellteil WR KA
13	1	G02-011.145	PVC Handgriff
14	14	DIN 125 - A 10,5	Unterlegscheibe
15	12	DIN 125 - A 21	Unterlegscheibe
16	4	DIN 931-1 - M10 x 70	Sechskantschraube
17	2	DIN 931-1 - M20 x 100	Sechskantschraube
18	10	DIN 985 - M10	Sechskantmutter
19	8	DIN 985 - M16	Sechskantmutter
20	4	DIN 985 - M20	Sechskantmutter
21	2	DIN 7991 - M10 x 40	Senkschraube
22	4	DIN 7991 - M10 x 75	Senkschraube
23	8	DIN 7991 - M16x50	Senkschrauben mit Innensechskant
24	2	DIN 71412 - AM 6	Kegelschmiernippel Form A
25	1	ISO 8752 - 5 x 40	Spannstift

CW 653 800150 2,50m

Teilenummer	Revision	Konstrukteur	Datum
076329		CMaier	16.04.2020

KERNER

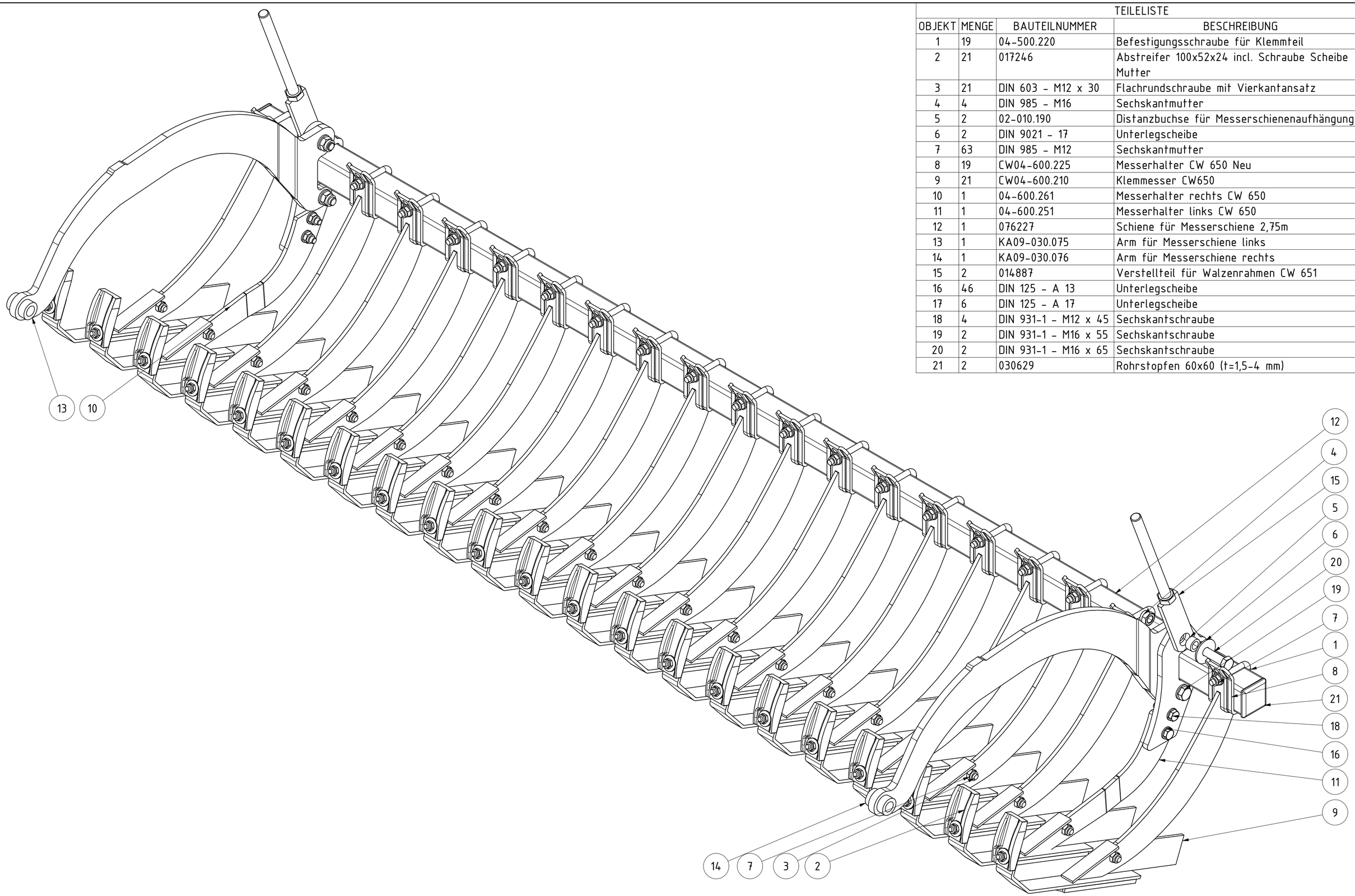

TEILELISTE

OBJEKT	MENGE	BAUTEILNUMMER	BESCHREIBUNG
1	19	04-500.220	Befestigungsschraube für Klemmteil
2	21	017246	Abstreifer 100x52x24 incl. Schraube Scheibe Mutter
3	21	DIN 603 - M12 x 30	Flachrundschraube mit Vierkantansatz
4	4	DIN 985 - M16	Sechskantmutter
5	2	02-010.190	Distanzbuchse für Messerschienenaufhängung
6	2	DIN 9021 - 17	Unterlegscheibe
7	63	DIN 985 - M12	Sechskantmutter
8	19	CW04-600.225	Messerhalter CW 650 Neu
9	21	CW04-600.210	Klemmesser CW650
10	1	04-600.261	Messerhalter rechts CW 650
11	1	04-600.251	Messerhalter links CW 650
12	1	076227	Schiene für Messerschiene 2,75m
13	1	KA09-030.075	Arm für Messerschiene links
14	1	KA09-030.076	Arm für Messerschiene rechts
15	2	014887	Verstellteil für Walzenrahmen CW 651
16	46	DIN 125 - A 13	Unterlegscheibe
17	6	DIN 125 - A 17	Unterlegscheibe
18	4	DIN 931-1 - M12 x 45	Sechskantschraube
19	2	DIN 931-1 - M16 x 55	Sechskantschraube
20	2	DIN 931-1 - M16 x 65	Sechskantschraube
21	2	030629	Rohrstopfen 60x60 (t=1,5-4 mm)

Messerschiene kpl. 2,75m CW 653

Revision	Konstrukteur	Datum
	CMaier	14.04.2020

076225
Teilenummer

Konstrukteur | Datum

KERNER

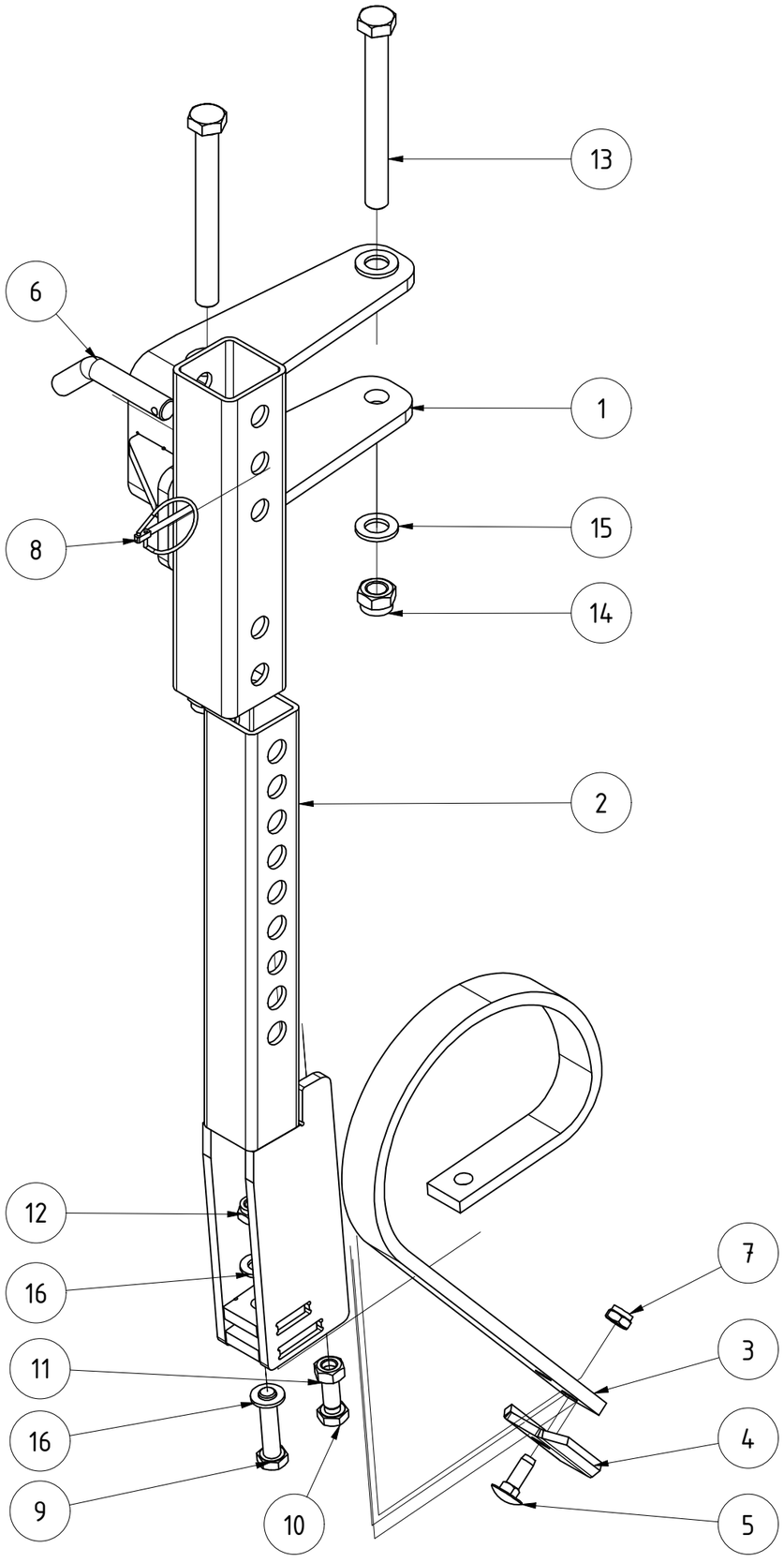

TEILELISTE

OBJEKT	MENGE	BAUTEILNUMMER	BESCHREIBUNG
1	1	062686	Halter rechts für Zustreicher X4
2	1	062682	Zwischenzustreicher für X4
3	1	001967	Zinkenfeder Art.Nr.1208010 Lamator
4	1	CW04-071.290	Schar
5	1	DIN 603 - M10 x 30	Flachrundschraube mit Vierkantansatz
6	1	05-008.160	Stecker für Höhenverstellung Zustreicher MC
7	1	DIN 985 - M10	Sechskantmutter
8	1	001549	Klappstecker_5
9	1	DIN 931-1 - M12 x 55	Sechskantschraube
10	1	DIN 933 - M12 x 35	Sechskantschraube
11	1	DIN 934 - M12	Sechskantmutter
12	1	DIN 985 - M12	Sechskantmutter
13	2	DIN 931-1 - M16 x 150	Sechskantschraube
14	2	DIN 985 - M16	Sechskantmutter
15	4	DIN 125 - A 17	Unterlegscheibe
16	2	DIN 125 - A 13	Unterlegscheibe

Zustreicher rechts

Revision	Konstrukteur	Datum
	CMaier	20.03.2020

072613

Teilenummer

Konstrukteur | Datum

KERNER

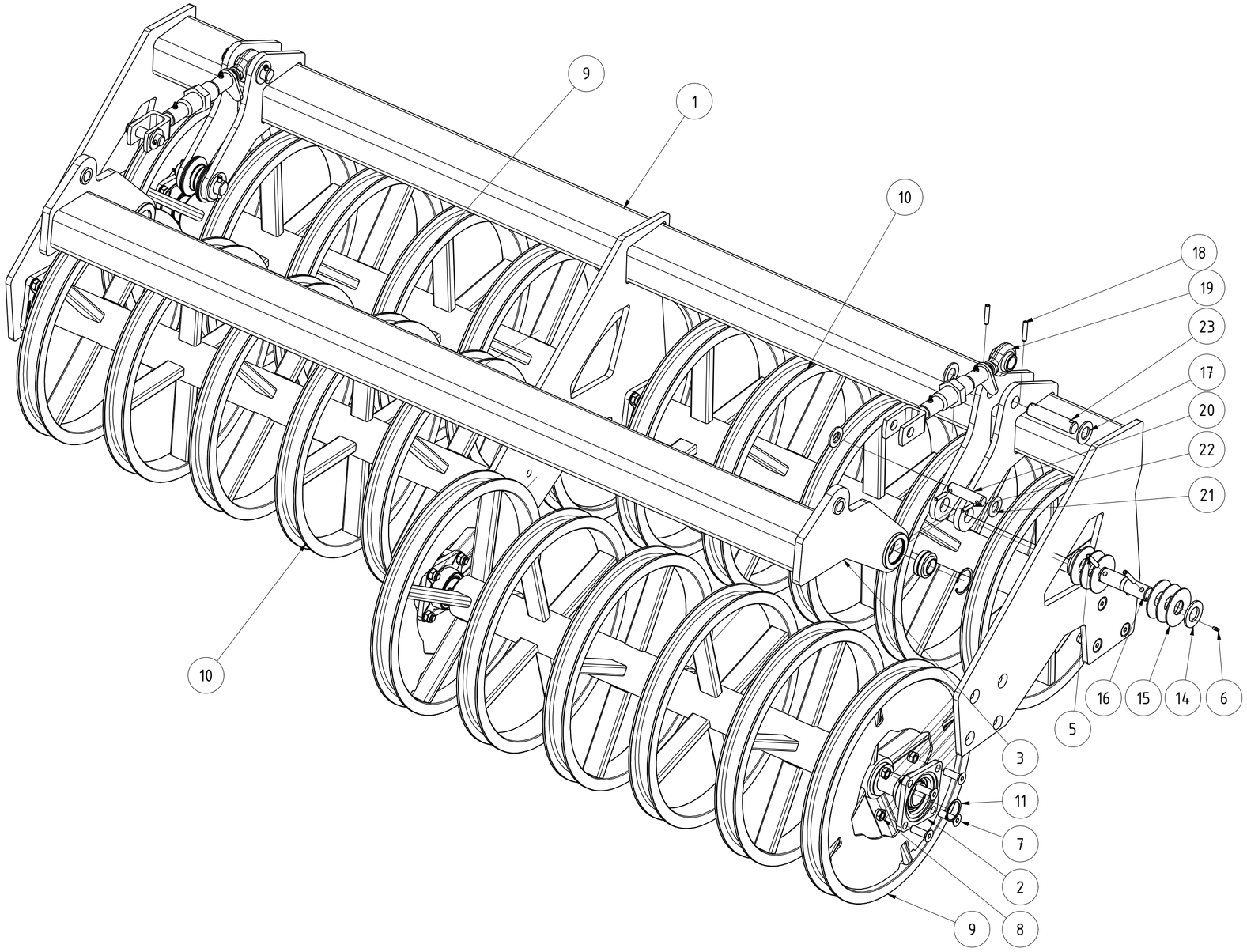

TEILELISTE			
OBJEKT	MENGE	BAUTEILNUMMER	BESCHREIBUNG
1	1	102137	Walzenrahmen DSW600 800150 2,70m verstellbar
2	8	002797	Flanschlager FYJ 50 TF
3	1	096242	Anbinderahmen DSW600 800150 verstellbar
4	2	014550	GEG35ES kpl.
5	4	ISO 8752 - 10 x 60	Spannstift
6	2	DIN 71412 - AM 6	Kegelschmiernippel Form A
7	16	DIN 7991 - M16x50	Senkschrauben mit Innensechskant
8	24	DIN 985 - M16	Sechskantmutter
9	2	029041	Walzenläufer 1,375m USW 600
10	2	029048	Walzenläufer versetzt 1,375m USW 600
11	8	DIN 471 - 50x2	Sicherungsringe für Wellen
12	2	DIN 472 - 62 x 2	Sicherungsring
13	8	DIN 931-1 - M16 x 65	Sechskantschraube
14	4	DIN 125 - A 37	Unterlegscheibe
15	12	015704	Anlaufscheibe 95x36x3 verzinkt
16	2	027190	Bolzen Ø35mm
17	4	DIN 125 - A 31	Unterlegscheibe
18	4	ISO 8752 - 10 x 50	Spannstift
19	2	098158	Oberlenker gesamt m. SK Hülse 230 HA 800
20	2	066754	Bolzen D25 X4 Sternverteiler
21	4	DIN 125 - A 27	Unterlegscheibe
22	4	ISO 8752 - 8 x 40	Spannstift
23	2	028529	Bolzen Ø30x110 Tragrahmen Tiefenverstellung Helix

DSW 600 800150 2,70m verstellbar

Revision	Konstrukteur	Datum
	CMaier	08.12.2022

102136
Teilenummer

Konstrukteur Datum

KERNER

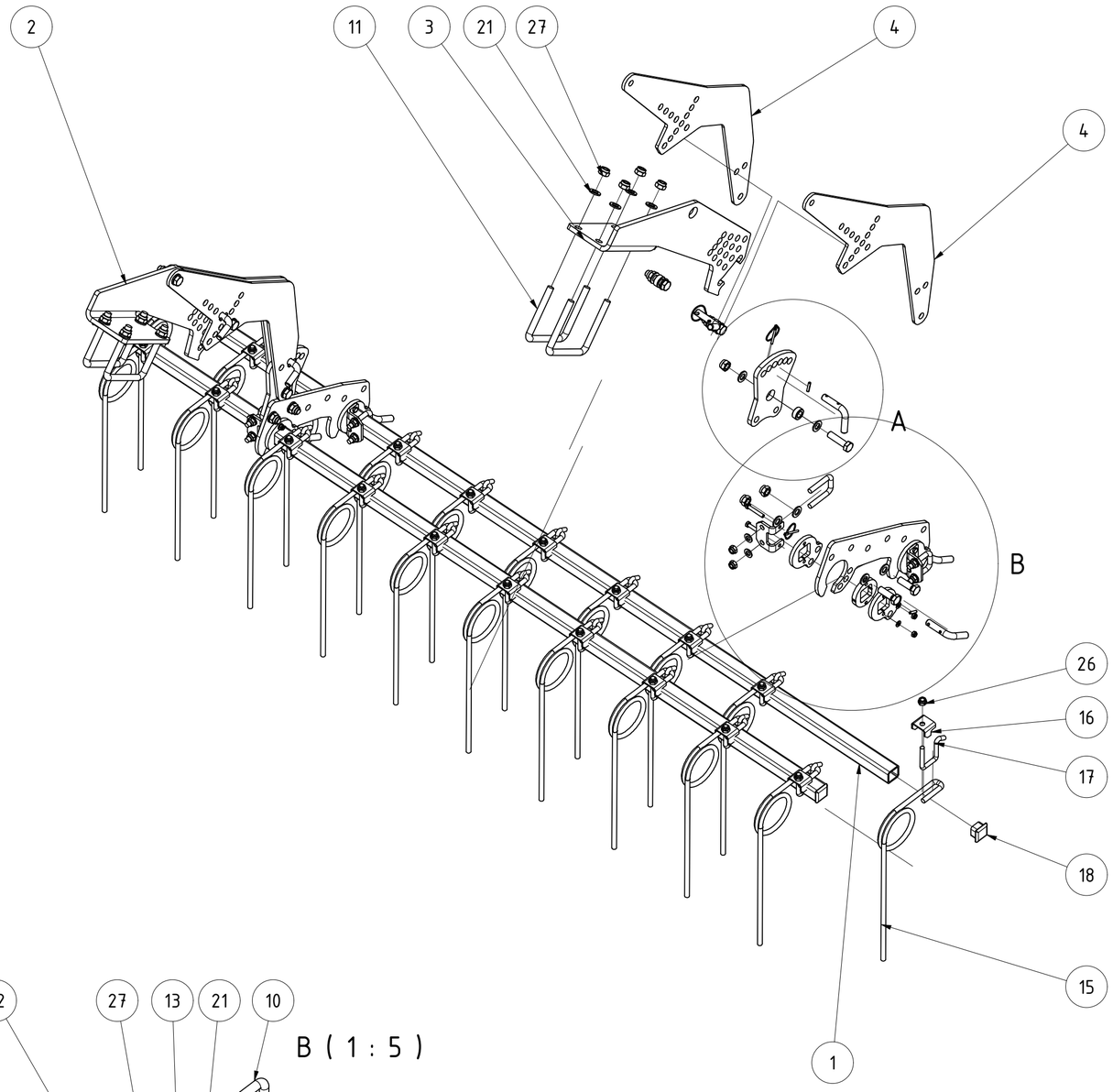

TEILELISTE			
OBJEKT	MENGE	BAUTEILNUMMER	BESCHREIBUNG
1	2	010508	Striegelrohr 2,5m
2	1	029199	Steckblech gekantet li. Rahmen 800/150
3	1	029272	Steckblech gekantet re. Rahmen 800/150
4	4	030339	Striegelarm CW 651 800150
5	4	081856	Scheibe für Lagerung Doppelstriegel
6	8	081857	Abstandsblech für Doppelstriegel
7	4	081968	Klemmwinkel Doppelstriegel
8	2	091258	Stellblech unten für Doppelstriegel
9	2	091259	Stellblech oben
10	4	005812	Bügelschraube M12x42x72
11	4	008607	Bügelschraube M16-151-140
12	6	005322	Buchse
13	8	001549	Klappstecker_5
14	8	005364	Stecker für Striegel
15	20	005150	Striegelzinken gerade Ø12
16	20	010098	Halteblech für Striegelzinken
17	20	ST11-004.465	Bügelschraube
18	4	072612	Rohrstopfen 40x40 (t=4-6)
19	8	DIN 125 - A 8,4	Unterlegscheibe
20	8	DIN 125 - A 13	Unterlegscheibe
21	28	DIN 125 - A 17	Unterlegscheibe
22	8	DIN 931-1 - M8 x 50	Sechskantschraube
23	6	DIN 931-1 - M16 x 60	Sechskantschraube
24	4	DIN 933 - M16 x 50	Sechskantschraube
25	8	DIN 985 - M8	Sechskantmutter
26	28	DIN 985 - M12	Sechskantmutter
27	18	DIN 985 - M16	Sechskantmutter
28	8	ISO 8752 - 5 x 26	Spannstift

A (1 : 5)

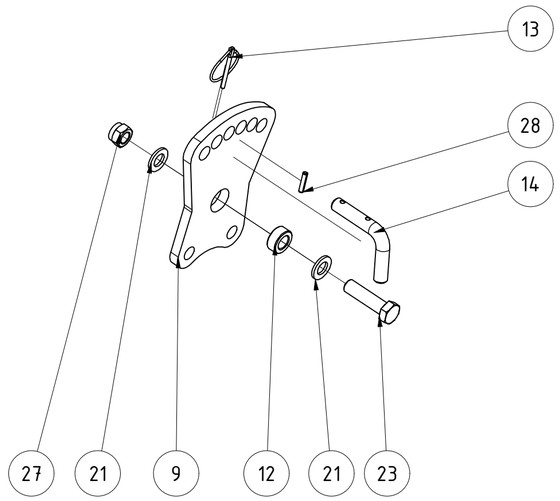

B (1 : 5)

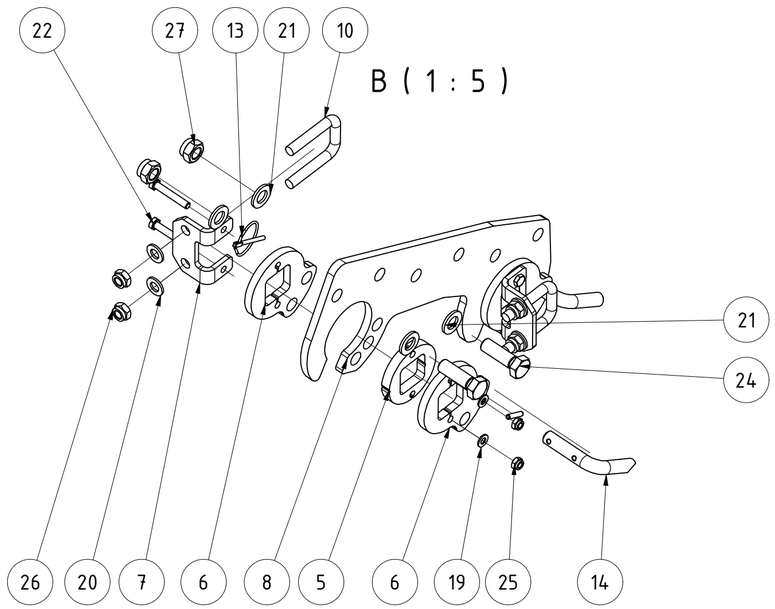

Striegel zweireihig 125mm 2,5m Rh. 800150					
			Revision	Konstrukteur	Datum
096198				demeljanov	01.02.2022
Teilenummer				Konstrukteur	Datum

KERNER

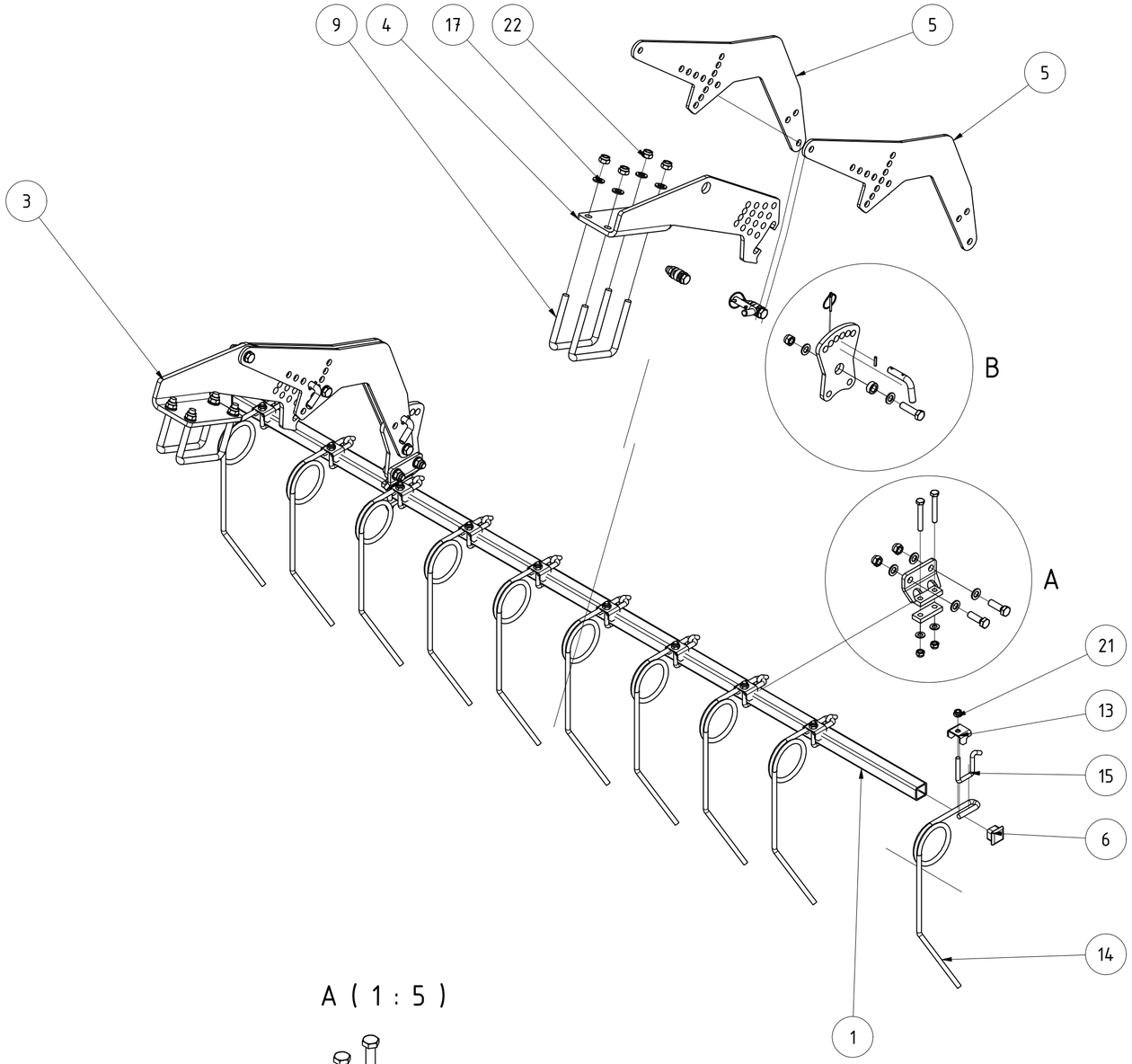

TEILELISTE			
OBJEKT	MENGE	BAUTEILNUMMER	BESCHREIBUNG
1	1	010508	Striegelrohr 2,5m
2	2	ST11-004.140	Gegenplatte für Halter
3	1	029199	Steckblech gekantet li. Rahmen 800/150
4	1	029272	Steckblech gekantet re. Rahmen 800/150
5	4	030339	Striegelarm CW 651 800150
6	2	072612	Rohrstopfen 40x40 (t=4-6)
7	2	083184	Stellblech geschweißt
8	2	091259	Stellblech oben
9	4	008607	Bügelschraube M16-151-140
10	4	001549	Klappstecker_5
11	6	005322	Buchse
12	4	005364	Stecker für Striegel
13	10	010098	Halteblech für Striegelzinken
14	10	ST11-004.460	Striegelzinken links
15	10	ST11-004.465	Bügelschraube
16	4	DIN 125 - A 13	Unterlegscheibe
17	28	DIN 125 - A 17	Unterlegscheibe
18	4	DIN 931-1 - M12 x 85	Sechskantschraube
19	6	DIN 931-1 - M16 x 60	Sechskantschraube
20	4	DIN 933 - M16 x 50	Sechskantschraube
21	14	DIN 985 - M12	Sechskantmutter
22	18	DIN 985 - M16	Sechskantmutter
23	4	ISO 8752 - 5 x 26	Spannstift

A (1 : 5)

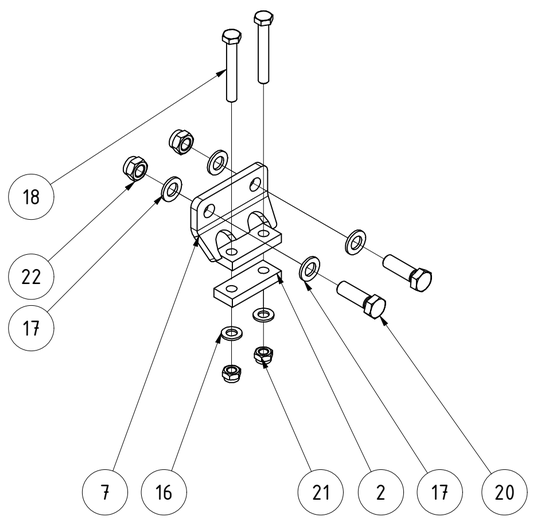

B (1 : 5)

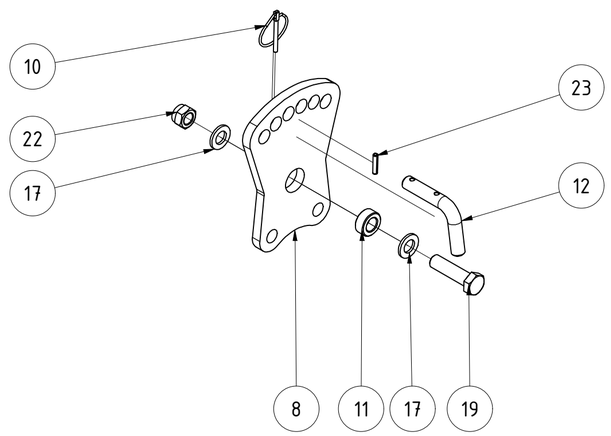

Striegel gekröpft 125mm 2,5m Rh. 800150					
			Revision	Konstrukteur	Datum
096196				demeljanov	01.02.2022
Teilenummer				Konstrukteur	Datum

KERNER

A (1 : 8)

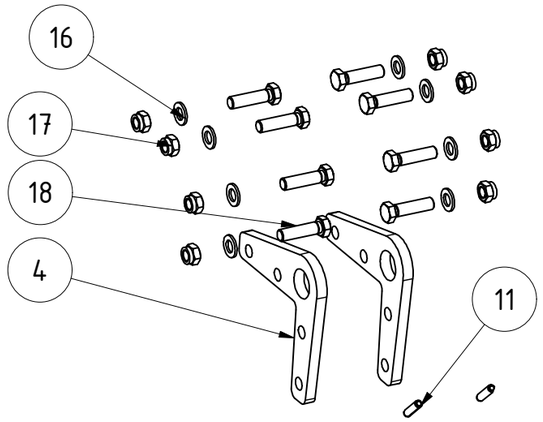

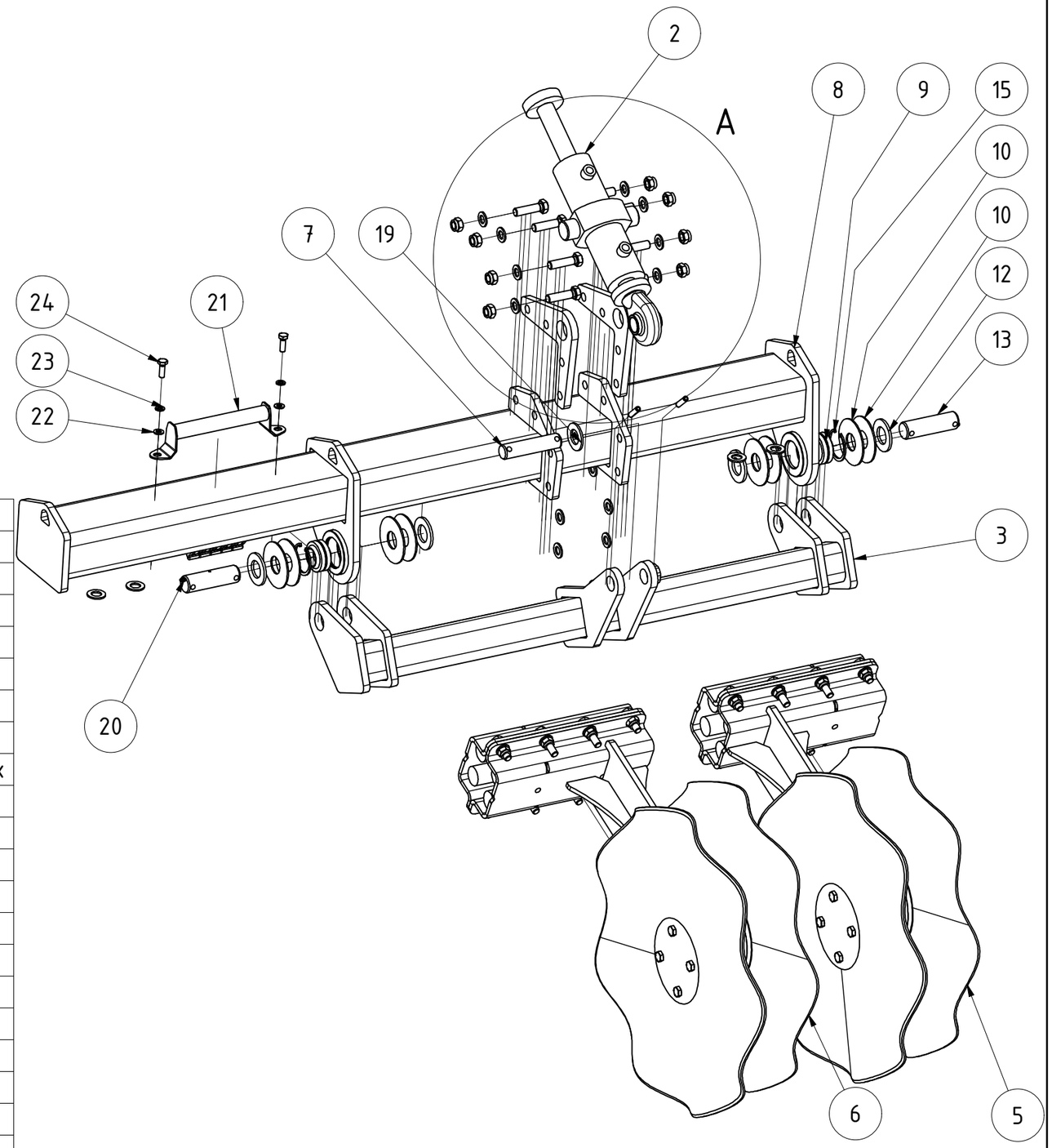

TEILELISTE

OBJEKT	MENGE	BAUTEILNUMMER	BESCHREIBUNG
1	2	074943	Schnellwechselkonsole Hakenseite kpl.
2	1	082281	Gleichlaufzylinder 70x35x125
3	1	082290	Halterohr für Wellscheiben Spurlockerungseinheit
4	2	082292	Schraublasche für Zylinder
5	1	082303	Wellscheiben versetzt rechts Ø630mm
6	1	082305	Wellscheiben versetzt links Ø630mm
7	1	028529	Bolzen Ø30x110 Tragrahmen Tiefenverstellung Helix
8	1	082425	Rahmen für Spurlockerungseinheit X3/X4 links
9	2	014550	GEG35ES kpl.
10	8	015704	Anlaufscheibe 95x36x3 verzinkt
11	2	ISO 8752 - 10 x 40	Spannstift
12	4	DIN 125 - A 36	Unterlegscheibe
13	2	EA12-230.050a	Bolzen Ø35 für Walzenrahmen
14	4	ISO 8752 - 10 x 50	Spannstift
15	2	DIN 472 - 62 x 3	Sicherungsring
16	16	DIN 125 - A 17	Unterlegscheibe
17	8	DIN 985 - M16	Sechskantmutter
18	8	DIN 933 - M16 x 60	Sechskantschraube
19	1	DIN 125 - A 31	Unterlegscheibe
20	2	DIN 71412 - AM 6	Kegelschmiernippel Form A
21	1	012613	Cliphalter Ø 30
22	2	DIN 125 - A 10,5	Unterlegscheibe
23	2	DIN 127 - A 10	Federring
24	2	DIN 933 - M10 x 30	Sechskantschraube
25	5	KA09-666-9899-2	Clip 25mm

Spurlockerungseinheit X3/X4 links	B	CMaier	08.12.2022	
	Revision	Konstrukteur	Datum	KERNER
082424		demeljanov	26.03.2021	
Teilenummer		Konstrukteur	Datum	

A (1 : 5)

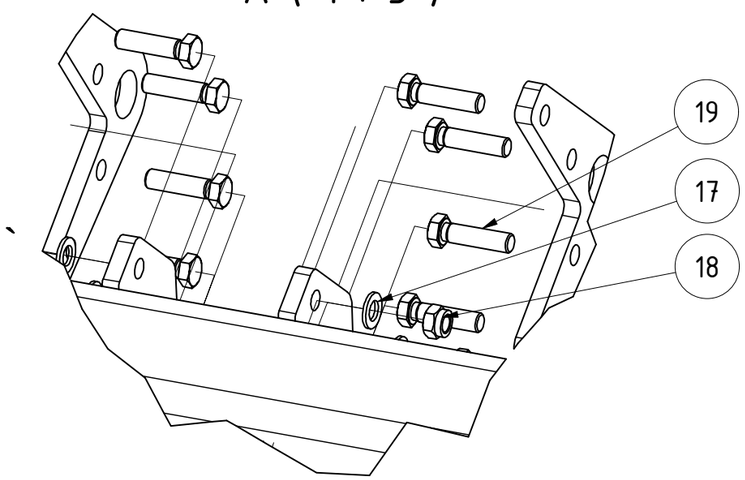

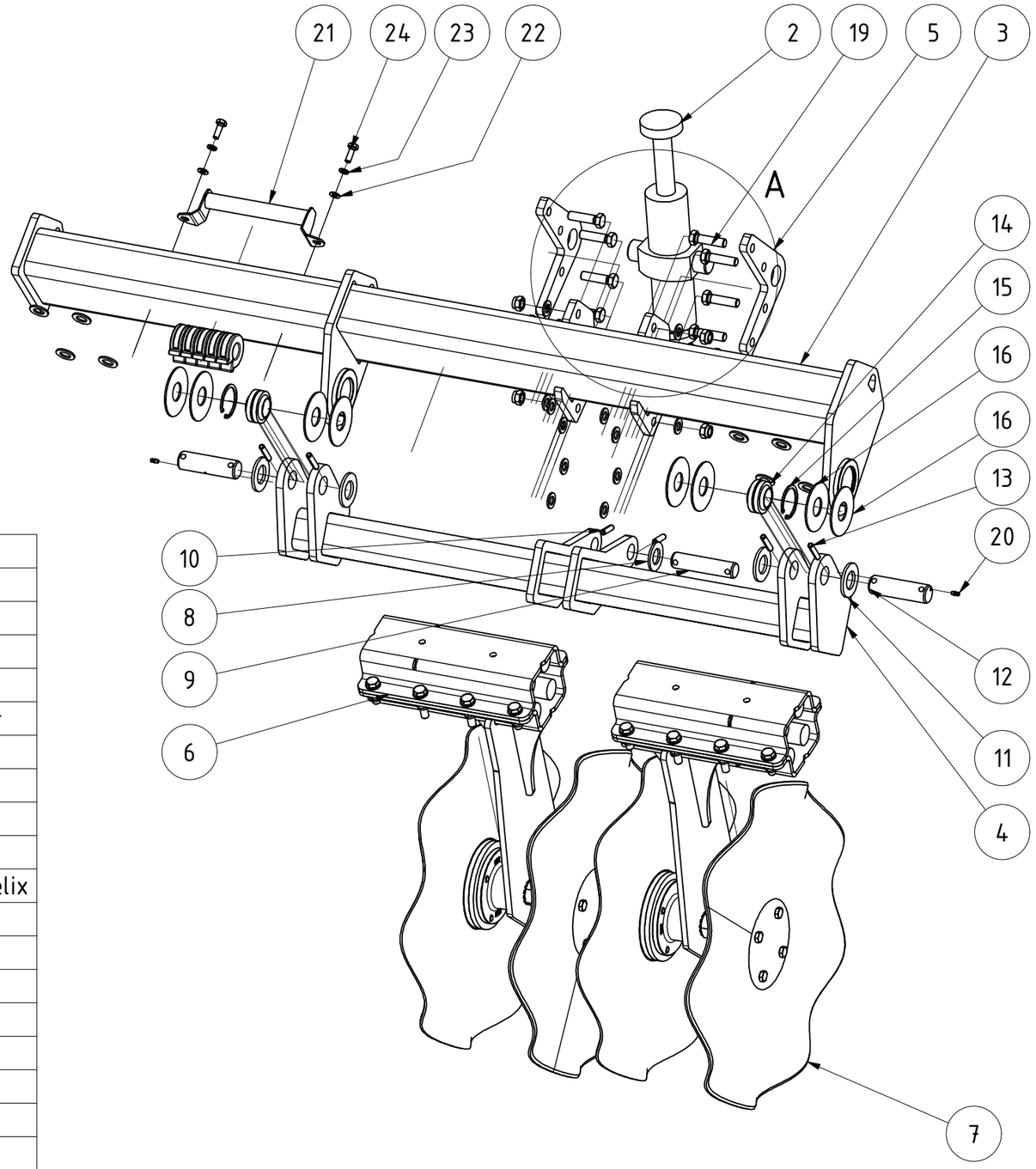

TEILELISTE			
OBJEKT	MENGE	BAUTEILNUMMER	BESCHREIBUNG
1	2	074943	Schnellwechselkonsole Hakenseite kpl.
2	1	082281	Gleichlaufzylinder 70x35x125
3	1	082289	Rahmen für Spurlockerungseinheit X3/X4 rechts
4	1	082290	Halterohr für Wellscheiben Spurlockerungseinheit
5	2	082292	Schraublasche für Zylinder
6	1	082303	Wellscheiben versetzt rechts Ø630mm
7	1	082305	Wellscheiben versetzt links Ø630mm
8	1	DIN 125 - A 31	Unterlegscheibe
9	1	028529	Bolzen Ø30x110 Tragrahmen Tiefenverstellung Helix
10	2	ISO 8752 - 10 x 40	Spannstift
11	4	DIN 125 - A 36	Unterlegscheibe
12	2	EA12-230.050a	Bolzen Ø35 für Walzenrahmen
13	4	ISO 8752 - 10 x 50	Spannstift
14	2	014550	GEG35ES kpl.
15	2	DIN 472 - 62 x 3	Sicherungsring
16	8	015704	Anlaufscheibe 95x36x3 verzinkt
17	16	DIN 125 - A 17	Unterlegscheibe
18	8	DIN 985 - M16	Sechskantmutter
19	8	DIN 933 - M16 x 60	Sechskantschraube
20	2	DIN 71412 - AM 6	Kegelschmiernippel Form A
21	1	012613	Cliphalter Ø 30
22	2	DIN 125 - A 10,5	Unterlegscheibe
23	2	DIN 127 - A 10	Federring
24	2	DIN 933 - M10 x 30	Sechskantschraube
25	5	KA09-666-9899-2	Clip 25mm

Spurlockerungseinheit X3/X4 rechts	B	CMaier	08.12.2022	
	Revision	Konstrukteur	Datum	
080790		demeljanov	26.03.2021	KERNER
Teilenummer		Konstrukteur	Datum	

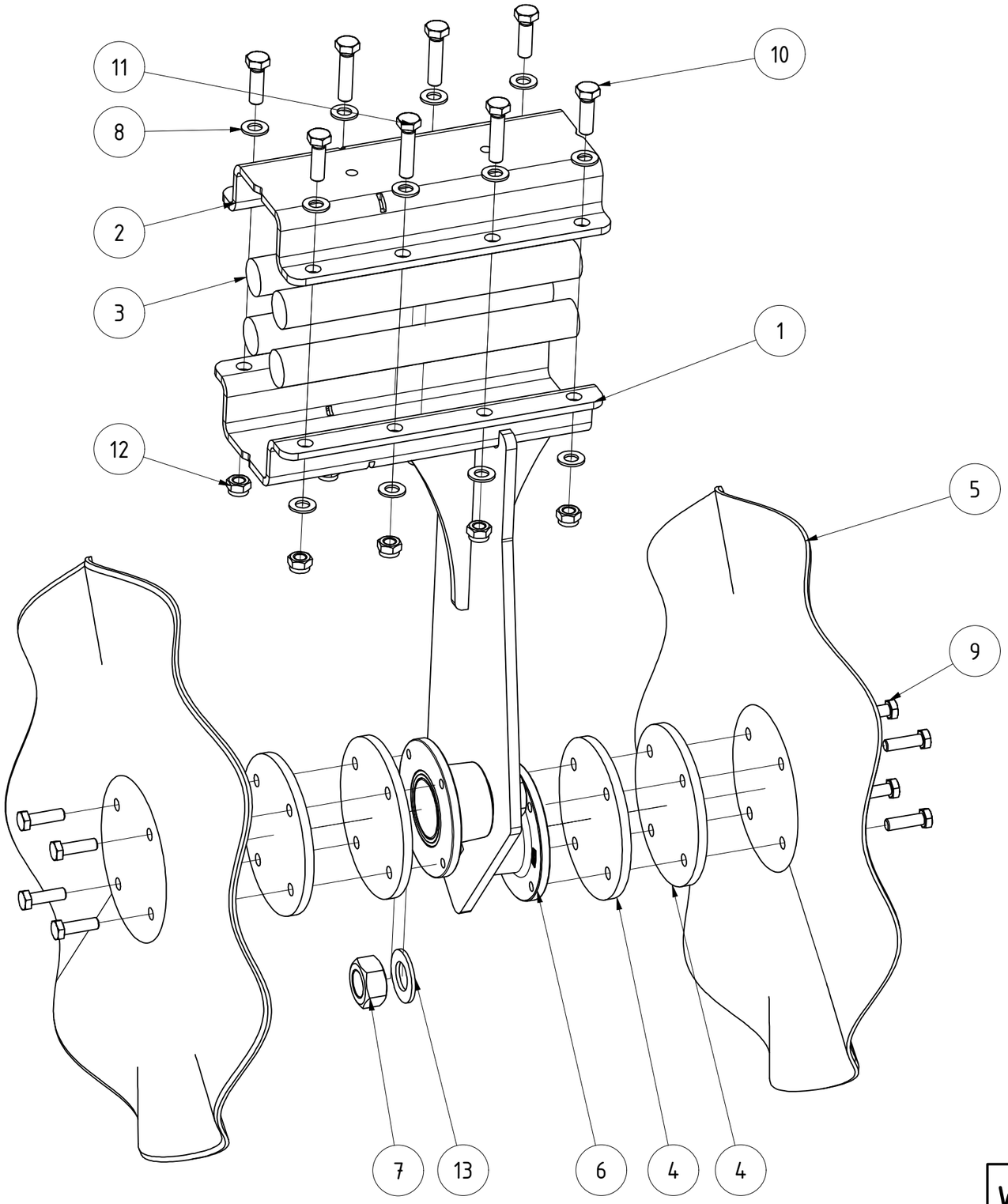

TEILELISTE

OBJEKT	MENGE	BAUTEILNUMMER	BESCHREIBUNG
1	1	082307	Halter Wellscheiben versetzt rechts
2	1	061051	Halbschale für Rohr 80x80 Doppelaufhängung schwarz lackiert
3	4	028657	Gummirundschnur Ø40x330 Helix
4	4	033114	Distanzscheibe für Scheibe gerade Ø560
5	2	081845	Wellscheibe Ø630mm
6	2	094481	Scheibenlager Agri-Hub FKL IL50-125-4T-M30
7	2	DIN 934 - M30 x 2	Sechskantmutter
8	16	DIN 125 - A 15	Unterlegscheibe
9	8	DIN 931-1 - M12 x 40	Sechskantschraube
10	4	DIN 933 - M14 x 45	Sechskantschraube
11	4	DIN 933 - M14 x 60	Sechskantschraube
12	8	DIN 985 - M14	Sechskantmutter
13	2	DIN 125 - A 31	Unterlegscheibe

Wellscheibe versetzt rechts 630mm	B	CMaier	08.12.2022	
	Revision	Konstrukteur	Datum	KERNER
082303 Teilenummer		demeljanov Konstrukteur	25.03.2021 Datum	

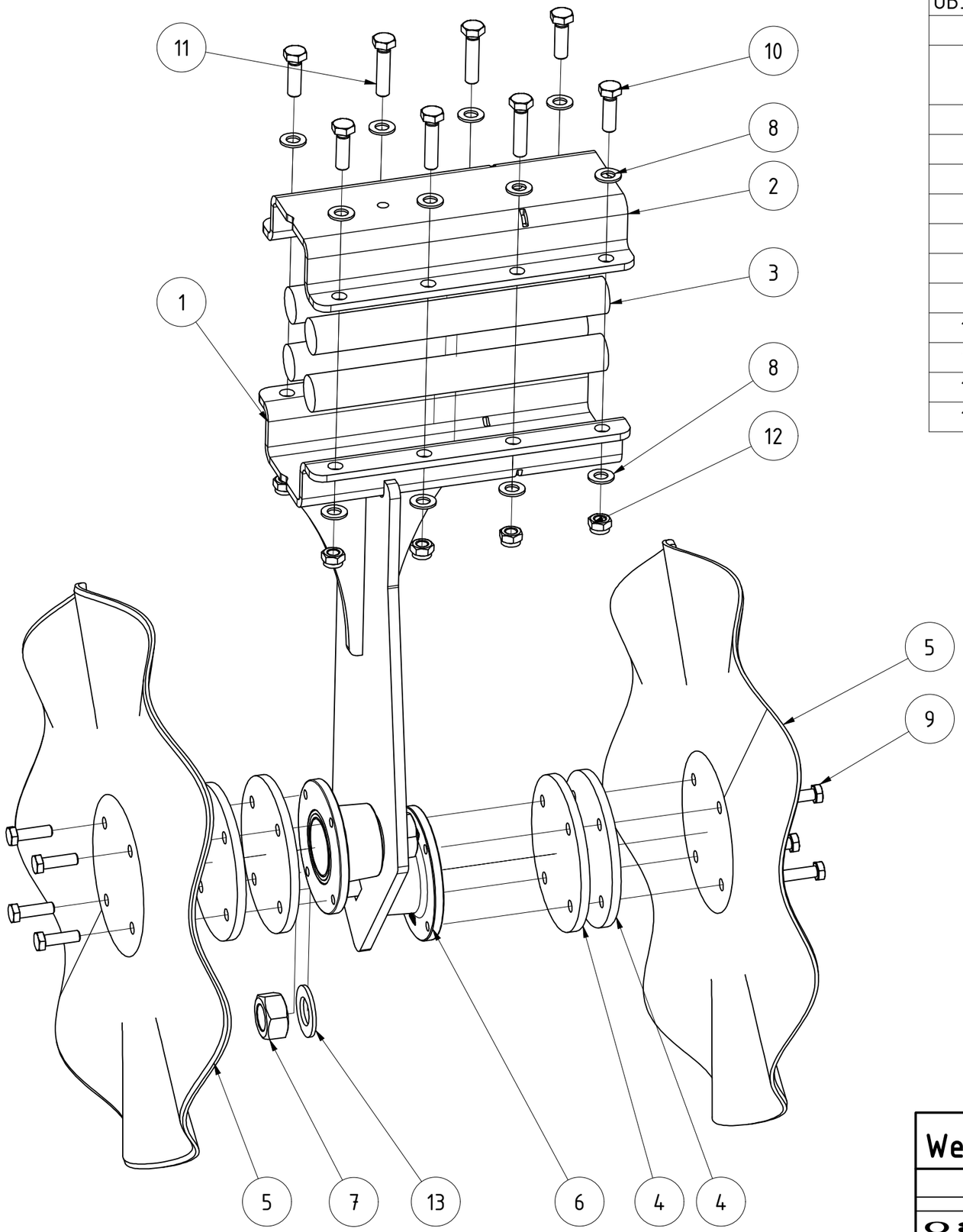

TEILELISTE

OBJEKT	MENGE	BAUTEILNUMMER	BESCHREIBUNG
1	1	082313	Halter Wellscheiben versetzt links
2	1	061051	Halbschale für Rohr 80x80 Doppelaufhängung schwarz lackiert
3	4	028657	Gummirundschnur Ø40x330 Helix
4	4	033114	Distanzscheibe für Scheibe gerade Ø560
5	2	081845	Wellscheibe Ø630mm
6	2	094481	Scheibenlager Agri-Hub FKL IL50-125-4T-M30
7	2	DIN 934 - M30 x 2	Sechskantmutter
8	16	DIN 125 - A 15	Unterlegscheibe
9	8	DIN 931-1 - M12 x 40	Sechskantschraube
10	4	DIN 933 - M14 x 45	Sechskantschraube
11	4	DIN 933 - M14 x 60	Sechskantschraube
12	8	DIN 985 - M14	Sechskantmutter
13	2	DIN 125 - A 31	Unterlegscheibe

Wellscheiben versetzt links 630mm	B	CMaier	08.12.2022	
	Revision	Konstrukteur	Datum	
082305		demeljanov	25.03.2021	KERNER
Teilenummer		Konstrukteur	Datum	

TEILELISTE			
OBJEKT	MENGE	BAUTEILNUMMER	BESCHREIBUNG
1	1	072344	Befestigungsrohr Beleuchtungshalter
2	1	063215	Innenteil Beleuchtungshalter lang Helix nur DSW mit Striegel
3	2	G02-016.200	Beleuchtungsrahmen
4	1	030360	Arm Beleuchtungshalter links
5	1	030394	Arm Beleuchtungshalter rechts
6	1	066445	LED Beleuchtung KERNER 6
7	24	DIN 125 - A 17	Unterlegscheibe
8	8	DIN 125 - A 13	Unterlegscheibe
9	8	DIN 9021 - 10,5	Unterlegscheibe
10	8	DIN 985 - M10	Sechskantmutter
11	8	DIN 933 - M10 x 30	Sechskantschraube
12	8	DIN 125 - A 10,5	Unterlegscheibe
13	4	DIN 985 - M12	Sechskantmutter
14	12	DIN 985 - M16	Sechskantmutter
15	2	DIN 931-1 - M16 x 130	Sechskantschraube
16	4	DIN 931-1 - M12 x 55	Sechskantschraube
17	1	066546	LED Kabelsatz KERNER HK9
18	1	080730	Versteifung Beleuchtungshalter links
19	1	080732	Versteifung Beleuchtungshalter rechts
20	2	008385	Reflektorhalter
21	2	008387	Rückstrahler gelb
22	2	002206	Pendelhalter 4558 HG002240021
23	2	002187	Dreieckreflektor 8RA 003 503-001
24	1	002188	Kennzeichenleuchte 2KA 001 389-101
25	2	DIN 125 - A 6,4	Unterlegscheibe
26	2	DIN 985 - M6	Sechskantmutter
27	4	DIN 84 - M4 x 20	Zylinderschraube mit Schlitz
28	8	DIN 125 - A 4,3	Unterlegscheibe
29	4	DIN 985 - M4	Sechskantmutter
30	4	DIN 985 - M5	Sechskantmutter
31	10	DIN 931-1 - M16 x 55	Sechskantschraube

Grubber mit Striegel benötigen immer "Innenteil Beleuchtungshalter lang X3/X4" (076820)

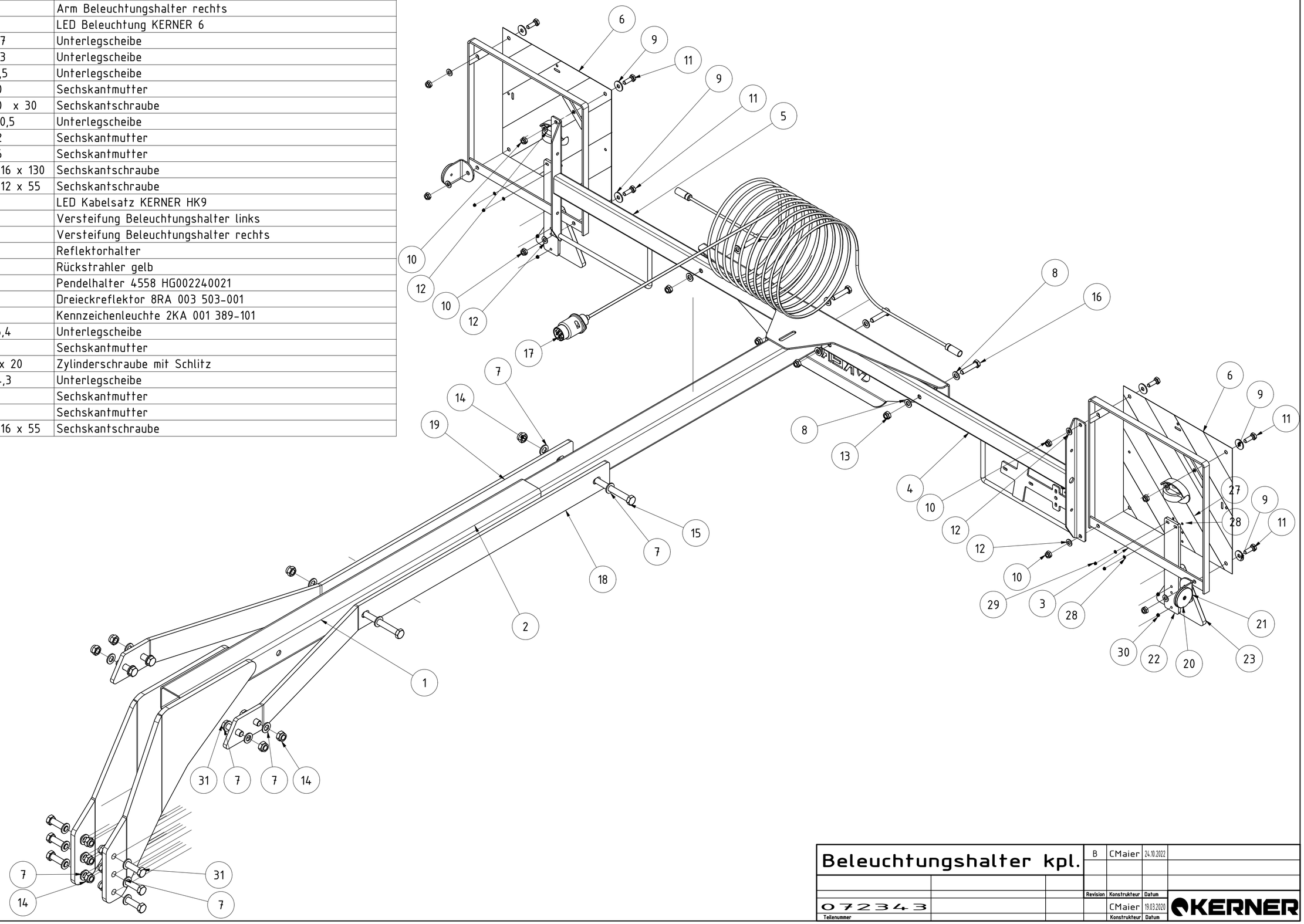

Beleuchtungshalter kpl.	B	CMaier	24.10.2022	
	Revision	Konstrukteur	Datum	
072343		CMaier	19.03.2020	KERNER
Teilenummer		Konstrukteur	Datum	

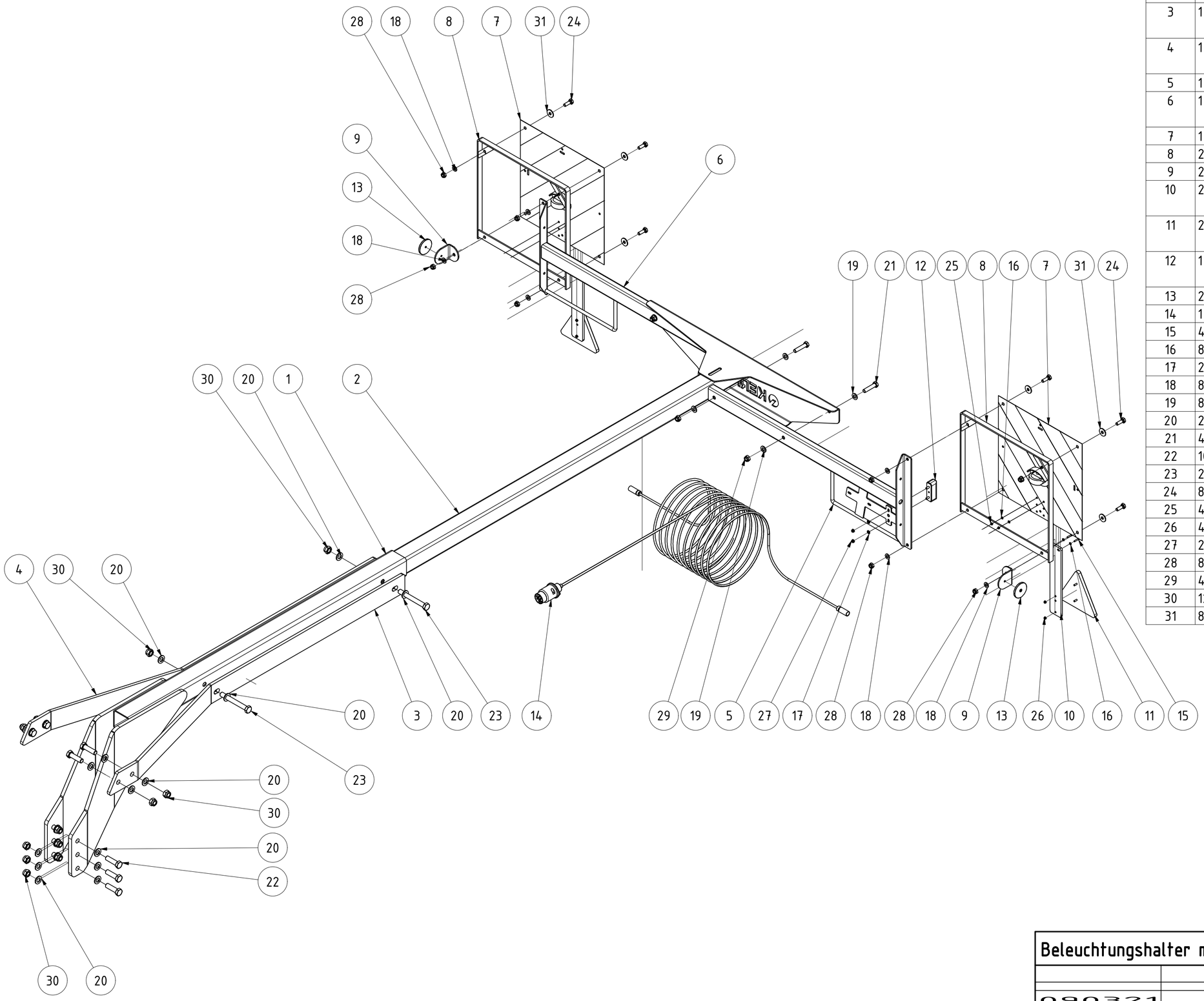

TEILELISTE

OBJEKT	MENGE	BAUTEILNUMMER	BESCHREIBUNG
1	1	072344	Befestigungsrohr Beleuchtungshalter
2	1	076820	Innenteil Beleuchtungshalter lang X3/X4 mit Striegel
3	1	080730	Versteifung Beleuchtungshalter links
4	1	080732	Versteifung Beleuchtungshalter rechts
5	1	030360	Arm Beleuchtungshalter links
6	1	030394	Arm Beleuchtungshalter rechts
7	1	066445	LED Beleuchtung KERNER 6
8	2	G02-016.200	Beleuchtungsrahmen
9	2	008385	Reflektorhalter
10	2	002206	Pendelhalter 4558 HG002240021
11	2	002187	Dreieckreflektor 8RA 003 503-001
12	1	002188	Kennzeichenleuchte 2KA 001 389-101
13	2	008387	Rückstrahler gelb
14	1	066546	LED Kabelsatz KERNER HK9
15	4	DIN 84 - M4 x 20	Zylinderschraube mit Schlitz
16	8	DIN 125 - A 4,3	Unterlegscheibe
17	2	DIN 125 - A 6,4	Unterlegscheibe
18	8	DIN 125 - A 10,5	Unterlegscheibe
19	8	DIN 125 - A 13	Unterlegscheibe
20	24	DIN 125 - A 17	Unterlegscheibe
21	4	DIN 931-1 - M12 x 55	Sechskantschraube
22	10	DIN 931-1 - M16 x 55	Sechskantschraube
23	2	DIN 931-1 - M16 x 130	Sechskantschraube
24	8	DIN 933 - M10 x 30	Sechskantschraube
25	4	DIN 985 - M4	Sechskantmutter
26	4	DIN 985 - M5	Sechskantmutter
27	2	DIN 985 - M6	Sechskantmutter
28	8	DIN 985 - M10	Sechskantmutter
29	4	DIN 985 - M12	Sechskantmutter
30	12	DIN 985 - M16	Sechskantmutter
31	8	DIN 9021 - 10,5	Unterlegscheibe

Beleuchtungshalter mit Striegel kpl.

Revision	Konstrukteur	Datum
B	CMaier	24.10.2022

Teilenummer	Konstrukteur	Datum
090321	demeljanov	24.10.2022

KERNER

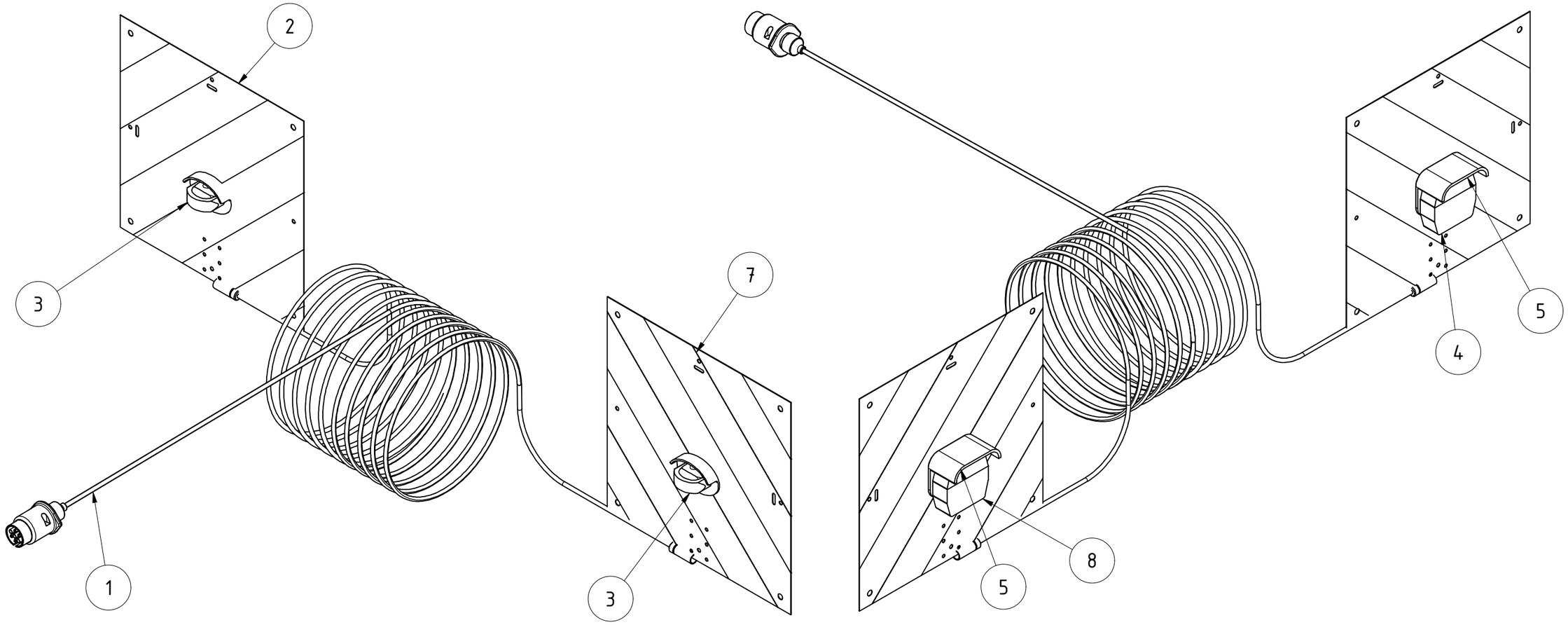

TEILELISTE			
OBJEKT	MENGE	BAUTEILNUMMER	BESCHREIBUNG
1	1	066546	LED Kabelsatz KERNER HK9
2	1	068455	Warntafel rechts mit Sonderlochung für LED
3	2	068451	Positionsleuchte Weiß LED
4	1	068452	BBS-Leuchte LED
5	2	068457	Schutzhaube Leuchte 95 & PL86 leichte Ausführung
6	2	096390	Schutzhaube SH16
7	1	068454	Warntafel links mit Sonderlochung für LED
8	1	068453	BBSK-Leuchte LED

LED Beleuchtung KERNER HK9

Revision	Konstrukteur	Datum
	CMaier	08.04.2020

078882
Teilenummer

Konstrukteur Datum

KERNER

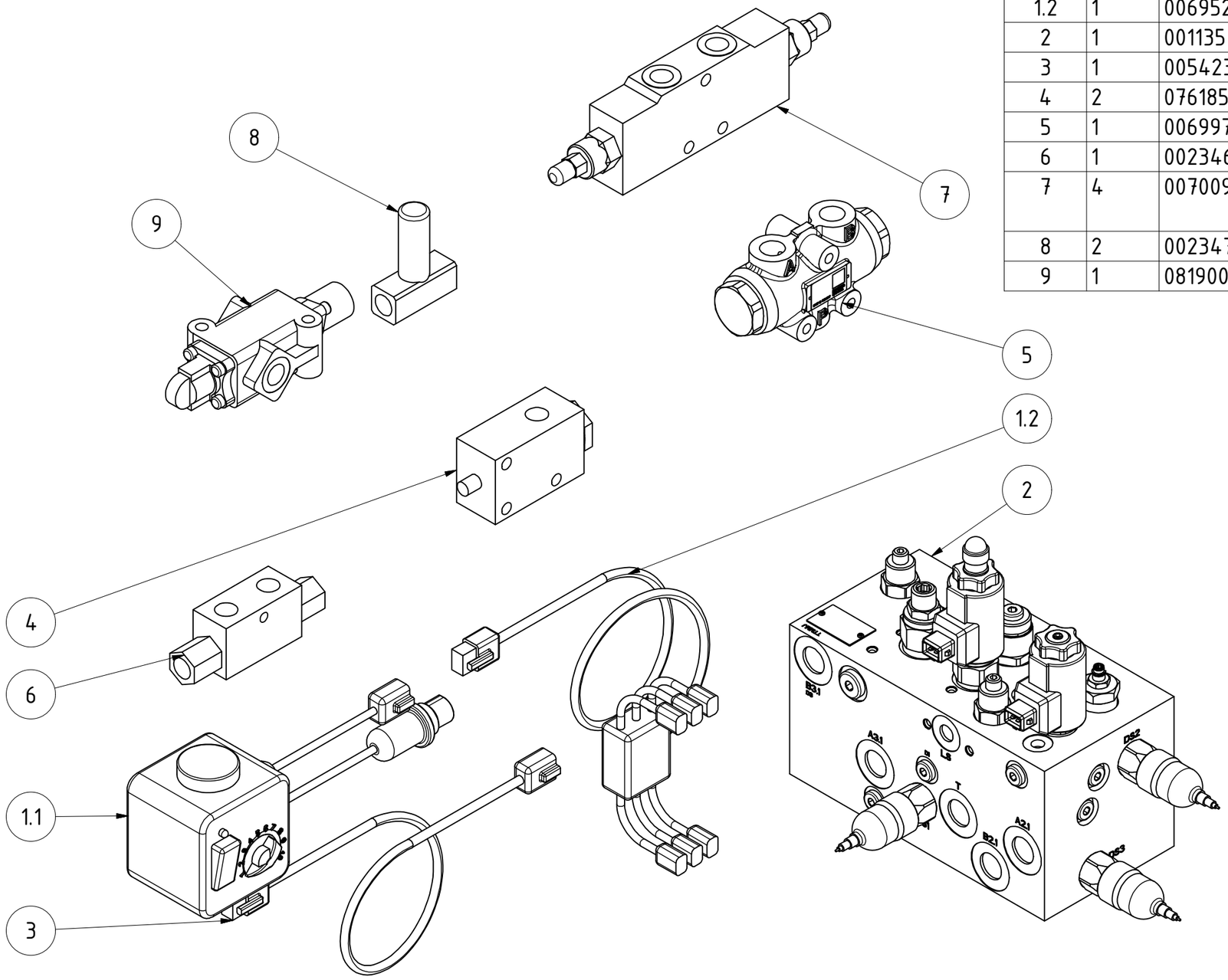

TEILELISTE

OBJEKT	MENGE	BAUTEILNUMMER	BESCHREIBUNG
1	1	006951	Bedienbox (1m Kabel) mit Kabel 9m
1.1	1	006949	Bedienbox
1.2	1	006952	Kabelbaum vergossen
2	1	001135	Zugkraftregelungsblock 400-2-029836 Bucher
3	1	005423	Verlängerungskabel für Deichselregelung 3m
4	2	076185	Hubbegrenzungsventil
5	1	006997	Mengenteiler MTDA
6	1	002346	Sperrblock 3/8"
7	4	007009	Senkbremsventil dw. IGR3/8" 350bar HKV2290A600
8	2	002347	Drossel 3/8"
9	1	081900	Hubbegrenzungsventil

Übersicht Hydraulikkomponenten

Revision	Konstrukteur	Datum
	CMaier	04.06.2020

079995

Teilenummer

Konstrukteur | Datum

KERNER

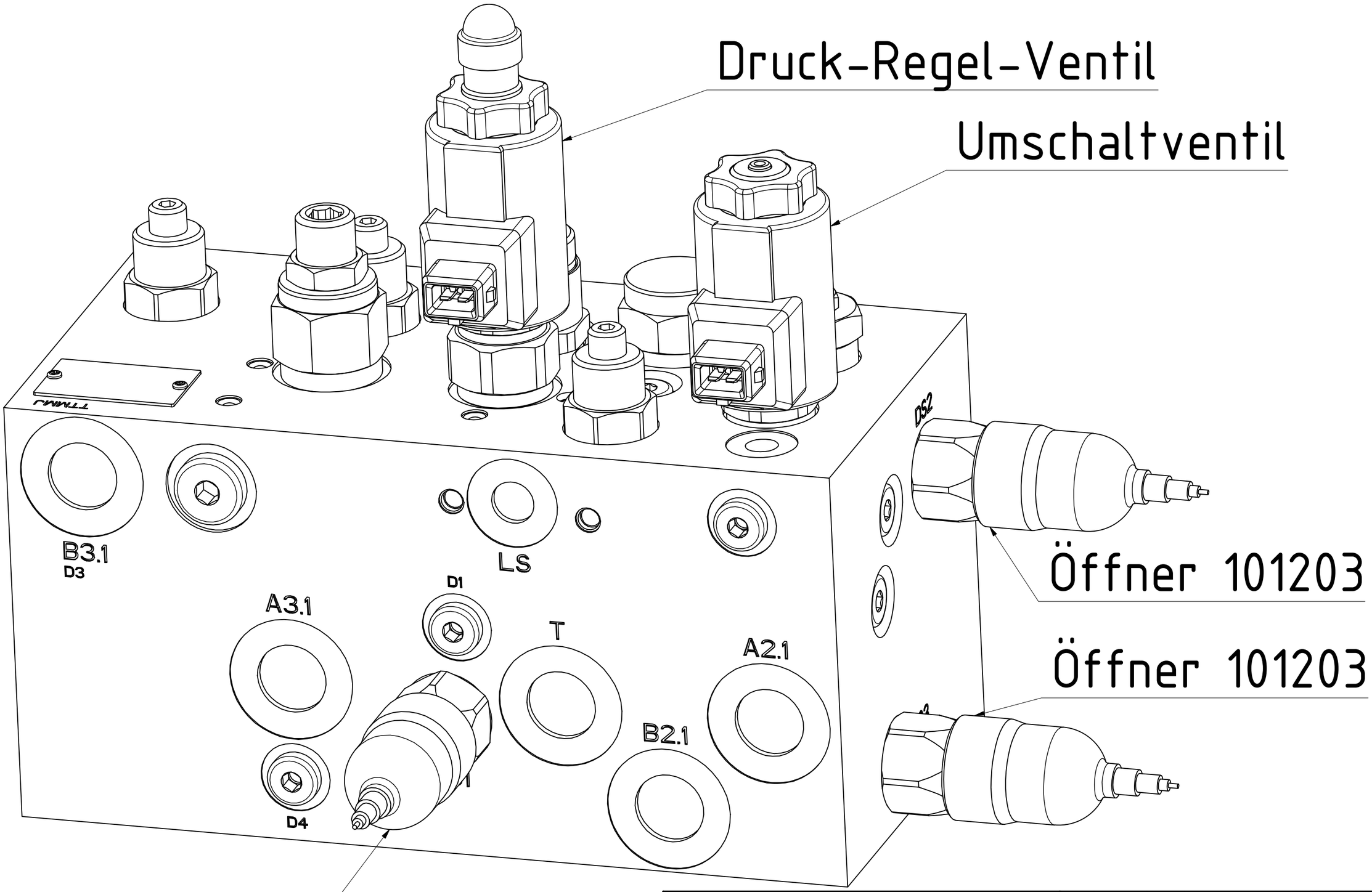

Zugkraftregelungsblock

Maße ohne Toleranz nach DIN ISO 2768 - mK		9,194 kg			
	Oberfläche	Masse	Revision	Konstrukteur	Datum
		A3	1 : 1	moffner	19.05.2016
Halbzeug	Material	Blattgröße	Maßstab	Konstrukteur	Datum
001135__01.idw	001135	1 von 1			
Dateiname	Teilenummer	Blatt Nr.			

KERNER

Urheberschutz: Für diese technische Unterlage behalten wir uns alle Rechte vor.

Regelungsblock

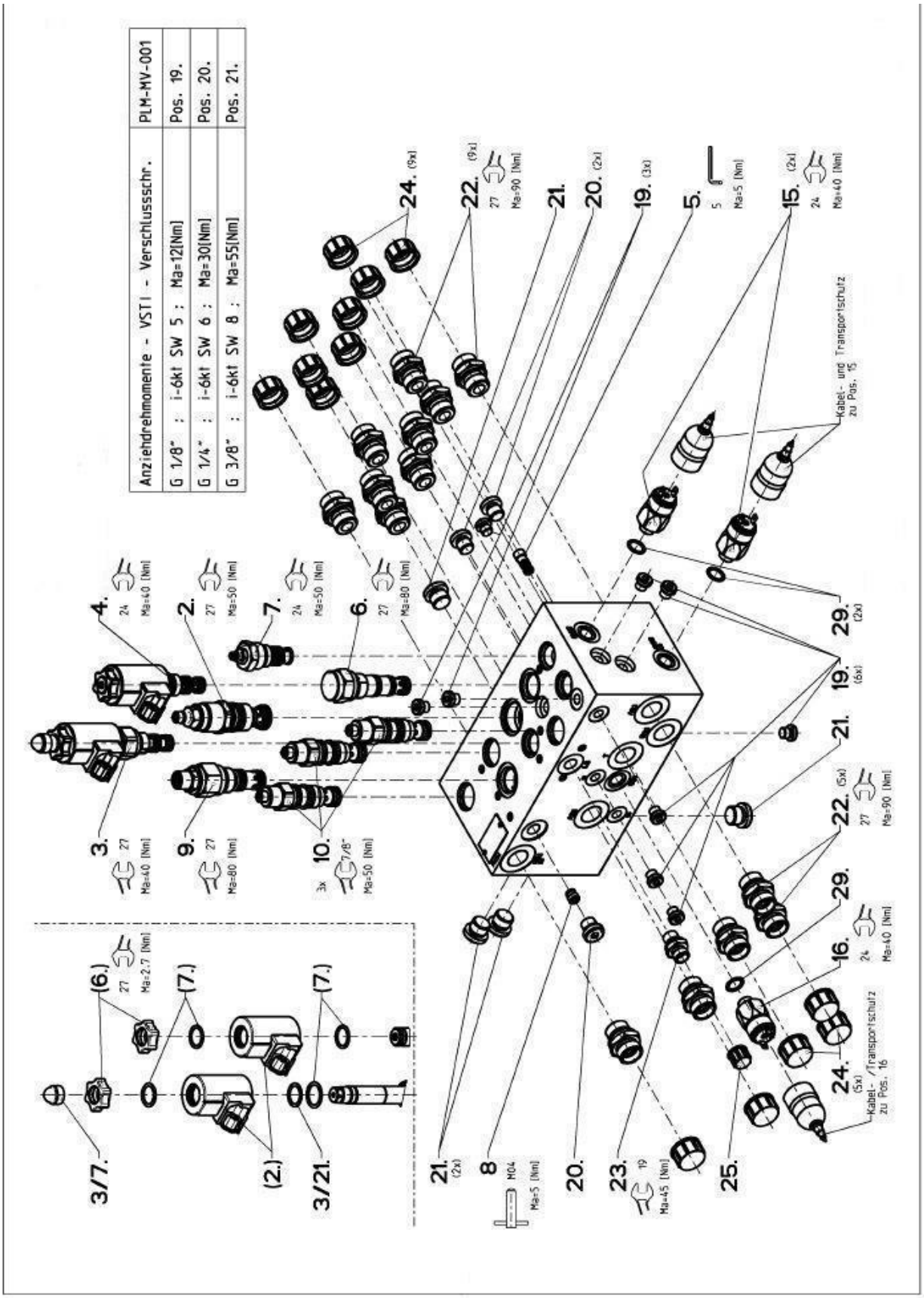

Stückliste für Zugkraftregelungsblock

Position	Artikel-Nr.	Menge	Bezeichnung Masse
1 bis 29	001135	1	Zugkraftregelungsblock kpl.
2.	007460	1	DWDPBS-2D-10-SA10-I M436
3.	007461	1	EPRT-08-N-25-0-12D DT
4.	007462	1	WK32ONA5-I 12D DT
- (2)	007463	2	MAG-SP D36 12D DT 27W
- (6)	007464	2	RAENDELMUTTER D30X9,2 M16x1
- (7)	007465	4	O-RING 16,0X2 V83
- 3/7.	007466	1	6KT-SCHUTZKAPPE M8 SW13
- 3/21.	007467	1	O-RING 18,0X2 N90
5.	007468	1	WRVC-G-04
6.	007469	1	POCV-10-N-F-0-030
7.	007470	1	RDB-10-1
8.	007471	1	RKVE-G-04-05-Z4
9.	007472	1	PSVP-10-N-S-0-15
10.	007473	3	SENKBREMSVENTIL CBCG LCN
15.	007474	2	DRUCKSCHA SUCO 10-20BAR OFF
16.	007475	1	DRUCKSCHA SUCO 10-20BAR SCHL
19.	007476	9	VER SCHR ED VSTI G1/8" CF
20.	007477	3	VER SCHR ED VSTI G1/4" CF
21.	007478	4	VER SCHR ED VSTI G3/8" CF
22.	007479	14	GE15LR ED OMD CF
23.	007480	1	GE08LR ED OMD CF
24.	007481	14	SCHUTZSTO-KAPSTO GPN800M22X1,5
25.	007482	1	SCHUTZSTO-KAPSTO GPN800M14X1,5
29.	007483	3	O-RING 015 14,00X1,78 V70

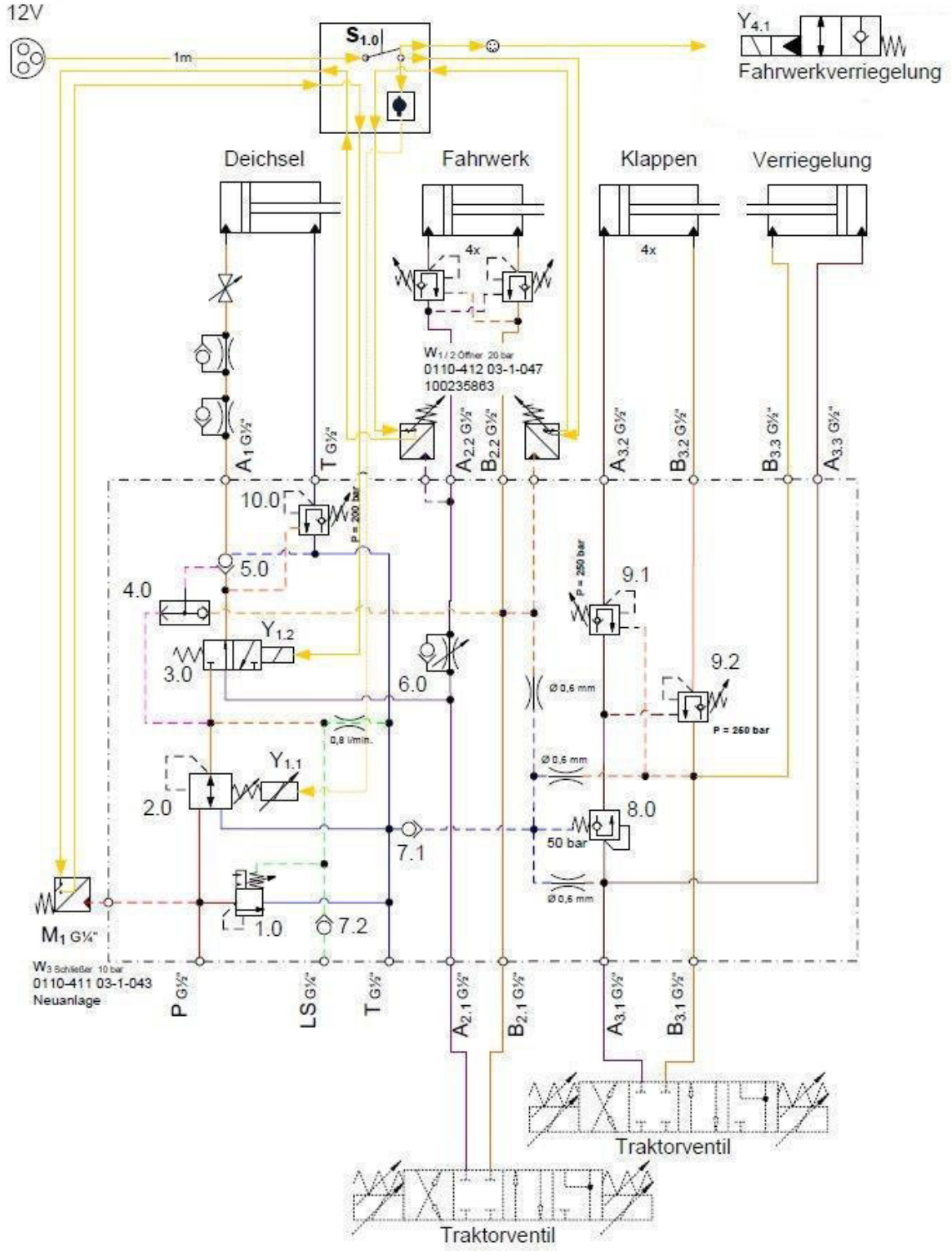
12V
1m
S1.0
Y4.1
Fahrwerkverriegelung
Deichsel
Fahrwerk
Klappen
Verriegelung
4x
4x
W1/2 Öffner 20 bar
0110-412 03-1-047
100235863
A1 G½"
T G½"
A2.2 G½"
B2.2 G½"
A3.2 G½"
B3.2 G½"
B3.3 G½"
A3.3 G½"
10.0
P = 200 bar
5.0
4.0
Y1.2
3.0
6.0
P = 250 bar
9.1
9.2
P = 250 bar
Ø 0,6 mm
0,8 l/min.
Y1.1
2.0
Ø 0,6 mm
8.0
50 bar
7.1
Ø 0,6 mm
M1 G¼"
1.0
7.2
W3 Schließer 10 bar
0110-411 03-1-043
Neuanlage
P G½"
LS G½"
T G½"
A2.1 G½"
B2.1 G½"
A3.1 G½"
B3.1 G½"
Traktorventil
Traktorventil

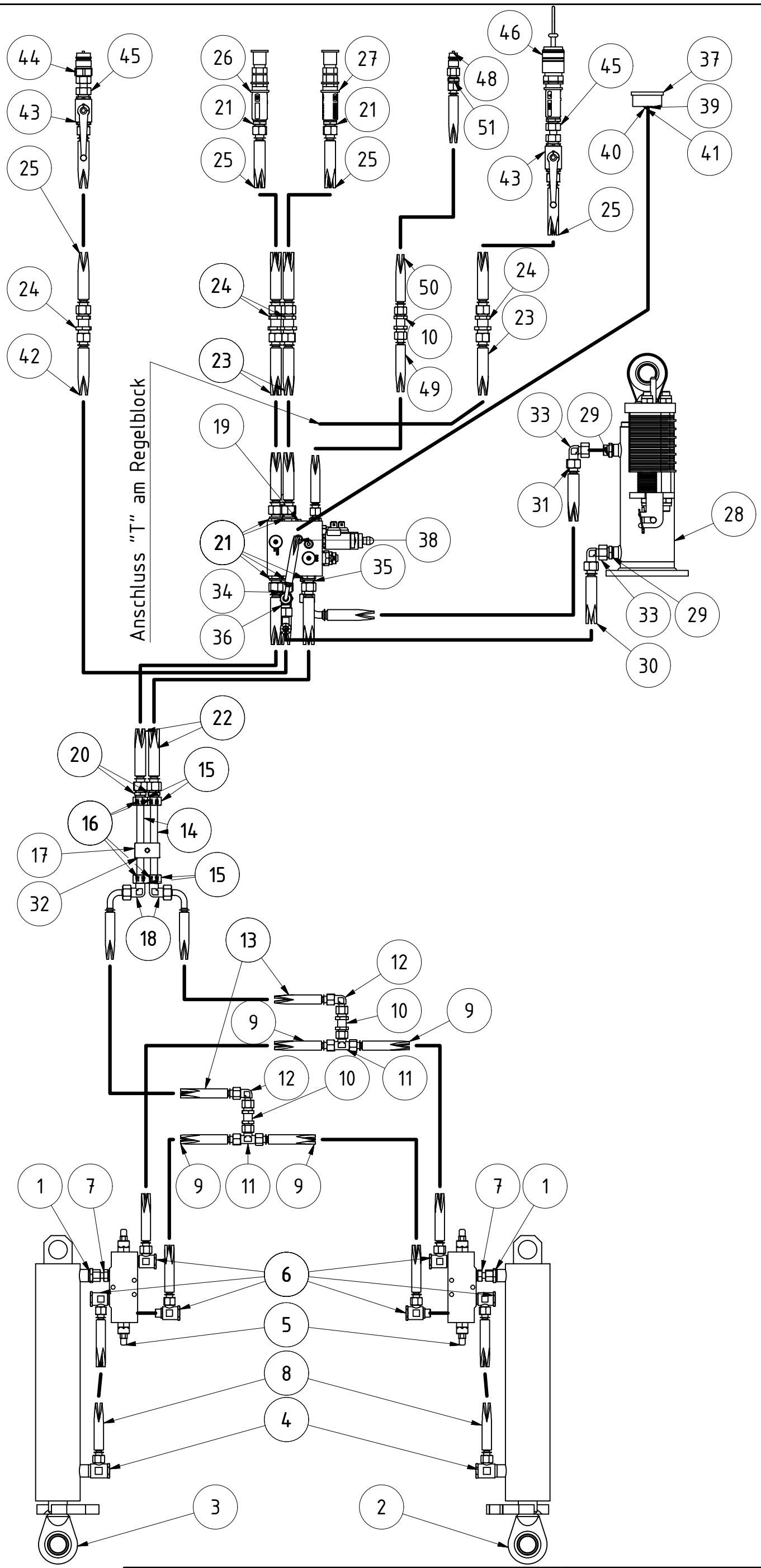

Hydraulik Montage Kit Fahrwerk/Deichselregelung X4 460 - 620					
			Revision	Konstrukteur	Datum
090053				CMaier	18.12.2020
Teilenummer				Konstrukteur	Datum

KERNER

TEILELISTE			
OBJEKT	MENGE	BAUTEILNUMMER	BESCHREIBUNG
1	2	003844	Einschraubstutzen AGR1/2"-WD CEL12 XVRNW10HL1/2ED
2	1	005662	Zylinder Fahrwerk KA 80x40x350 rechts
3	1	005648	Zylinder Fahrwerk KA 80x40x350 links
4	2	002369	Schwenkverschraubung 1/2" 12l XSWR NW 10 HL 1/2
5	2	007009	Senkbremsventil dw. IGR3/8" 350bar HKV2290A600
6	6	028460	Schwenkversch. DF 90° AGR3/8" CEL12 XSDRNW10HL
7	2	002288	Einschrauber AGR3/8"-WD DKOL12 AOVRNW10LED
8	2	090051	Hydraulikschlauch PHD210 / 316 mm AOL AOL
9	4	089996	Hydraulikschlauch PHD210 / 736 mm AOL AOL
10	3	002322	Schottverschraubungsstutzen CEL12 XSVNW10HL
11	2	028491	Verschraubungsstutzen T DKOL12 CEL12 XVETONW10HL
12	2	002289	Verschraubungsstutzen 90° DKOL12 CEL12 XVEWONW10HL
13	2	089998	Hydraulikschlauch PHD210 / 353 mm AOL AOL1390
14	2	090044	Hydraulikrohr Ø15 x 1750
15	4	003873	Überwurfmutter L15 M22x1,5 UEMNW13L
16	4	003866	Schneidring mit O-Ring SRDO15V
17	2	028462	Schelle Doppelt Schlauch 206 SRS 215 DPA
18	2	003862	Winkel XW NW 13 HL
19	1	001135	Zugkraftregelungsblock 400-2-029836 Bucher
20	2	083373	XVNW13HL
21	10	002339	Einschraubstutzen AGR1/2"-WD CEL15 XVRNW13HLED
22	2	090020	Hydraulikschlauch PHD213 / 662 mm AOL AOL
23	3	090025	Hydraulikschlauch PHD213 / 762 mm AOL AOL
24	4	002329	Schottverschraubungsstutzen CEL15 XSVNW13HL
25	4	090039	Hydraulikschlauch PHD213 / 4562 mm AOL AOL
26	1	007372	Kennfixx Griffstück Fahrwerk ab kpl
27	1	007371	Kennfixx Griffstück Fahrwerk auf kpl
28	1	075530	Zylinder 100x50x175 Ø35 mit Sichelpaket
29	2	003843	Einschraub Verschraubung XVR NW 13 HL 3/8
30	1	089990	Hydraulikschlauch PHD213 / 1075 mm AOL AOL90
31	1	089991	Hydraulikschlauch PHD213 / 1345 mm AOL AOL90
32	1	068706	Abdeckblech für Rohrschelle doppelt
33	2	002755	Verschraubungsstutzen 90° DKOL15 CEL15 XVEWONW13HL
34	1	002291	Verschraubungsstutzen L DKOL15 CEL15 XVELONW13HL
35	1	083395	XSVRNW13HLED
36	1	083350	XAOHNW13L10
37	1	02-601.500	Glyzerinmanometer 63 250bar GMM63-250
38	1	090023	Hydraulikschlauch PHD206 / 1096 mm AOL10 AOL1090
39	1	016197	Manometerverschraubung IGR1/4" DKOL12 MVONW10L
40	1	073223	Schotteinschraubstutzen AGR3/8"-WD CEL12 XSVRNW10HLED
41	1	002323	XSV NW 10 HL_nut
42	1	090017	Hydraulikschlauch PHD213 / 1612 mm AOL AOL
43	2	083290	BKHL13VZ
44	1	083323	Steckkupplungsstecker CEL15 BG4 SKS13HL4
45	2	078208	Doppelmutter DKOL15 DKOL15 DMONW13L
46	1	007384	Kennfixx Griffstück T Rücklauf drucklos kpl
47	1	028489	Einschraubstutzen AGR1/4"-WD CEL12 XVRNW10HL1/4ED
48	1	083322	Steckkupplungsstecker IGR3/8" BG2 SKS10IR2
49	1	090024	Hydraulikschlauch PHD210 / 756 mm AOL AOL
50	1	090037	Hydraulikschlauch PHD210 / 4556 mm AOL AOL
51	1	002349	Einschraubstutzen AGR3/8"-WD CEL12 XVRNW10HLED

Hydraulik Montage Kit Fahrwerk/Deichselregelung X4 460 - 620

Revision	Konstrukteur	Datum
	CMaier	18.12.2020

090053

Teilenummer

Konstrukteur Datum

KERNER

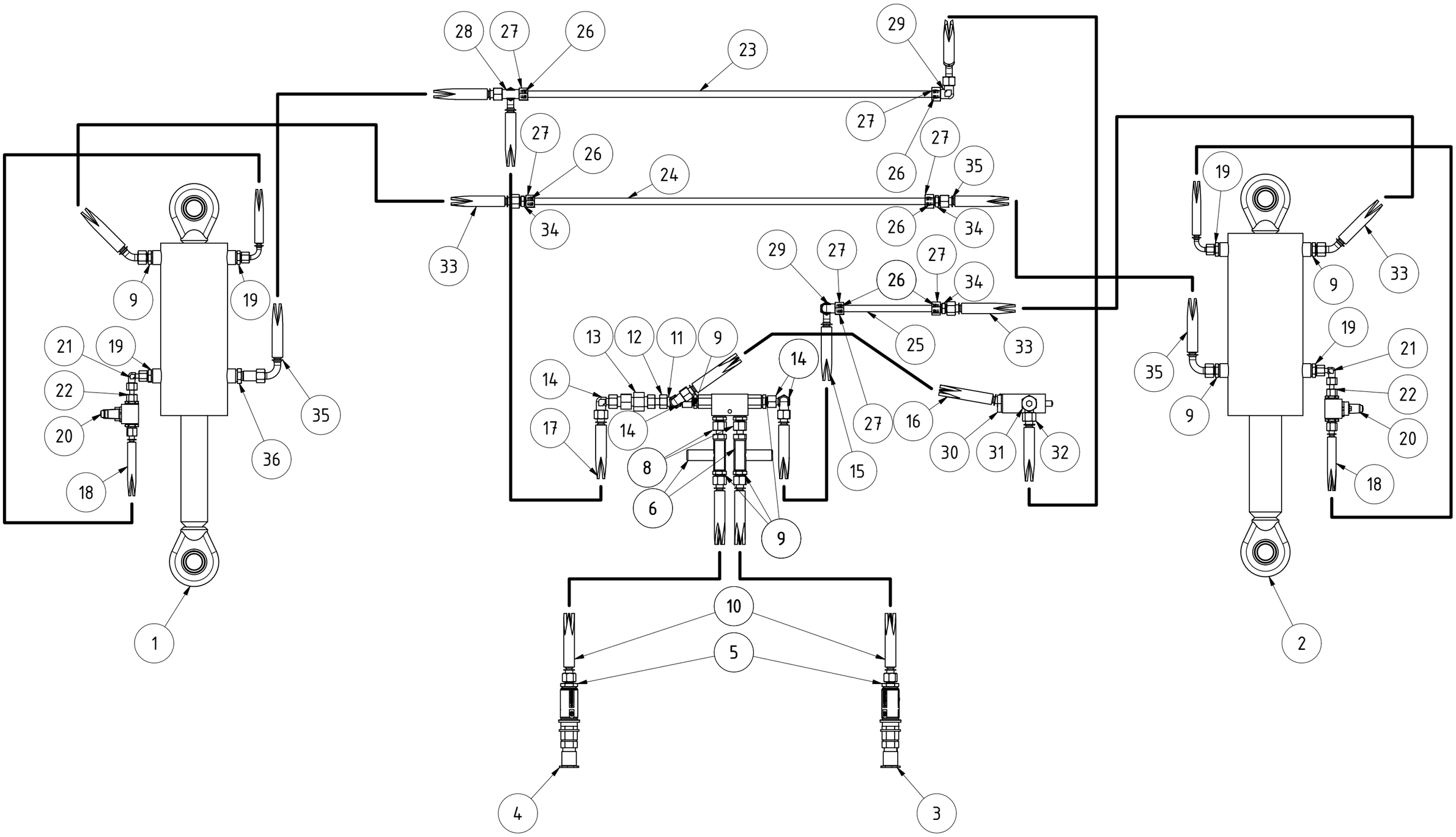

Hydraulik Montage Kit Tiefenverstellung X4 460-620					
			Revision	Konstrukteur	Datum
090171				CMaier	22.12.2020
Teilenummer				Konstrukteur	Datum

KERNER

TEILELISTE			
OBJEKT	MENGE	BAUTEILNUMMER	BESCHREIBUNG
1	1	079774	Stellzylinder 50/110/175
2	1	079511	Stellzylinder 60/125/175
3	1	007379	Kennfixx Griffstück Arbeitstiefe flach kpl
4	1	007378	Kennfixx Griffstück Arbeitstiefe tief kpl
5	2	003844	Einschraubstutzen AGR1/2"-WD CEL12 XVRNW10HL1/2ED
6	2	002347	Drossel 3/8"
7	1	002346	Sperrblock 3/8"
8	2	002288	Einschrauber AGR3/8"-WD DKOL12 AOVRNW10LED
9	9	002349	Einschraubstutzen AGR3/8"-WD CEL12 XVRNW10HLED
10	2	090038	Hydraulikschlauch PHD210 / 4156 mm AOL AOL
11	1	028492	Verschraubungsstutzen L DKOL12 CEL12 XVELONW10HL
12	1	002368	Doppelmutter DKOL12 DKOL12 DMONW10L
13	1	090180	XRDNW10HL
14	4	002289	Verschraubungsstutzen 90° DKOL12 CEL12 XVEWONW10HL
15	1	090032	Hydraulikschlauch PHD210 / 397 mm AOL AOL90
16	1	090028	Hydraulikschlauch PHD210 / 1256 mm AOL AOL
17	1	090029	Hydraulikschlauch PHD210 / 467 mm AOL AOL90
18	2	090041	Hydraulikschlauch PHD206 588 AOL AOL 90
19	4	013795	Einschraubstutzen AGR3/8"-WD CEL08 XVRNW06HL3/8ED
20	2	080116	2-Wege-Kugelhahn BHKL06VZ
21	2	013753	Verschraubungsstutzen 90° DKOL08 CEL08 XVEWONW06HL
22	2	081715	Doppelmutter DKOL08 DKOL08 DMONW06L
23	1	090183	Hydraulikrohr Ø12 x 780
24	1	090184	Hydraulikrohr Ø12 x 755
25	1	090185	Hydraulikrohr Ø12 x 190
26	6	002789	Schneidring mit O-Ring SRDO12V
27	6	002790	Überwurfmutter L12 M18x1,5 UEMNW10L
28	1	015402	Verschraubungsstutzen T CEL12 XTNW10HL
29	2	003861	Winkel XW NW 10 HL
30	1	076185	Hubbegrenzungsventil
31	2	028460	Schwenkversch. DF 90° AGR3/8" CEL12 XSDRNW10HL
32	1	090026	Hydraulikschlauch PHD210 / 654 mm AOL AOL45
33	2	090030	Hydraulikschlauch PHD210 / 1654 mm AOL AOL45
34	3	076169	Verschraubungsstutzen CEL12 XVNW10HL
35	2	090031	Hydraulikschlauch PHD210 / 2267 mm AOL AOL90
36	1	073223	Schotteinschraubstutzen AGR3/8"-WD CEL12 XSVRNW10HLED

Hydraulik Montage Kit Tiefenverstellung X4 460-620

Revision	Konstrukteur	Datum
	CMaier	22.12.2020

090171

Teilenummer

Konstrukteur Datum

KERNER

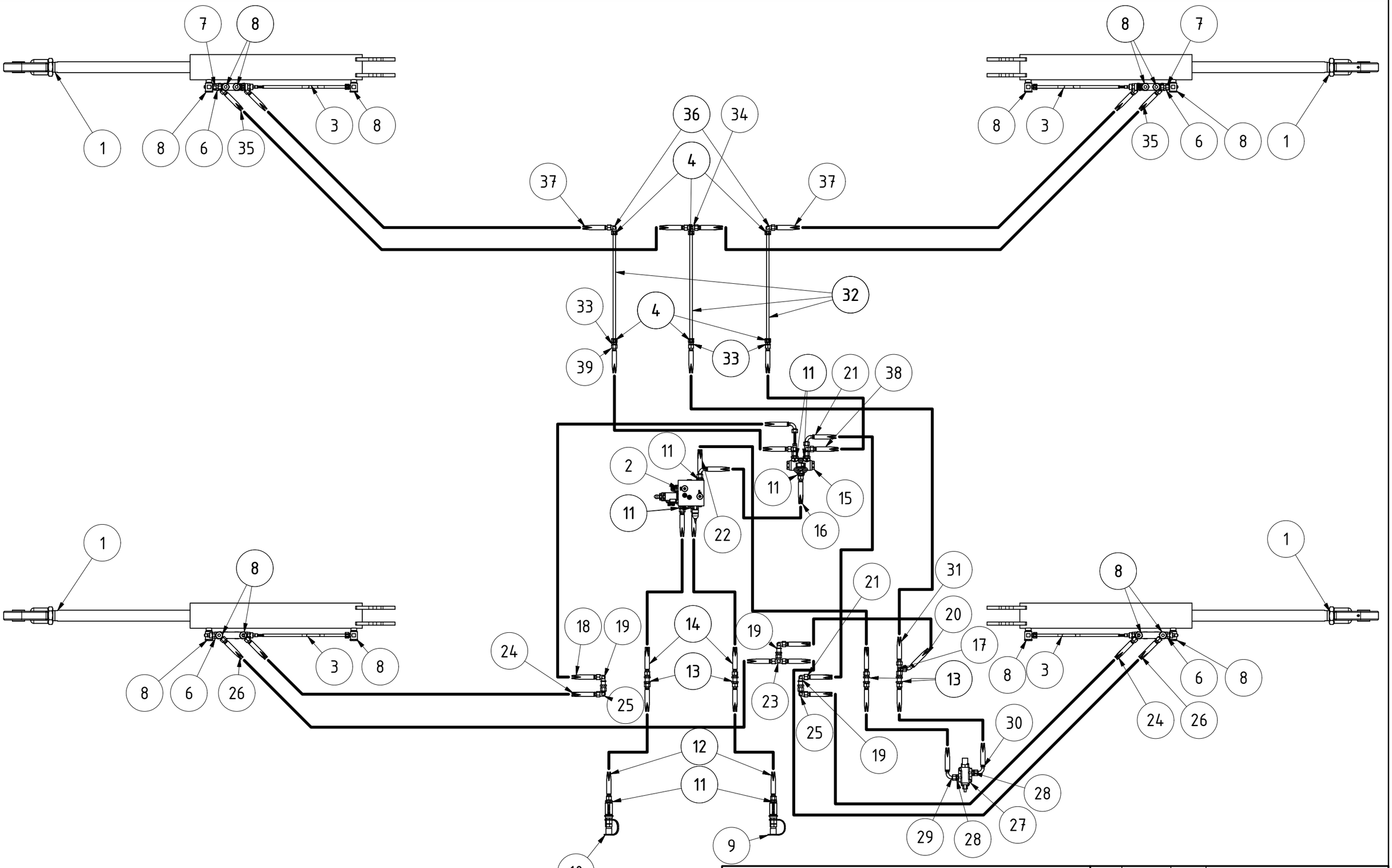

Hydraulik Montage Kit Klappen X4 460-620					
			Revision	Konstrukteur	Datum
090188				CMaier	22.12.2020
Teilenummer				Konstrukteur	Datum

KERNER

TEILELISTE			
OBJEKT	MENGE	BAUTEILNUMMER	BESCHREIBUNG
1	4	001200	Zylinder 100x50x600
2	1	001135	Zugkraftregelungsblock 400-2-029836 Bucher
3	4	028468	Hydraulikrohr mit Dehnbogen 0° PR12-1,5VZ
4	14	002789	Schneidring mit O-Ring SRDO12V
5	14	002790	Überwurfmutter L12 M18x1,5 UEMNW10L
6	4	007009	Senkbremsventil dw. IGR3/8" 350bar HKV2290A600
7	4	002368	Doppelmutter DKOL12 DKOL12 DMONW10L
8	24	076100	Schwenkversch. DF 90° AGR1/2" CEL12 XSDRNW10HL1/2
9	1	007374	Kennfixx Griffstück Ausklappen kpl
10	1	007373	Kennfixx Griffstück Einklappen kpl
11	9	003844	Einschraubstutzen AGR1/2"-WD CEL12 XVRNW10HL1/2ED
12	2	090037	Hydraulikschlauch PHD210 / 4556 mm AOL AOL
13	4	002322	Schottverschraubungsstutzen CEL12 XSVNW10HL
14	2	090024	Hydraulikschlauch PHD210 / 756 mm AOL AOL
15	1	006997	Mengenteiler MTDA
16	1	090012	Hydraulikschlauch PHD210 / 467 mm AOL AOL90
17	3	028492	Verschraubungsstutzen L DKOL12 CEL12 XVELONW10HL
18	1	090018	Hydraulikschlauch PHD210 / 1177 mm AOL AOL90
19	3	083353	XSWNW10HL
20	1	090021	Hydraulikschlauch PHD210 / 564 mm AOL AOL45
21	1	090014	Hydraulikschlauch PHD210 / 1777 mm AOL AOL90
22	1	090013	Hydraulikschlauch PHD210 / 1576 mm AOL AOL
23	1	028491	Verschraubungsstutzen T DKOL12 CEL12 XVETONW10HL
24	2	089994	Hydraulikschlauch PHD210 / 1026 mm AOL AOL
25	2	002289	Verschraubungsstutzen 90° DKOL12 CEL12 XVEWONW10HL
26	2	089995	Hydraulikschlauch PHD210 / 1186 mm AOL AOL
27	1	081900	Hubbegrenzungsventil
28	2	002349	Einschraubstutzen AGR3/8"-WD CEL12 XVRNW10HLED
29	1	090034	Hydraulikschlauch PHD210 / 2287 mm AOL AOL90
30	1	090036	Hydraulikschlauch PHD210 / 2367 mm AOL AOL90
31	1	090040	Hydraulikschlauch PHD210 / 1456 mm AOL AOL
32	3	090046	Hydraulikrohr Ø12 x 1750
33	3	076169	Verschraubungsstutzen CEL12 XVNW10HL
34	1	015402	Verschraubungsstutzen T CEL12 XTNW10HL
35	2	090000	Hydraulikschlauch PHD210 / 1316 mm AOL AOL
36	2	003861	Winkel XW NW 10 HL
37	2	089999	Hydraulikschlauch PHD210 / 1196 mm AOL AOL
38	1	090001	Hydraulikschlauch PHD210 / 516 mm AOL AOL
39	1	090002	Hydraulikschlauch PHD210 / 566 mm AOL AOL

Hydraulik Montage Kit Klappen X4 460-620					
			Revision	Konstrukteur	Datum
090188				CMaier	22.12.2020
Teilenummer				Konstrukteur	Datum

KERNER

Kerner Maschinenbau GmbH · Gewerbestraße 3 · 89344 Aislingen
Telefon 0 90 75/95 21-0 · Telefax 0 90 75/95 21-20

www.kerner-maschinenbau.de

KERNER