FRONTPACKER

KERNER

Ersatzteilliste

Frontpacker FPcw 6540

Frontpacker FPcw 5560

Gültig ab Auslieferung ab Werk KW 03/2020

Stand 30.01.2020

KERNER
Maschinenbau GmbH
Gewerbestraße 3
D-89344 Aislingen

Tel. +49 (0) 9075 / 95 21-0
Fax +49 (0) 9075 / 95 21-223
info@kerner-maschinenbau.de

TEILELISTE			
OBJEKT	MENGE	BAUTEILNUMMER	BESCHREIBUNG
1	1	03-100.125	Walzenrahmen 2,50m für Zackenprofilwalze
2	1	014185	Messerschiene FPcw 6525 komplett
2.1	1	04-500.125	Schiene für Messerschiene 2,5m, gelb RAL 1004
2.2	1	FP03-100.350	Rechter Arm für MS-Aufhängung FP-Z
2.3	1	FP03-100.340	Linker Arm für MS-Aufhängung FP-Z
2.4	17	014153	Messer mit Kufe für FP-Z komplett
2.4.1	1	CW04-600.225	Messerhalter CW 650 Neu
2.4.2	1	04-500.220	Befestigungsschraube für Klemmteil
2.4.3	1	DIN 603 - M12 x 30	Flachrundschraube mit Vierkantansatz
2.4.4	3	DIN 985 - M12	Sechskantmutter
2.4.5	2	DIN 125-1 - B 13	Unterlegscheibe
2.4.6	1	03-100.305	Messer mit Kufe für FP-Z
2.4.7	1	CW04-032.270a	Kunststoffabstreifer
2.4.8	1	DIN 603 - M10 x 30	Flachrundschraube mit Vierkantansatz

TEILELISTE			
OBJEKT	MENGE	BAUTEILNUMMER	BESCHREIBUNG
2.4.9	1	DIN 9021 - 10,5	Unterlegscheibe
2.4.10	1	DIN 985 - M10	Sechskantmutter
2.5	2	03-100.305	Messer mit Kufe für FP-Z
2.6	1	CW04-600.261	Messerhalter rechts CW 650
2.7	1	CW04-600.251	Messerhalter links CW 650
2.8	2	G02-010.190	Distanzbuchse für MS-Aufhängung
2.9	2	KA09-030.060a	Verstellteil für Walzenrahmen KA
2.10	2	007110	Druckfeder 5,8 x 33,2 x 254
2.11	2	003591	Gleitbuchse 20 x 23 x 15
2.12	2	CW04-032.270a	Kunststoffabstreifer
2.13	2	008735	Rohrstopfen 60 x 60 x 4
2.14	4	DIN 985 - M16	Sechskantmutter
2.15	2	DIN 933 - M16 x 50	Sechskantschraube
2.16	2	DIN 9021 - 17	Unterlegscheibe

TEILELISTE			
OBJEKT	MENGE	BAUTEILNUMMER	BESCHREIBUNG
2.17	2	DIN 931-1 - M16 x 65	Sechskantschraube
2.18	4	DIN 555-5 - M20	Sechskantmutter
2.19	8	DIN 125-1 - B 21	Unterlegscheibe
2.20	4	DIN 933 - M12 x 35	Sechskantschraube
2.21	6	DIN 985 - M12	Sechskantmutter
2.22	2	DIN 603 - M12 x 30	Flachrundschraube mit Vierkantansatz
2.23	2	DIN 603 - M10 x 30	Flachrundschraube mit Vierkantansatz
2.24	2	DIN 9021 - 10,5	Unterlegscheibe
2.25	2	DIN 985 - M10	Sechskantmutter
3	1	03-100.225	Walzenläufer mit Zackenprofil 2,50m Spur 2m
3.1	1	014187	Walzenläufer mit Zackenprofil 2,50m Spur 2m
3.2	2	04-033.125	Welle mit Flansch
3.3	2	002797	Flanschlager FYJ 50 TF
3.4	8	DIN 933 - M16 x 35	Sechskantschraube
3.5	2	DIN 471 - 50 x 2	Sicherungsring
3.6	8	DIN 127 - A 16	Federring
4	2	K10-700.530	Fixierplatte für K-CW
5	4	DIN 125-1 - B 21	Unterlegscheibe
6	2	DIN 985 - M20	Sechskantmutter
7	4	DIN 931-1 - M10 x 45	Sechskantschraube
8	4	DIN 985 - M10	Sechskantmutter
9	14	DIN 985 - M16	Sechskantmutter
10	14	DIN 931-1 - M16 x 55	Sechskantschraube
11	2	DIN 931-1 - M20 x 75	Sechskantschraube
12	1	009364	FP-CW Verstellung Messerschiene 3m
12.1	1	03-910.200	FP-CW Verstellwelle 3m
12.2	2	KA09-030.062b	Gelenkbolzen für Verstellteil
12.3	1	G02-011.170	Entriegelungsgriff für Rasterhebel
12.4	1	G02-011.145	PVC-Handgriff
12.5	2	DIN 71412 - AM 6	Kegelschmiernippel Form A
12.6	1	ISO 8752 - 5 x 28 A	Spannstift
12.7	1	002801	Druckfeder Höhenverstellung Messerschiene
12.8	1	G02-011.190	Bolzen für Rasterhebel

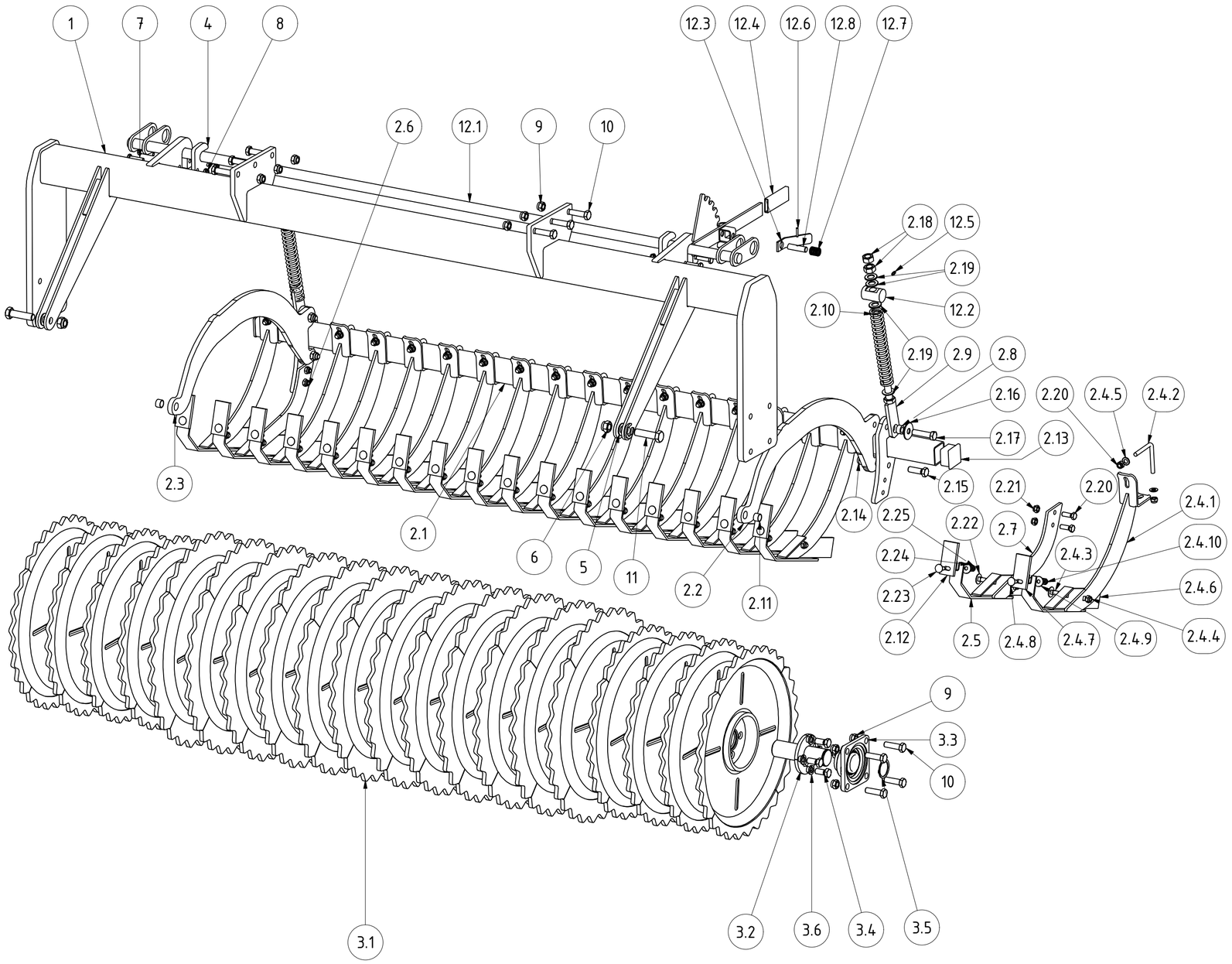

Frontpacker - Grundmaschine FPcw 6525

Revision	Konstrukteur	Datum
	gkaltenstadler	02.11.2015

014199
Teilenummer

Konstrukteur Datum

KERNER

TEILELISTE			
OBJEKT	MENGE	BAUTEILNUMMER	BESCHREIBUNG
1	1	014182	Walzenrahmen FP-Z Außenteil rechts 0,75m
2	1	014177	Messerschiene komplett für FP-Z außen 0,75m
2.1	1	03-950.450	Messerschiene für FP-CW Außenteile 0,75m
2.2	2	014147	Arm für MS-Aufhängung FP-Z außen
2.3	5	014153	Messer mit Kufe für FP-Z komplett
2.3.1	1	CW04-600.225	Messerhalter CW 650 Neu
2.3.2	1	04-500.220	Befestigungsschraube für Klemmteil
2.3.3	1	DIN 603 - M12 x 30	Flachrundschraube mit Vierkantansatz
2.3.4	3	DIN 985 - M12	Sechskantmutter
2.3.5	2	DIN 125-1 - B 13	Unterlegscheibe
2.3.6	1	03-100.305	Messer mit Kufe für FP-Z
2.3.7	1	CW04-032.270a	Kunststoffabstreifer
2.3.8	1	DIN 603 - M10 x 30	Flachrundschraube mit Vierkantansatz
2.3.9	1	DIN 9021 - 10,5	Unterlegscheibe
2.3.10	1	DIN 985 - M10	Sechskantmutter
2.4	2	DIN 931-1 - M16 x 55	Sechskantschraube
2.5	2	DIN 9021 - 17	Unterlegscheibe
2.6	4	DIN 985 - M16	Sechskantmutter
2.7	4	DIN 555-5 - M20	Sechskantmutter
2.8	8	DIN 125-1 - B 21	Unterlegscheibe
2.9	2	DIN 933 - M16 x 40	Sechskantschraube
2.10	2	03-940.120	Distanzbuchse für MS-Aufhängung FP-CW 16 x 25 x 15
2.11	2	004466	Druckfeder 5 x 37 x 230
2.12	2	KA09-030.060a	Verstellteil für Walzenrahmen KA
2.13	2	G02-010.190	Distanzbuchse für Messerschienenaufhängung
3	1	03-100.207	Walzenläufer mit Zackenprofil 0,75m mit Lagerung
3.1	1	014179	Walzenläufer mit Zackenprofil 0,75m
3.2	2	04-033.125	Welle mit Flansch
3.3	2	002797	Flanschlager FYJ 50 TF
3.4	2	DIN 471 - 50 x 2	Sicherungsring
3.5	8	DIN 933 - M16 x 35	Sechskantschraube
3.6	8	DIN 127 - A 16	Federring
4	2	K10-700.530	Fixierplatte für K-CW
5	2	013976	Adapter Tragrahmen FP klappbar
6	22	DIN 985 - M16	Sechskantmutter
7	2	DIN 9021 - 17	Unterlegscheibe
8	2	ISO 10642 - M16 x 55	Innensechskantschraube mit Senkkopf
9	8	ISO 10642 - M16 x 65	Innensechskantschraube mit Senkkopf
10	4	DIN 985 - M10	Sechskantmutter
11	4	DIN 931-1 - M10 x 40	Sechskantschraube
12	4	DIN 933 - M16 x 55	Sechskantschraube
13	8	DIN 931-1 - M16 x 55	Sechskantschraube
14	16	DIN 125-1 - B 17	Unterlegscheibe
15	2	014330	FP-CW Adapter für Walzenrahmen gerade komplett
15.1	1	03-940.600	FP-CW Adapter für Walzenrahmen
15.2	1	03-940.620	Langlochplatte 120 x 15 x 215
15.3	2	DIN 555-5 - M10	Sechskantmutter
15.4	2	DIN 933 - M10 x 40	Sechskantschraube
15.5	4	DIN 931-1 - M16 x 160	Sechskantschraube
15.6	4	DIN 985 - M16	Sechskantmutter
15.7	8	DIN 125-1 - B 17	Unterlegscheibe
16	1	013891	FP-CW Verstellung Messerschiene 0,75m
16.1	2	KA09-030.062b	Gelenkbolzen für Verstellteil
16.2	1	G02-011.170	Entriegelungsgriff für Rasterhebel
16.3	1	G02-011.145	PVC-Handgriff
16.4	2	DIN 71412 - AM 6	Kegelschmiernippel Form A
16.5	1	ISO 8752 - 5 x 28 A	Spannstift
16.6	1	002801	Druckfeder Höhenverstellung Messerschiene
16.7	1	G02-011.190	Bolzen für Rasterhebel
16.8	1	03-945.201	FP-CW Verstellwelle 0,75m

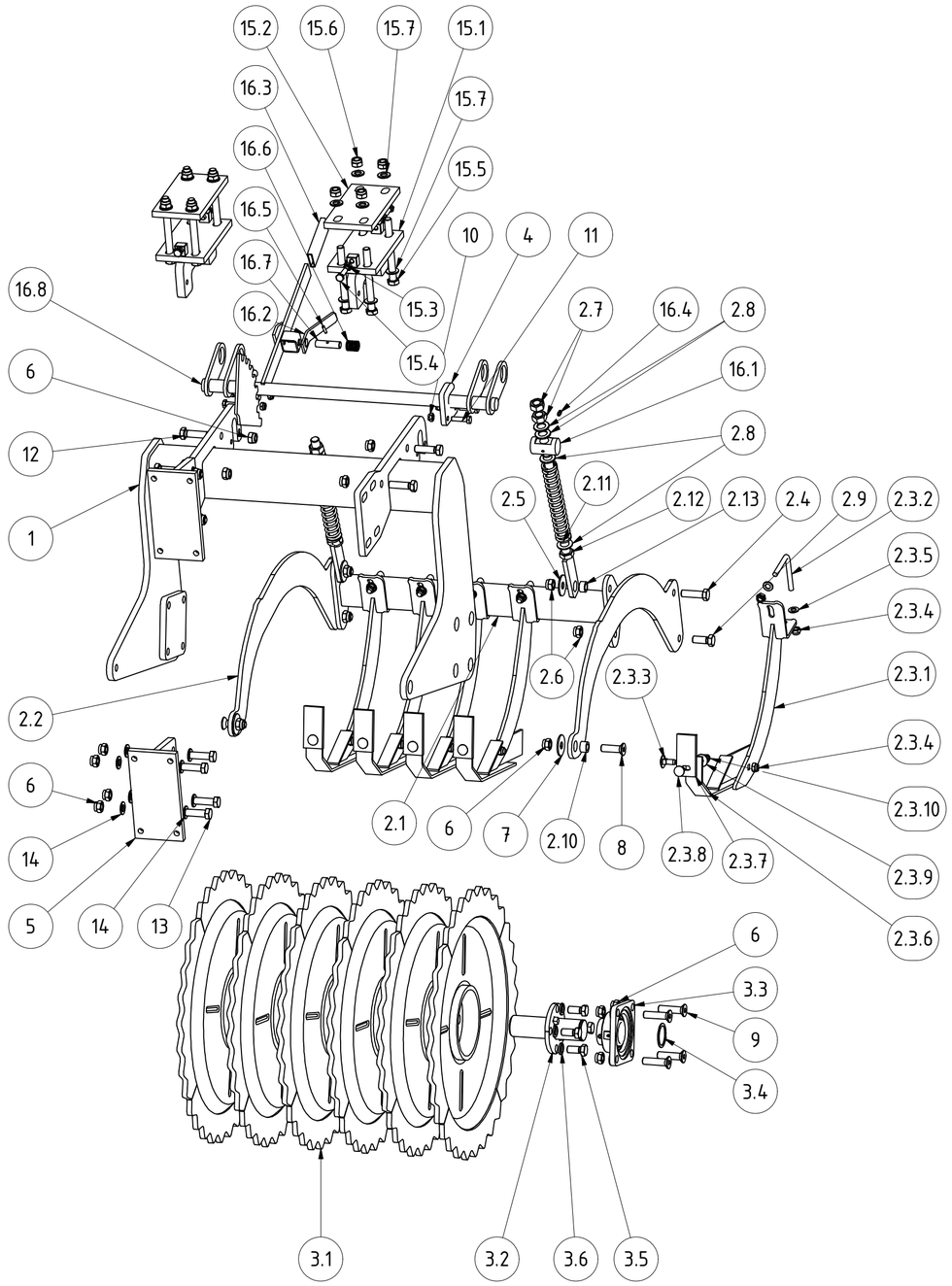

Frontpacker - FPcw 6540 Außenteil rechts

014183
Teilenummer

Revision	Konstrukteur	Datum
	gkaltenstadler	02.11.2015
	Konstrukteur	Datum

KERNER

TEILELISTE			
OBJEKT	MENGE	BAUTEILNUMMER	BESCHREIBUNG
1	1	014176	Walzenrahmen FP-Z Außenteil links 0,75m
2	1	014177	Messerschiene komplett für FP-Z außen 0,75m
2.1	1	03-950.450	Messerschiene für FP-CW Außenteile 0,75m
2.2	2	014147	Arm für MS-Aufhängung FP-Z außen
2.3	5	014153	Messer mit Kufe für FP-Z komplett
2.3.1	1	CW04-600.225	Messerhalter CW 650 Neu
2.3.2	1	04-500.220	Befestigungsschraube für Klemmteil
2.3.3	1	DIN 603 - M12 x 30	Flachrundschraube mit Vierkantansatz
2.3.4	3	DIN 985 - M12	Sechskantmutter
2.3.5	2	DIN 125-1 - B 13	Unterlegscheibe
2.3.6	1	03-100.305	Messer mit Kufe für FP-Z
2.3.7	1	CW04-032.270a	Kunststoffabstreifer
2.3.8	1	DIN 603 - M10 x 30	Flachrundschraube mit Vierkantansatz
2.3.9	1	DIN 9021 - 10,5	Unterlegscheibe
2.3.10	1	DIN 985 - M10	Sechskantmutter
2.4	2	DIN 931-1 - M16 x 55	Sechskantschraube
2.5	2	DIN 9021 - 17	Unterlegscheibe
2.6	4	DIN 985 - M16	Sechskantmutter
2.7	4	DIN 555-5 - M20	Sechskantmutter
2.8	8	DIN 125-1 - B 21	Unterlegscheibe
2.9	2	DIN 933 - M16 x 40	Sechskantschraube
2.10	2	03-940.120	Distanzbuchse für MS-Aufhängung FP-CW 16 x 25 x 15
2.11	2	004466	Druckfeder 5 x 37 x 230
2.12	2	KA09-030.060a	Verstellteil für Walzenrahmen KA
2.13	2	G02-010.190	Distanzbuchse für Messerschienenaufhängung
3	1	03-100.207	Walzenläufer mit Zackenprofil 0,75m mit Lagerung
3.1	1	014179	Walzenläufer mit Zackenprofil 0,75m
3.2	2	04-033.125	Welle mit Flansch
3.3	2	002797	Flanschlager FYJ 50 TF
3.4	8	DIN 933 - M16 x 35	Sechskantschraube
3.5	2	DIN 471 - 50 x 2	Sicherungsring
3.6	8	DIN 127 - A 16	Federring
4	2	K10-700.530	Fixierplatte für K-CW
5	2	013976	Adapter Tragrahmen FP klappbar
6	4	DIN 933 - M16 x 55	Sechskantschraube
7	22	DIN 985 - M16	Sechskantmutter
8	2	DIN 9021 - 17	Unterlegscheibe
9	2	ISO 10642 - M16 x 55	Innensechskantschraube mit Senkkopf
10	8	ISO 10642 - M16 x 65	Innensechskantschraube mit Senkkopf
11	4	DIN 985 - M10	Sechskantmutter
12	4	DIN 931-1 - M10 x 40	Sechskantschraube
13	8	DIN 931-1 - M16 x 55	Sechskantschraube
14	16	DIN 125-1 - B 17	Unterlegscheibe
15	2	014330	FP-CW Adapter für Walzenrahmen gerade komplett
15.1	1	03-940.600	FP-CW Adapter für Walzenrahmen
15.2	1	03-940.620	Langlochplatte 120 x 15 x 215
15.3	2	DIN 555-5 - M10	Sechskantmutter
15.4	2	DIN 933 - M10 x 40	Sechskantschraube
15.5	4	DIN 931-1 - M16 x 160	Sechskantschraube
15.6	4	DIN 985 - M16	Sechskantmutter
15.7	8	DIN 125-1 - B 17	Unterlegscheibe
16	1	013891	FP-CW Verstellung Messerschiene 0,75m
16.1	2	KA09-030.062b	Gelenkbolzen für Verstellteil
16.2	1	G02-011.170	Entriegelungsgriff für Rasterhebel
16.3	1	G02-011.145	PVC-Handgriff
16.4	2	DIN 71412 - AM 6	Kegelschmiernippel Form A
16.5	1	ISO 8752 - 5 x 28 A	Spannstift
16.6	1	002801	Druckfeder Höhenverstellung Messerschiene
16.7	1	G02-011.190	Bolzen für Rasterhebel
16.8	1	03-945.201	FP-CW Verstellwelle 0,75m

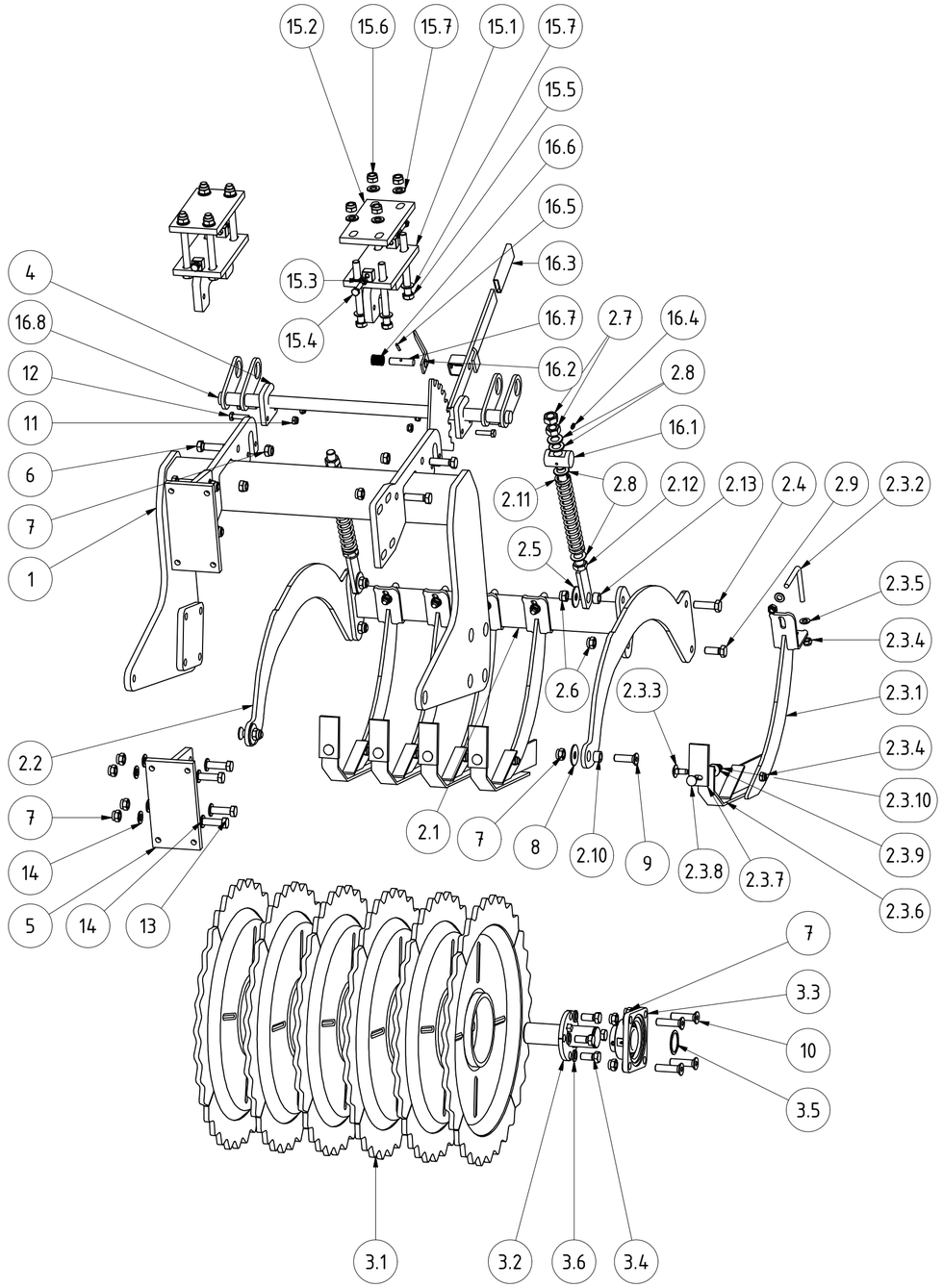

Frontpacker - FPcw 6540 Außenteil links

014180

Teilenummer

Revision	Konstrukteur	Datum
	gkaltenstadler	02.11.2015
	Konstrukteur	Datum

KERNER

TEILELISTE			
OBJEKT	MENGE	BAUTEILNUMMER	BESCHREIBUNG
1	1	013765	Hydraulik-Kit Nr. G8
1.1	2	009327	Zylinder C253 80 x 40 x 500
1.2	2	013778	Absperrhahn BKHL 10 VZ
1.3	14	013780	Winkelschwenkverschraubung XSDOR NW10 HL
1.4	2	002377	Senkbremse 3/8"
1.5	4	013787	Verschraubung Doppelmutter DMO NW10 L
1.6	4	013779	Überwurfmutter UEM NW10 L
1.7	2	013788	Hydraulikrohr Klappzylinder C253
1.8	1	013793	Rückschlagventil VBPSL 05001 3/8"
1.9	1	013744	Hydraulikschlauch PHD-206 AOL 1680mm
1.10	2	013790	Steckkupplungs-Stecker SKS 06 HL3
1.11	1	013746	Hydraulikschlauch PHD-206 AOL 1600mm
1.12	2	013753	Verschraubung 90° XVEW NW 06 HL
1.13	2	013795	Einschraubverschraubung XVR NW06 HL 3/8"
1.14	2	013748	Reduzierverschraubung gerade XAOH NW10 L 06
1.15	1	003846	Einschraubverschraubung XVR NW 06 HL 1/4
1.16	1	013792	Drosselventil DV 06 IR
1.17	1	013747	Einschraubverschraubung gerade AVR NW 06 L
1.18	2	013799	Verschraubung T-Form VET NW06 HL
1.19	1	013812	Hydraulikschlauch PHD-206x600 AOL 10 45/AOL
1.20	1	013813	Hydraulikschlauch PHD-206x670 AOL 10/AOL
1.21	1	013818	Hydraulikschlauch PHD-206x810 AOL 10 45/AOL
1.22	1	013816	Hydraulikschlauch PHD-206x465 AOL 10/AOL

TEILELISTE			
OBJEKT	MENGE	BAUTEILNUMMER	BESCHREIBUNG
1.23	2	013823	Staubkappe SKSZUBS
1.24	2	008152	Hydraulikdistanz
1.25	2	013824	Hydraulikdistanz 15mm
1.26	2	013826	Doppelrohrschelle Ø13,5mm
1.27	2	DIN 985 - M8	Sechskantmutter
1.28	2	DIN 931-1 - M6 x 60	Sechskantschraube
1.29	2	DIN 985 - M6	Sechskantmutter
1.30	4	DIN 9021 - 6,4	Unterlegscheibe
1.31	2	014579	Sechskantschraube DIN 931-1 M8 x 100
2	1	03-501.111	Lenkbock Unterteil klappbar
3	1	03-501.100	Lenkbock Oberteil klappbar
4	2	013728	Auslegerarm 4m
5	1	03-501.550	Zugstrebe für Lenkbock
6	1	009310	Befestigungsbock
7	2	DIN 555-5 - M20	Sechskantmutter
8	1	DIN 931-1 - M20 x 100	Sechskantschraube
9	2	03-008.200	Rolle für Lenkbock
11	1	03-006.201	Arretierungsstecker
12	2	DIN 933 - M12 x 40	Sechskantschraube
13	2	DIN 125-1 - B 13	Unterlegscheibe
14	4	DIN 985 - M12	Sechskantmutter
15	2	DIN 444 - B - M12 x 70	Ringschraube

TEILELISTE			
OBJEKT	MENGE	BAUTEILNUMMER	BESCHREIBUNG
16	2	03.503.170	Unterlenkerstecker Kat. 2 Ø28mm
17	1	03-503.160	Oberlenkerstecker Kat. 2 Ø25mm
20	2	03-008.400	Zugfeder
21	2	03-008.500	Kette
22	3	001227	Klappstecker Ø10m
23	1	013549	Rohrklappstecker Ø9,5mm
24	2	DIN 931-1 - M16 x 70	Sechskantschraube
25	2	DIN 985 - M16	Sechskantmutter
26	1	DIN 931-1 - M20 x 120	Sechskantschraube
27	1	DIN 931-1 - M20 x 110	Sechskantschraube
28	2	DIN 985 - M20	Sechskantmutter
29	2	03-501.181	Gelenkbolzen
30	4	DIN 985 - M30	Sechskantmutter
31	2	DIN 931-1 - M30 x 110	Sechskantschraube
32	2	05-002.271	Bolzen für Zylinder M30
33	6	DIN 71412 - AM 6	Kegelschmiernippel Form A
34	2	DIN 985 - M10	Sechskantmutter
35	2	ISO 4762 - M10 x 100	Innensechskantschraube
36	2	002175	Gleitbuchse 30 x 34 x 25
37	4	001082	Gleitbuchse 50 x 55 x 40
38	2	028384	Rollenachse für Frontpacker mit Verdrehsicherung
39	2	DIN 125 - A 25	Unterlegscheibe
40	2	ISO 8752 - 8 x 45 A	Spannstifte, mit Schlitz, für hohe Beanspruchung

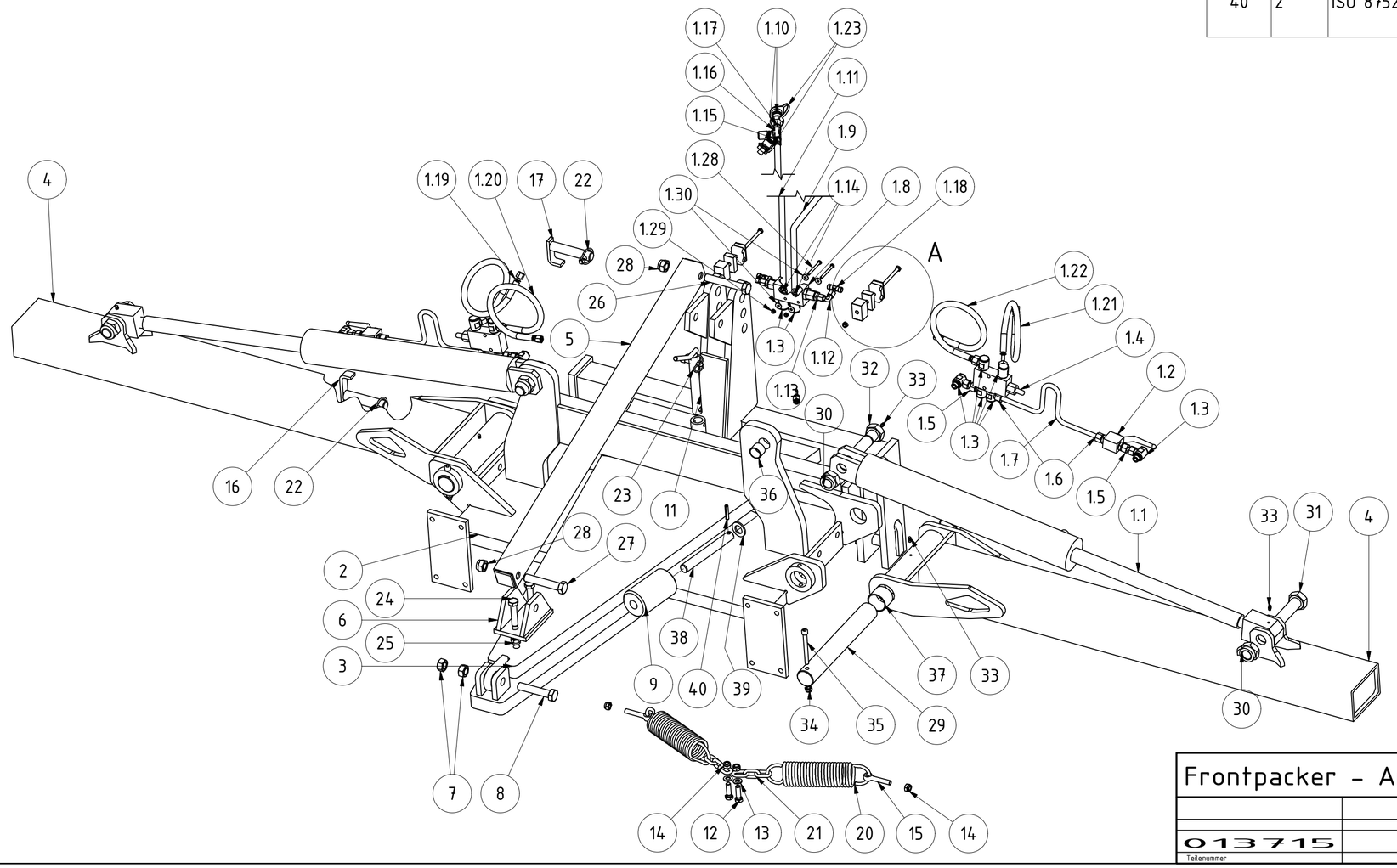

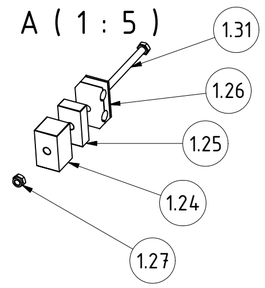

Frontpacker - Anbaubock 4m	B	THämmerle	29.05.2017	Rollenachse geändert
	Revision	Konstrukteur	Datum	
013715		gkaltenstadler	03.11.2015	KERNER
Teilenummer		Konstrukteur	Datum	

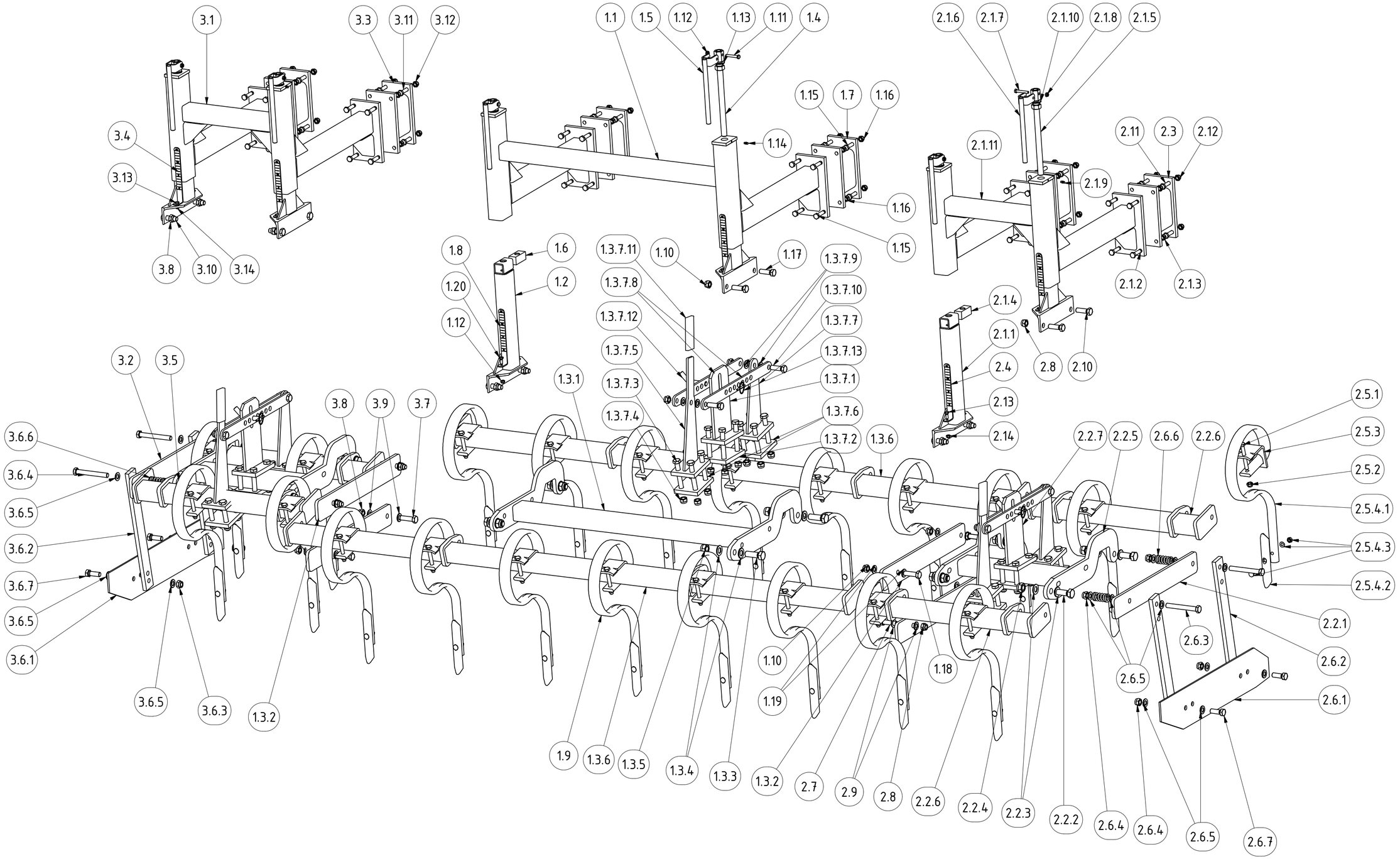

Frontpacker - Federzinkenegge 4m					
			Revision	Konstrukteur	Datum
014604				Fsporer	05.11.2015
Teilenummer				Konstrukteur	Datum

KERNER

TEILELISTE

OBJEKT	MENGE	BAUTEILNUMMER	BESCHREIBUNG
1	1	014074	Crossboard + FZE Neu 2,50m Mittelteil komplett
1.1	1	03-011.400	Tragrahmen für Federzinkenegge
1.2	2	FP03-011.501a	Teleskoparm für Frontegge
1.3	1	014052	Grundrahmen 2,50m für Crossboard + FZE Neu
1.3.1	1	03-040.150	Mittelteil für C.b.
1.3.2	2	03-040.110	Verbindungsschiene Rahmen C.b.
1.3.3	4	DIN 933 - M20 x 60	Sechskantschraube
1.3.4	8	DIN 125-1 - B 21	Unterlegscheibe
1.3.5	4	DIN 985 - M20	Sechskantmutter
1.3.6	2	03-040.325	Rahmenrohr komplett C.b. 2,5m
1.3.7	1	015344	Verstelleinheit Crossboard komplett
1.3.7.1	1	03-040.250	Feststellbock C.b.
1.3.7.2	1	03-040.270	Klemmplatte für Feststellbock C.b.
1.3.7.3	12	DIN 931-1 - M16 x 110	Sechskantschraube
1.3.7.4	14	DIN 985 - M16	Sechskantmutter
1.3.7.5	1	03-040.200	Schwenkhebel komplett vorderer Balken C.b.
1.3.7.6	2	03-040.220	Platte für Schwenkhebel C.b.
1.3.7.7	1	03-040.230	Schwenkhebel komplett hinterer Balken C.b.
1.3.7.8	2	03-040.280	Schubstange für C.b.
1.3.7.9	4	DIN 125-1 - B 17	Unterlegscheibe
1.3.7.10	2	DIN 933 - M16 x 50	Sechskantschraube
1.3.7.11	1	G02-011.145	PVC-Handgriff
1.3.7.12	1	05-008.160	Stecker für Höhenverstellung
1.3.7.13	1	001549	Klappstecker Ø5mm
1.4	2	FP03-011.250a	Spindel mit Mutter
1.5	2	05-006.300	Kurbel
1.6	2	03-011.521a	Gewindeklotz M20
1.7	2	03-040.700	Tragrahmenverlängerung für neue FZ
1.8	2	014480	Lineal FP
1.9	13	013613	Federzinken 45 x 12 komplett (Einzelteile siehe 2.5)
1.10	8	DIN 985 - M16	Sechskantmutter
1.11	2	DIN 931-1 - M8 x 50	Sechskantschraube
1.12	4	DIN 985 - M8	Sechskantmutter
1.13	2	DIN 125-1 - B 21	Unterlegscheibe
1.14	2	DIN 71412 - AM 6	Kegelschmiernippel Form A
1.15	16	DIN 931-1 - M12 x 45	Sechskantschraube
1.16	16	DIN 985 - M12	Sechskantmutter
1.17	4	DIN 933 - M16 x 50	Sechskantschraube
1.18	4	DIN 931-1 - M16 x 55	Sechskantschraube
1.19	8	DIN 125-1 - B 17	Unterlegscheibe
1.20	2	DIN 933 - M8 x 20	Sechskantschraube
2	1	014073	Crossboard + FZE Neu 0,75m außen links komplett
2.1	1	013982	Tragrahmen 435mm für Federzinkenegge Außenteil komplett
2.1.1	2	FP03-011.501a	Teleskoparm für Frontegge
2.1.2	8	DIN 931-1 - M12 x 45	Sechskantschraube
2.1.3	8	DIN 985 - M12	Sechskantmutter
2.1.4	2	03-011.521a	Gewindeklotz M20
2.1.5	2	FP03-011.250a	Spindel mit Mutter
2.1.6	2	05-006.300	Kurbel
2.1.7	2	DIN 931-1 - M8 x 50	Sechskantschraube
2.1.8	2	DIN 985 - M8	Sechskantmutter
2.1.9	2	DIN 71412 - AM 6	Kegelschmiernippel Form A
2.1.10	2	DIN 125-1 - B 21	Unterlegscheibe
2.1.11	1	03-511.400	Tragrahmen für Federzinkenegge 435mm für Außenteil
2.2	1	014071	Grundrahmen 0,75m für Crossboard + FZE Neu Außenteile
2.2.1	2	03-040.110	Verbindungsschiene Rahmen C.b.
2.2.2	4	DIN 933 - M20 x 60	Sechskantschraube
2.2.3	8	DIN 125-1 - B 21	Unterlegscheibe
2.2.4	4	DIN 985 - M20	Sechskantmutter

TEILELISTE

OBJEKT	MENGE	BAUTEILNUMMER	BESCHREIBUNG
2.2.5	1	03-040.350	Kleines Mittelteil für C.b. klappbar
2.2.6	2	03-040.400	Rahmenrohr komplett C.b. Außenteile 4m
2.2.7	1	015344	Verstelleinheit Crossboard komplett (Einzelteile siehe 1.3.7)
2.3	2	03-040.700	Tragrahmenverlängerung für neue FZ
2.4	2	014480	Lineal FP
2.5	4	013613	Federzinken 45 x 12 komplett
2.5.1	1	DIN 931-1 - M12 x 100	Sechskantschraube
2.5.2	1	DIN 985 - M12	Sechskantmutter
2.5.3	1	1208211	Zinkenhalter 60 x 60
2.5.4	1	03-010.100	Federzinken 45 x 12 mit Schar
2.5.4.1	1	015322	Federzinken 45 x 12
2.5.4.2	1	03-010.200	Schar Federzinken 45 x 12
2.5.4.3	1	Planets. 10x45	Planetschraube 10 x 45 mit Scheibe und Mutter
2.6	1	03-009.015	Randblecheinheit links für Federzinkenegge
2.6.1	1	03-009.030	Randblech links für Federzinkenegge
2.6.2	2	03-009.040b	Halter für Randblech für Federzinkenegge
2.6.3	2	DIN 931-1 - M16 x 130	Sechskantschraube
2.6.4	4	DIN 985 - M16	Sechskantmutter
2.6.5	10	DIN 125-1 - B 17	Unterlegscheibe
2.6.6	2	G02-015.300	Feder für Randblecharm 5 x 25 x 60
2.6.7	2	DIN 933 - M16 x 45	Sechskantschraube
2.7	2	DIN 931-1 - M16 x 55	Sechskantschraube
2.8	6	DIN 985 - M16	Sechskantmutter
2.9	4	DIN 125-1 - B 17	Unterlegscheibe
2.10	4	DIN 933 - M16 x 50	Sechskantschraube
2.11	8	DIN 931-1 - M12 x 45	Sechskantschraube
2.12	8	DIN 985 - M12	Sechskantmutter
2.13	2	DIN 933 - M8 x 20	Sechskantschraube
2.14	2	DIN 985 - M8	Sechskantmutter
3	1	014072	Crossboard + FZE Neu 0,75m außen rechts komplett
3.1	1	013982	Tragrahmen 435mm für Federzinkenegge Außenteil komplett (Einzelteile 2.1)
3.2	1	014071	Grundrahmen 0,75m für Crossboard + FZE Neu Außenteile (Einzelteile siehe 2.2)
3.3	2	03-040.700	Tragrahmenverlängerung für neue FZ
3.4	2	014480	Lineal FP
3.5	4	013613	Federzinken 45 x 12 komplett (Einzelteile siehe 2.5)
3.6	1	03-009.010	Randblecheinheit rechts für Federzinkenegge
3.6.1	1	03-009.020	Randblech rechts für Federzinkenegge
3.6.2	2	03-009.040b	Halter für Randblech für Federzinkenegge
3.6.3	4	DIN 985 - M16	Sechskantmutter
3.6.4	2	DIN 931-1 - M16 x 130	Sechskantschraube
3.6.5	10	DIN 125-1 - B 17	Unterlegscheibe
3.6.6	2	G02-015.300	Feder für Randblecharm 5 x 25 x 60
3.6.7	2	DIN 933 - M16 x 45	Sechskantschraube
3.7	2	DIN 931-1 - M16 x 55	Sechskantschraube
3.8	6	DIN 985 - M16	Sechskantmutter
3.9	4	DIN 125-1 - B 17	Unterlegscheibe
3.10	4	DIN 933 - M16 x 50	Sechskantschraube
3.11	8	DIN 931-1 - M12 x 45	Sechskantschraube
3.12	8	DIN 985 - M12	Sechskantmutter
3.13	2	DIN 933 - M8 x 20	Sechskantschraube
3.14	2	DIN 985 - M8	Sechskantmutter

Frontpacker - Federzinkenegge 4m

Revision	Konstrukteur	Datum
	Fsporer	05.11.2015

014604
Teilenummer

KERNER

TEILELISTE			
OBJEKT	MENGE	BAUTEILNUMMER	BESCHREIBUNG
1	1	04-230.001	Walzenläufer CW 55300 mit Lagerung
1.1	1	001698	Walzenläufer CW55300
1.2	2	04-033.125	Welle mit Flansch
1.3	8	DIN 933 - M16 x 35	Sechskantschraube
1.4	2	002797	Flanschlager FYJ 50 TF
1.5	2	DIN 471 - 50 x 2	Sicherungsring
1.6	8	DIN 127 - A 16	Federring
2	8	DIN 985 - M16	Sechskantmutter
3	4	DIN 555-5 - M20	Sechskantmutter
4	12	DIN 125-1 - B 21	Unterlegscheibe
5	1	009364	FP-CW Verstellung Messerschiene 3m
5.1	2	KA09-030.062b	Gelenkbolzen für Verstellteil
5.2	1	G02-011.170	Entriegelungsgriff für Rasterhebel
5.3	1	G02-011.145	PVC-Handgriff
5.4	2	DIN 71412 - AM 6	Kegelschmiernippel Form A
5.5	1	ISO 8752 - 5 x 28 A	Spannstift
5.6	1	002801	Druckfeder Höhenverstellung Messerschiene

TEILELISTE			
OBJEKT	MENGE	BAUTEILNUMMER	BESCHREIBUNG
5.7	1	03-910.200	FP-CW Verstellwelle 3m
5.8	1	G02-011.190	Bolzen für Rasterhebel
6	2	K10-700.530	Fixierplatte für K-CW
7	4	DIN 931-1 - M10 x 45	Sechskantschraube
8	4	DIN 985 - M10	Sechskantmutter
9	2	007110	Druckfeder 5,8 x 33,2 x 254
10	1	009358	Messerschiene FPcw 5530 komplett
10.1	2	DIN 603 - M12 x 30	Flachrundschraube mit Vierkantansatz
10.2	4	DIN 985 - M16	Sechskantmutter
10.3	1	04-500.251	Messerhalter rechts
10.4	1	04-500.261	Messerhalter links
10.5	2	04-500.225	Messer CW55
10.6	4	ISO 4017 - M12 x 35	Sechskantschraube
10.7	1	003570	Schiene für Messerschiene 3m, gelb RAL 1004
10.8	6	DIN 985 - M12	Sechskantmutter
10.9	2	DIN 933 - M16 x 50	Sechskantschraube
10.10	2	008735	Rohrstopfen 60 x 60 x 4

TEILELISTE			
OBJEKT	MENGE	BAUTEILNUMMER	BESCHREIBUNG
10.11	2	04-032.270	Kunststoffabstreifer inkl. Schraube
10.11.1	1	CW04-032.270a	Kunststoffabstreifer
10.11.2	1	DIN 9021 - 10,5	Unterlegscheibe
10.11.3	1	DIN 985 - M10	Sechskantmutter
10.11.4	1	DIN 603 - M10 x 30	Flachrundschraube mit Vierkantansatz
10.12	2	DIN 9021 - 17	Unterlegscheibe
10.13	1	03-910.411	Rechter Arm für MS-Aufhängung
10.14	1	03-910.401	Linker Arm für MS-Aufhängung
10.15	2	003591	Gleitbuchse 20 x 23 x 15
10.16	2	KA09-030.060a	Verstellteil für Walzenrahmen KA
10.17	2	G02-010.190	Distanzbuchse für MS-Aufhängung
10.18	2	DIN 931-1 - M16 x 65	Sechskantschraube
10.19	21	014561	Messer für CW 55 komplett
10.19.1	1	04-500.220	Befestigungsschraube für Klemmteil
10.19.2	1	DIN 603 - M12 x 30	Flachrundschraube mit Vierkantansatz
10.19.3	3	DIN 985 - M12	Sechskantmutter
10.19.4	1	04-500.205	Messerhalter Oberteil
10.19.5	1	04-500.225	Messer CW55
10.19.6	2	DIN 125-1 - B 13	Unterlegscheibe
10.19.7	1	04-032.270	Kunststoffabstreifer inkl. Schraube
11	8	ISO 10642 - M16 x 55	Innensechskantschraube mit Senkkopf
12	1	K10-700.301	Walzenrahmen CW für K300
13	2	013903	Adapter Walzenrahmen K-CW für LB komplett
13.1	1	03-910.011	Adapter Walzenrahmen K-CW
13.2	1	013902	Klemmplatte für Adapter Walzenrahmen K-CW
13.3	4	DIN 931-1 - M16 x 160	Sechskantschraube
13.4	7	DIN 985 - M16	Sechskantmutter
13.5	3	DIN 933 - M16 x 50	Sechskantschraube
14	2	DIN 985 - M20	Sechskantmutter
15	2	DIN 933 - M20 x 75	Sechskantschraube

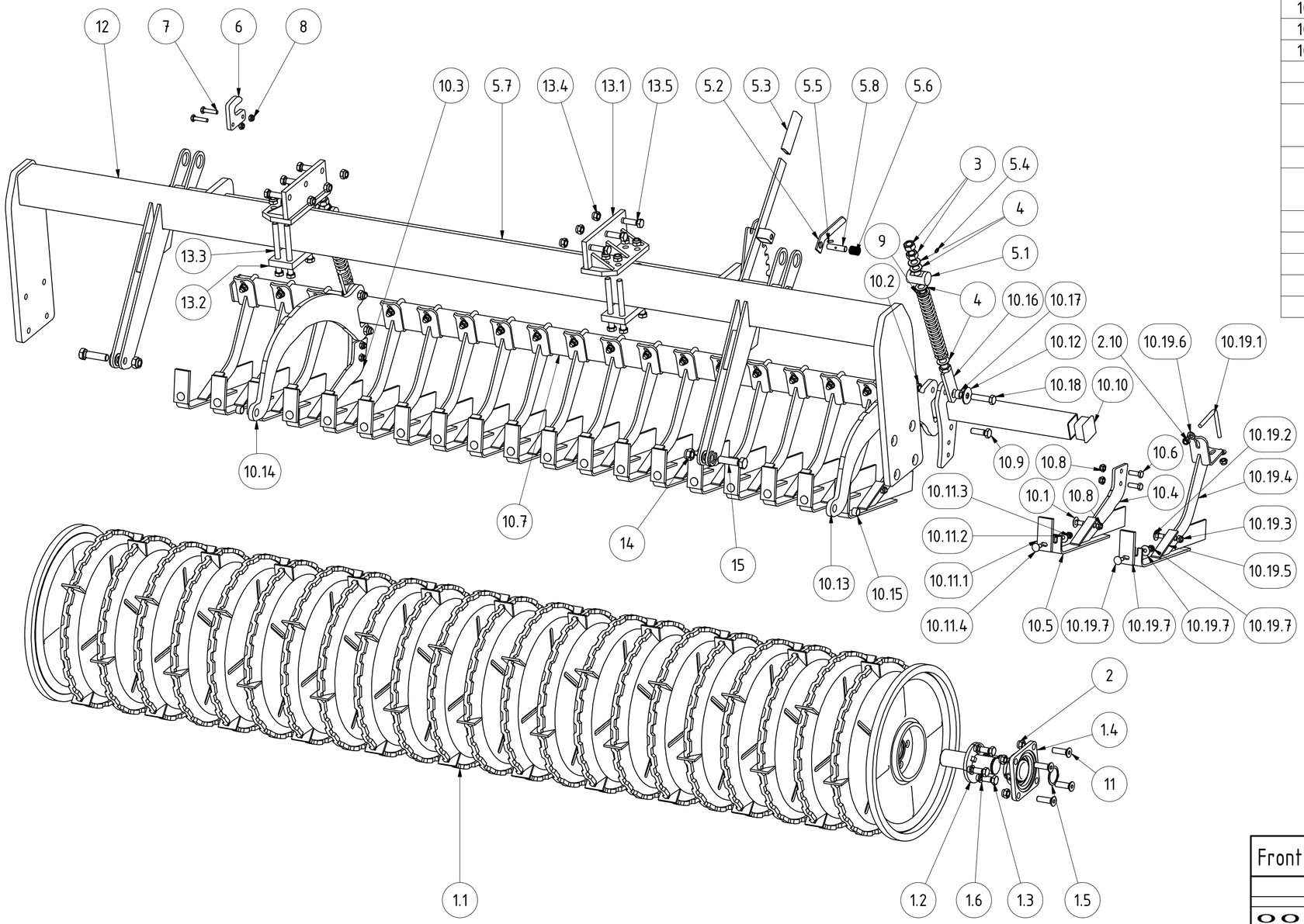

Frontpacker - Grundmaschine FPcw 5530				
		Revision	Konstrukteur	Datum
009335			gkaltenstadler	29.10.2015
Teilenummer			Konstrukteur	Datum

KERNER

TEILELISTE			
OBJEKT	MENGE	BAUTEILNUMMER	BESCHREIBUNG
1	1	03-960.021	Walzenrahmen FP-CW Außenteil rechts 1,50m
2	1	013881	Messerschiene komplett für FP-CW 55 außen 1,5m
2.1	1	03-960.500	Messerschiene für FP-CW Außenteile 1,5m
2.2	2	03-940.420	Arm für MS-Aufhängung außen
2.3	11	014561	Messer für CW 55 komplett
2.3.1	1	04-500.220	Befestigungsschraube für Klemmteil
2.3.2	1	DIN 603 - M12 x 30	Flachrundschraube mit Vierkantansatz
2.3.3	3	DIN 985 - M12	Sechskantmutter
2.3.4	1	04-500.205	Messerhalter Oberteil
2.3.5	1	04-500.225	Messer CW55
2.3.6	2	DIN 125-1 - B 13	Unterlegscheibe
2.3.7	1	04-032.270	Kunststoffabstreifer inkl. Schraube
2.3.7.1	1	CW04-032.270a	Kunststoffabstreifer
2.3.7.2	1	DIN 9021 - 10,5	Unterlegscheibe
2.3.7.3	1	DIN 985 - M10	Sechskantmutter
2.3.7.4	1	DIN 603 - M10 x 30	Flachrundschraube mit Vierkantansatz
2.4	2	DIN 931-1 - M16 x 55	Sechskantschraube

TEILELISTE			
OBJEKT	MENGE	BAUTEILNUMMER	BESCHREIBUNG
2.5	2	DIN 9021 - 17	Unterlegscheibe
2.6	4	DIN 985 - M16	Sechskantmutter
2.7	4	DIN 555-5 - M20	Sechskantmutter
2.8	8	DIN 125-1 - B 21	Unterlegscheibe
2.9	2	DIN 933 - M16 x 40	Sechskantschraube
2.10	2	03-940.120	Distanzbuchse für MS-Aufhängung FP-CW
2.11	2	004466	Druckfeder 5 x 37 x 230
2.12	2	KA09-030.060a	Verstellteil für Walzenrahmen KA
2.13	2	G02-010.190	Distanzbuchse für MS-Aufhängung
3	1	009352	Walzenläufer CW 550 1,5m komplett
3.1	2	04-033.125	Welle mit Flansch
3.2	8	DIN 933 - M16 x 35	Sechskantschraube
3.3	2	002797	Flanschlager FYJ 50 TF
3.4	2	DIN 471 - 50 x 2	Sicherungsring
3.5	8	DIN 127 - A 16	Federring
3.6	1	009354	Walzenläufer 550 1,5m
4	4	DIN 933 - M16 x 55	Sechskantschraube

TEILELISTE			
OBJEKT	MENGE	BAUTEILNUMMER	BESCHREIBUNG
5	22	DIN 985 - M16	Sechskantmutter
6	8	ISO 10642 - M16 x 65	Innensechskantschraube mit Senkkopf
7	2	K10-700.530	Fixierplatte für K-CW
8	4	DIN 985 - M10	Sechskantmutter
9	4	DIN 931-1 - M10 x 40	Sechskantschraube
10	2	DIN 9021 - 17	Unterlegscheibe
11	2	ISO 10642 - M16 x 55	Innensechskantschraube mit Senkkopf
12	1	013887	FP-CW Verstellung Messerschiene 1,50m
12.1	2	KA09-030.062b	Gelenkbolzen für Verstellteil WR KA
12.2	1	G02-011.170	Entriegelungsgriff für Rasterhebel
12.3	1	G02-011.145	PVC-Handgriff
12.4	2	DIN 71412 - AM 6	Kegelschmiernippel Form A
12.5	1	ISO 8752 - 5 x 28 A	Spannstift
12.6	1	002801	Druckfeder Höhenverstellung Messerschiene
12.7	1	G02-011.190	Bolzen für Rasterhebel
12.8	1	03-960.201	FP-CW Verstellwelle 1,50m
13	12	DIN 125-1 - B 13	Unterlegscheibe
14	2	DIN 985 - M12	Sechskantmutter
15	2	ISO 10642 - M12 x 45	Innensechskantschraube mit Senkkopf
16	1	014332	FP-CW Adapter Standard für Walzenrahmen versetzt rechts komplett
16.1	1	03-960.600	Adapter für FP-CW 6m Außenteil rechts
16.2	1	03-940.620	Langlochplatte 120 x 15 x 215
16.3	4	DIN 931-1 - M16 x 160	Sechskantschraube
16.4	4	DIN 985 - M16	Sechskantmutter
16.5	8	DIN 125-1 - B 17	Unterlegscheibe
16.6	2	DIN 555-5 - M10	Sechskantmutter
16.7	2	DIN 933 - M10 x 40	Sechskantschraube
17	1	014330	FP-CW Adapter für Walzenrahmen gerade komplett
17.1	1	03-940.600	FP CW Adapter für Walzenrahmen
17.2	1	03-940.620	Langlochplatte 120 x 15 x 215
17.3	2	DIN 555-5 - M10	Sechskantmutter
17.4	2	DIN 933 - M10 x 40	Sechskantschraube
17.5	4	DIN 931-1 - M16 x 160	Sechskantschraube
17.6	4	DIN 985 - M16	Sechskantmutter
17.7	8	DIN 125-1 - B 17	Unterlegscheibe
18	2	013976	Adapter Tragrahmen FP klappbar
19	8	DIN 931-1 - M16 x 55	Sechskantschraube
20	16	DIN 125-1 - B 17	Unterlegscheibe

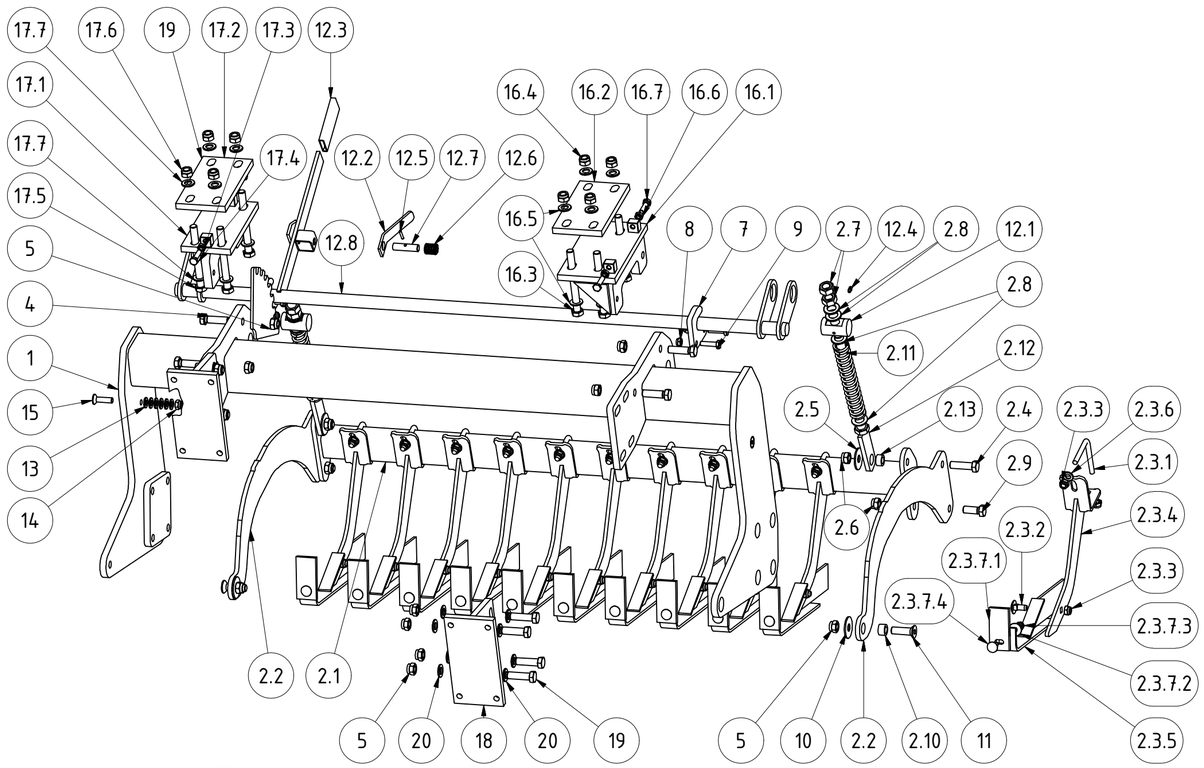

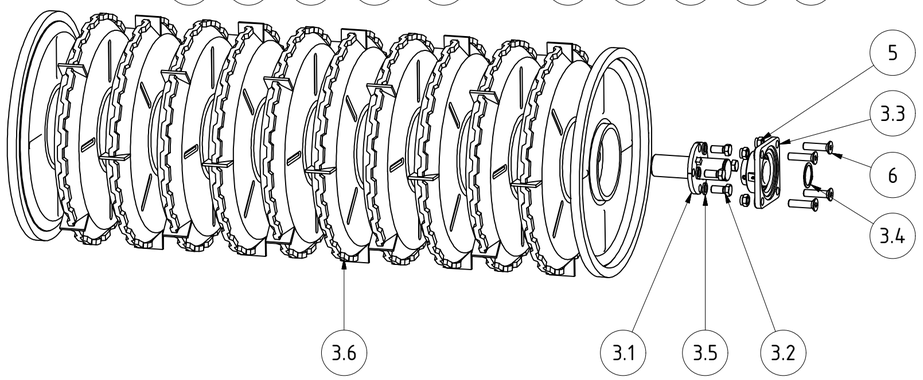

Frontpacker - FPcw 5560 Außenteil rechts

Revision	Konstrukteur	Datum
	gkaltenstadler	30.10.2015

013894
Teilenummer

Konstrukteur | Datum

KERNER

TEILELISTE			
OBJEKT	MENGE	BAUTEILNUMMER	BESCHREIBUNG
1	1	03-960.011	Walzenrahmen FP-CW Außenteil links 1,50m
2	1	013881	Messerschiene komplett für FP-CW 55 außen 1,5m
2.1	1	03-960.500	Messerschiene für FP-CW Außenteile 1,5m
2.2	2	03-940.420	Arm für MS-Aufhängung außen
2.3	11	014561	Messer für CW 55 komplett
2.3.1	1	04-500.220	Befestigungsschraube für Klemmteil
2.3.2	1	DIN 603 - M12 x 30	Flachrundschraube mit Vierkantansatz
2.3.3	3	DIN 985 - M12	Sechskantmutter
2.3.4	1	04-500.205	Messerhalter Oberteil
2.3.5	1	04-500.225	Messer CW55
2.3.6	2	DIN 125-1 - B 13	Unterlegscheibe
2.3.7	1	04-032.270	Kunststoffabstreifer inkl. Schraube
2.3.7.1	1	CW04-032.270a	Kunststoffabstreifer
2.3.7.2	1	DIN 9021 - 10,5	Unterlegscheibe
2.3.7.3	1	DIN 985 - M10	Sechskantmutter
2.3.7.4	1	DIN 603 - M10 x 30	Flachrundschraube mit Vierkantansatz
2.4	2	DIN 931-1 - M16 x 55	Sechskantschraube

TEILELISTE			
OBJEKT	MENGE	BAUTEILNUMMER	BESCHREIBUNG
2.5	2	DIN 9021 - 17	Unterlegscheibe
2.6	4	DIN 985 - M16	Sechskantmutter
2.7	4	DIN 555-5 - M20	Sechskantmutter
2.8	8	DIN 125-1 - B 21	Unterlegscheibe
2.9	2	DIN 933 - M16 x 40	Sechskantschraube
2.10	2	03-940.120	Distanzbuchse für MS-Aufhängung FP-CW
2.11	2	004466	Druckfeder 5 x 37 x 230
2.12	2	KA09-030.060a	Verstellteil für Walzenrahmen KA
2.13	2	G02-010.190	Distanzbuchse für Messerschienenaufhängung
3	1	009352	Walzenläufer CW 550 1,5m komplett
3.1	2	04-033.125	Welle mit Flansch
3.2	8	DIN 933 - M16 x 35	Sechskantschraube
3.3	2	002797	Flanschlager FYJ 50 TF
3.4	2	DIN 471 - 50 x 2	Sicherungsring
3.5	8	DIN 127 - A 16	Federring
3.6	1	009354	Walzenläufer 550 1,5m
4	4	DIN 933 - M16 x 55	Sechskantschraube

TEILELISTE			
OBJEKT	MENGE	BAUTEILNUMMER	BESCHREIBUNG
5	22	DIN 985 - M16	Sechskantmutter
6	8	ISO 10642 - M16 x 65	Innensechskantschraube mit Senkkopf
7	2	K10-700.530	Fixierplatte für K-CW
8	4	DIN 985 - M10	Sechskantmutter
9	4	DIN 931-1 - M10 x 40	Sechskantschraube
10	2	DIN 9021 - 17	Unterlegscheibe
11	2	ISO 10642 - M16 x 55	Innensechskantschraube mit Senkkopf
12	12	DIN 125-1 - B 13	Unterlegscheibe
13	2	DIN 985 - M12	Sechskantmutter
14	2	ISO 10642 - M12 x 45	Innensechskantschraube mit Senkkopf
15	1	013887	FP-CW Verstellung Messerschiene 1,50m
15.1	2	KA09-030.062b	Gelenkbolzen für Verstellteil
15.2	1	G02-011.170	Entriegelungsgriff für Rasterhebel
15.3	1	G02-011.145	PVC-Handgriff
15.4	2	DIN 71412 - AM 6	Kegelschmiernippel Form A
15.5	1	ISO 8752 - 5 x 28 A	Spannstift
15.6	1	002801	Druckfeder Höhenverstellung Messerschiene
15.7	1	G02-011.190	Bolzen für Rasterhebel
15.8	1	03-960.201	FP-CW Verstellwelle 1,50m
16	1	014331	FP-CW Adapter Standard für Walzenrahmen versetzt links komplett
16.1	1	03-960.650	Adapter für FP-CW 6m Außenteil links
16.2	1	03-940.620	Langlochplatte 120 x 15 x 215
16.3	4	DIN 931-1 - M16 x 160	Sechskantschraube
16.4	4	DIN 985 - M16	Sechskantmutter
16.5	8	DIN 125-1 - B 17	Unterlegscheibe
16.6	2	DIN 555-5 - M10	Sechskantmutter
16.7	2	DIN 933 - M10 x 40	Sechskantschraube
17	1	014330	FP-CW Adapter für Walzenrahmen gerade komplett
17.1	1	03-940.600	FP-CW Adapter für Walzenrahmen
17.2	1	03-940.620	Langlochplatte 120 x 15 x 215
17.3	2	DIN 555-5 - M10	Sechskantmutter
17.4	2	DIN 933 - M10 x 40	Sechskantschraube
17.5	4	DIN 931-1 - M16 x 160	Sechskantschraube
17.6	4	DIN 985 - M16	Sechskantmutter
17.7	8	DIN 125-1 - B 17	Unterlegscheibe
18	2	013976	Adapter Tragrahmen FP klappbar
19	8	DIN 931-1 - M16 x 55	Sechskantschraube
20	16	DIN 125-1 - B 17	Unterlegscheibe

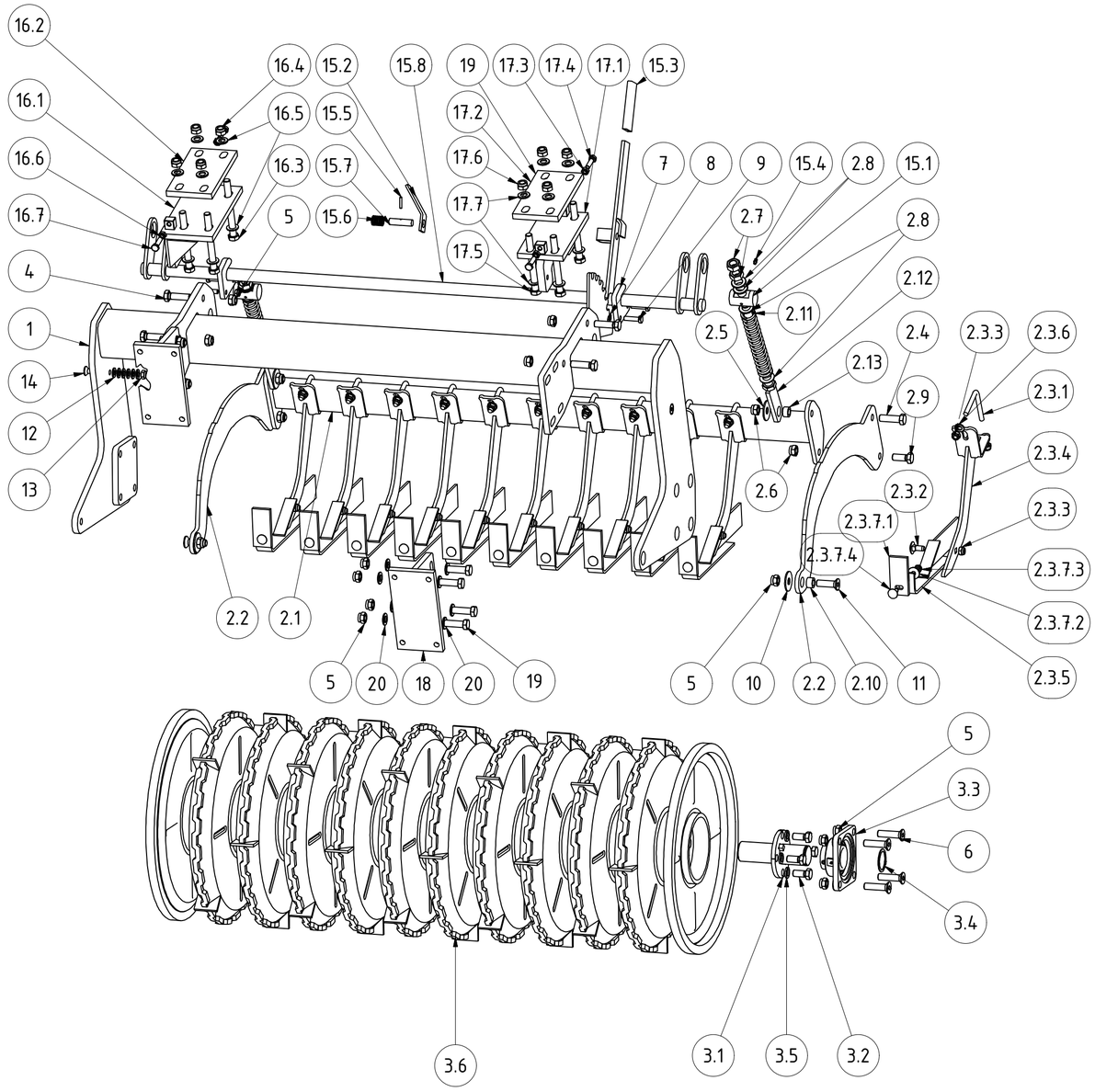

Frontpacker - FPcw 5560 Außenteil links

Revision	Konstrukteur	Datum
	gkaltenstadler	30.10.2015

013916
Teilenummer

Konstrukteur Datum

KERNER

TEILELISTE			
OBJEKT	MENGE	BAUTEILNUMMER	BESCHREIBUNG
1	1	013765	Hydraulik-Kit Nr. G8
1.1	2	009327	Zylinder C253 80 x 40 x 500
1.2	2	013778	Absperrhahn BKHL 10 VZ
1.3	14	013780	Winkelschwenkverschraubung XSDOR NW10 HL
1.4	2	002377	Senkbremse 3/8"
1.5	4	013787	Verschraubung Doppelmutter DMO NW10 L
1.6	4	013779	Überwurfmutter UEM NW10 L
1.7	2	013788	Hydraulikrohr Klappzylinder C253
1.8	1	013793	Rückschlagventil VBPSL 05001 3/8"
1.9	1	013744	Hydraulikschlauch PHD-206 AOL 1680mm
1.10	2	013790	Steckkupplungs-Stecker SKS 06 HL3
1.11	1	013746	Hydraulikschlauch PHD-206 AOL 1600mm
1.12	2	013753	Verschraubung 90° XVEW NW 06 HL
1.13	2	013795	Einschraubverschraubung XVR NW06 HL 3/8"
1.14	2	013748	Reduzierverschraubung gerade XAOH NW10 L 06
1.15	1	003846	Einschraubverschraubung XVR NW 06 HL 1/4"
1.16	1	013792	Drosselventil DV 06 IR
1.17	1	013747	Einschraubverschraubung gerade AVR NW 06 L
1.18	2	013799	Verschraubung T-Form VET NW06 HL
1.19	1	013812	Hydraulikschlauch PHD-206x600 AOL 10 45/AOL
1.20	1	013813	Hydraulikschlauch PHD-206x670 AOL 10/AOL
1.21	1	013818	Hydraulikschlauch PHD-206x810 AOL 10 45/AOL
1.22	1	013816	Hydraulikschlauch PHD-206x465 AOL 10/AOL

TEILELISTE			
OBJEKT	MENGE	BAUTEILNUMMER	BESCHREIBUNG
1.23	2	013823	Staubkappe SKSZUBS
1.24	2	008152	Hydraulikdistanz
1.25	2	013824	Hydraulikdistanz 15mm
1.26	2	013826	Doppelrohrschelle Ø13,5mm
1.27	2	DIN 985 - M8	Sechskantmutter
1.28	2	DIN 931-1 - M6 x 60	Sechskantschraube
1.29	2	DIN 985 - M6	Sechskantmutter
1.30	4	DIN 9021 - 6,4	Unterlegscheibe
1.31	2	014579	Sechskantschraube DIN 931-1 M8 x 100
2	1	03-501.111	Lenkbock Unterteil klappbar
3	1	03-501.100	Lenkbock Oberteil klappbar
4	2	009326	Auslegerarm 6m
5	1	03-501.550	Zugstrebe für Lenkbock
6	1	009310	Befestigungsbock
7	3	001227	Klappstecker Ø10mm
8	2	DIN 555-5 - M20	Sechskantmutter
9	1	DIN 931-1 - M20 x 100	Sechskantschraube
10	2	03-008.200	Rolle für Lenkbock
12	1	03-006.201	Arretierungsstecker
13	2	DIN 933 - M12 x 40	Sechskantschraube
14	2	DIN 125-1 - B 13	Unterlegscheibe
15	4	DIN 985 - M12	Sechskantmutter
16	2	DIN 444 - B - M12 x 70	Ringschraube

TEILELISTE			
OBJEKT	MENGE	BAUTEILNUMMER	BESCHREIBUNG
16	2	DIN 444 - B - M12 x 70	Ringschraube
17	2	03.503.170	Unterlenkerstecker Kat. 2 Ø28mm
18	1	03-503.160	Oberlenkerstecker Kat. 2 Ø25mm
21	2	03-008.400	Zugfeder
22	2	03-008.500	Kette
23	1	013549	Rohrklappstecker Ø9,5mm
24	2	DIN 931-1 - M16 x 70	Sechskantschraube
25	2	DIN 985 - M16	Sechskantmutter
26	1	DIN 931-1 - M20 x 120	Sechskantschraube
27	1	DIN 931-1 - M20 x 110	Sechskantschraube
28	2	DIN 985 - M20	Sechskantmutter
29	2	03-501.181	Gelenkbolzen
30	4	DIN 985 - M30	Sechskantmutter
31	2	DIN 931-1 - M30 x 110	Sechskantschraube
32	2	05-002.271	Bolzen für Zylinder M30
33	6	DIN 71412 - AM 6	Kegelschmiernippel Form A
34	2	DIN 985 - M10	Sechskantmutter
35	2	ISO 4762 - M10 x 100	Innensechskantschraube
36	2	002175	Gleitbuchse 30 x 34 x 25
37	4	001082	Gleitbuchse 50 x 55 x 40
38	2	028384	Rollenachse für Frontpacker mit Verdrehsicherung
39	2	ISO 8752 - 8 x 45 A	Spannstifte, mit Schlitz, für hohe Beanspruchung
40	2	DIN 125 - A 25	Unterlegscheibe

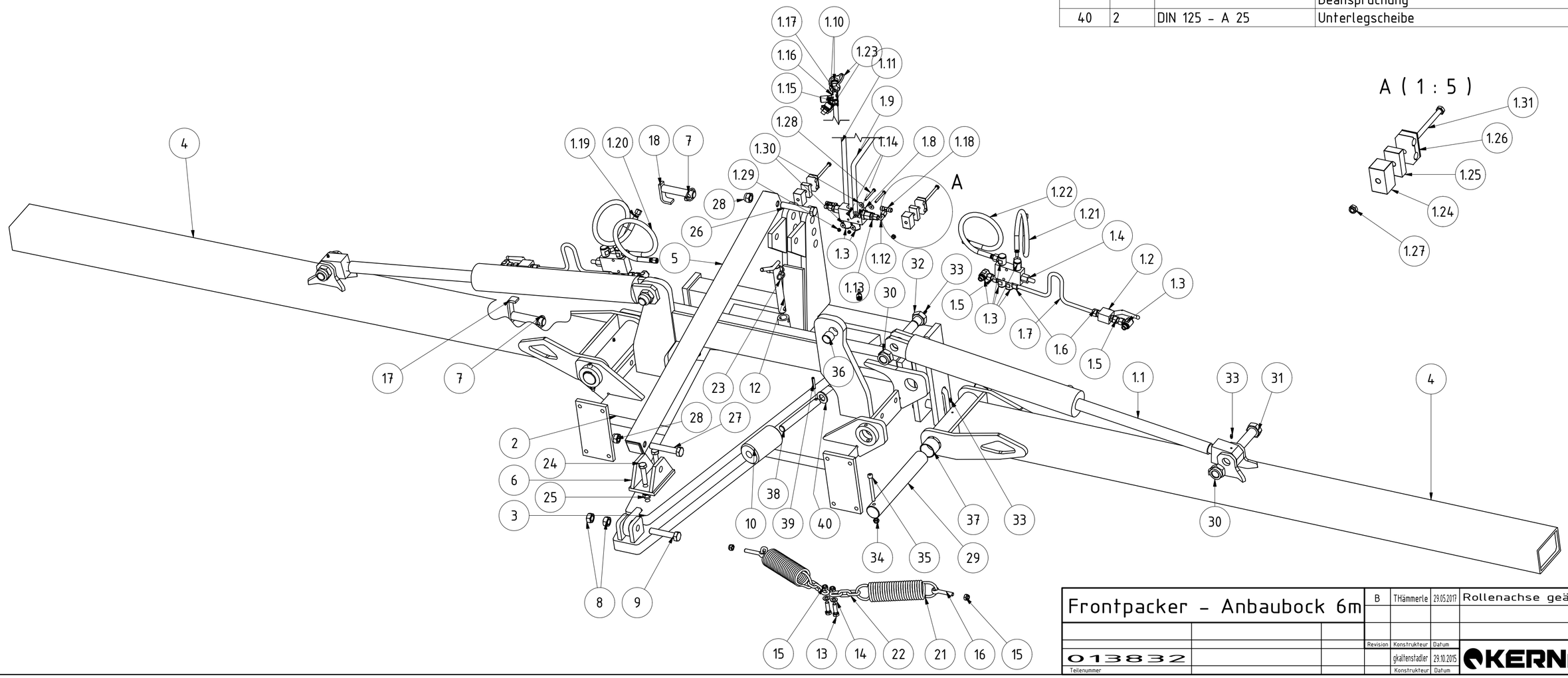

Frontpacker - Anbaubock 6m	B	THämmerle	29.05.2017	Rollenachse geändert
	Revision	Konstrukteur	Datum	
013832		gkaltenstadler	29.10.2015	KERNER
Teilenummer		Konstrukteur	Datum	

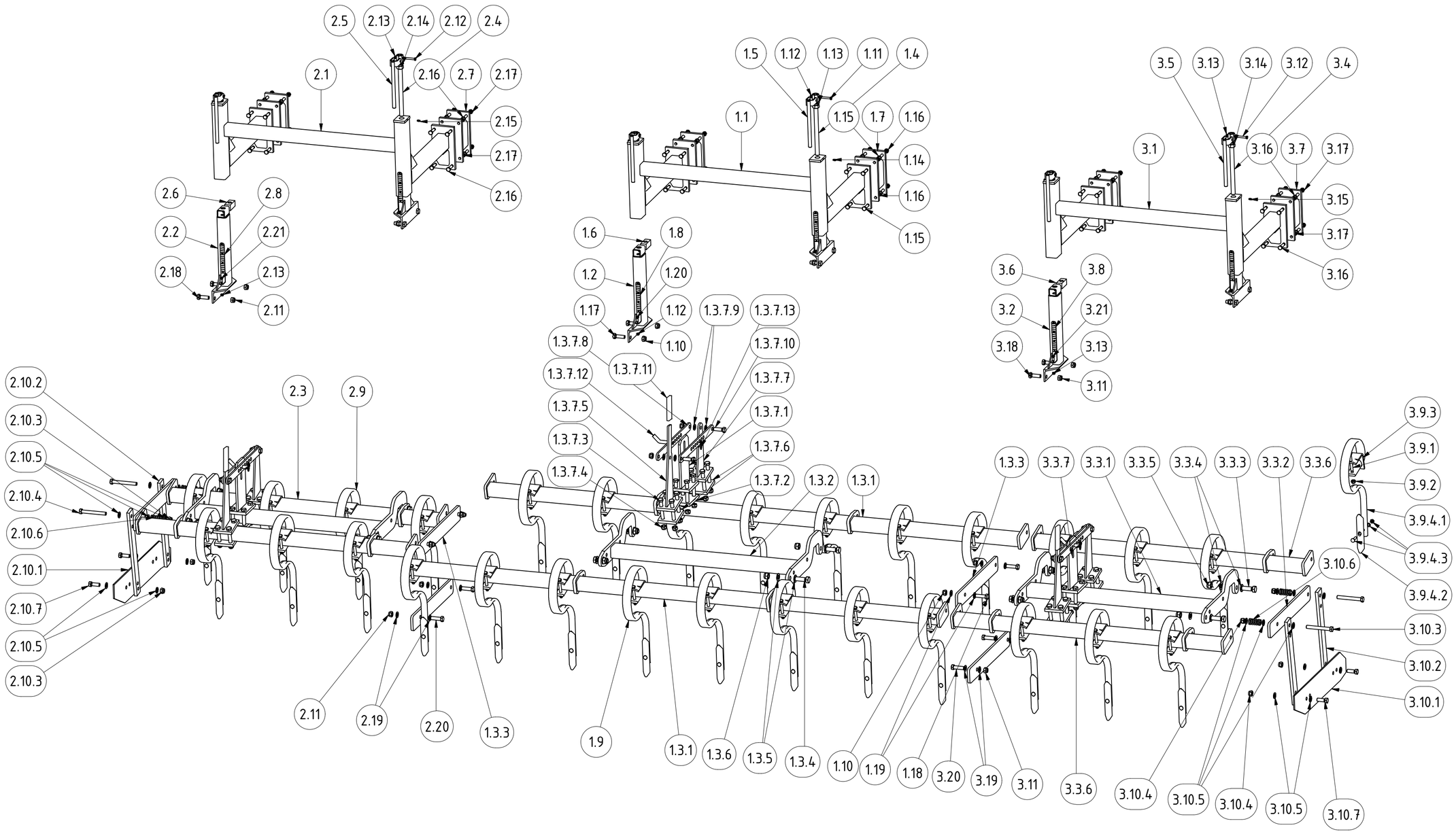

Frontpacker - Federzinkenegge 6m					
			Revision	Konstrukteur	Datum
014602				Fsporer	05.11.2015
Teilenummer				Konstrukteur	Datum

KERNER

TEILELISTE			
OBJEKT	MENGE	BAUTEILNUMMER	BESCHREIBUNG
1	1	014063	Crossboard + FZE Neu 3m Mittelteil komplett
1.1	1	03-011.400	Tragrahmen für Federzinkenegge
1.2	2	FP03-011.501a	Teleskoparm für Frontegge
1.3	1	014051	Grundrahmen 3m für Crossboard + FZE Neu
1.3.1	2	03-040.120	Rahmenrohr komplett C.b.
1.3.2	1	03-040.150	Mittelteil für C.b.
1.3.3	2	03-040.110	Verbindungsschiene Rahmen C.b.
1.3.4	4	DIN 933 - M20 x 60	Sechskantschraube
1.3.5	8	DIN 125-1 - B 21	Unterlegscheibe
1.3.6	4	DIN 985 - M20	Sechskantmutter
1.3.7	1	015344	Verstelleinheit Crossboard komplett
1.3.7.1	1	03-040.250	Feststellbock C.b.
1.3.7.2	1	03-040.270	Klemmplatte für Feststellbock C.b.
1.3.7.3	12	DIN 931-1 - M16 x 110	Sechskantschraube
1.3.7.4	14	DIN 985 - M16	Sechskantmutter
1.3.7.5	1	03-040.200	Schwenkhebel komplett vorderer Balken C.b.
1.3.7.6	2	03-040.220	Platte für Schwenkhebel C.b.
1.3.7.7	1	03-040.230	Schwenkhebel komplett hinterer Balken C.b.
1.3.7.8	2	03-040.280	Schubstange für C.b.
1.3.7.9	4	DIN 125-1 - B 17	Unterlegscheibe
1.3.7.10	2	DIN 933 - M16 x 50	Sechskantschraube
1.3.7.11	1	G02-011.145	PVC-Handgriff
1.3.7.12	1	05-008.160	Stecker für Höhenverstellung
1.3.7.13	1	001549	Klappstecker Ø5mm
1.4	2	FP03-011.250a	Spindel mit Mutter
1.5	2	05-006.300	Kurbel
1.6	2	03-011.521a	Gewindeklotz M20
1.7	2	03-040.700	Tragrahmenverlängerung für neue FZ
1.8	2	014480	Lineal FP
1.9	15	013613	Federzinken 45 x 12 komplett (Einzelteile siehe 3.9)
1.10	8	DIN 985 - M16	Sechskantmutter
1.11	2	DIN 931-1 - M8 x 50	Sechskantschraube
1.12	4	DIN 985 - M8	Sechskantmutter
1.13	2	DIN 125-1 - B 21	Unterlegscheibe
1.14	2	DIN 71412 - AM 6	Kegelschmiernippel Form A
1.15	16	DIN 931-1 - M12 x 45	Sechskantschraube
1.16	16	DIN 985 - M12	Sechskantmutter
1.17	4	DIN 933 - M16 x 50	Sechskantschraube
1.18	4	DIN 931-1 - M16 x 55	Sechskantschraube
1.19	8	DIN 125-1 - B 17	Unterlegscheibe
1.20	2	DIN 933 - M8 x 20	Sechskantschraube
2	1	014057	Crossboard + FZE Neu 1,50m außen rechts komplett
2.1	1	03-011.400	Tragrahmen für Federzinkenegge
2.2	2	FP03-011.501a	Teleskoparm für Frontegge
2.3	1	014056	Grundrahmen 1,50m für Crossboard + FZE Neu Außenteile (Einzelteile siehe 3.3)
2.4	2	FP03-011.250a	Spindel mit Mutter
2.5	2	05-006.300	Kurbel
2.6	2	03-011.521a	Gewindeklotz M20
2.7	2	03-040.700	Tragrahmenverlängerung für neue FZ
2.8	2	014480	Lineal FP
2.9	7	013613	Federzinken 45 x 12 komplett (Einzelteile siehe 3.9)
2.10	1	03-009.010	Randblecheinheit rechts für Federzinkenegge
2.10.1	1	03-009.020	Randblech rechts für Federzinkenegge
2.10.2	2	03-009.040b	Halter für Randblech für Federzinkenegge
2.10.3	4	DIN 985 - M16	Sechskantmutter
2.10.4	2	DIN 931-1 - M16 x 130	Sechskantschraube
2.10.5	10	DIN 125-1 - B 17	Unterlegscheibe
2.10.6	2	G02-015.300	Feder für Randblecharm 5 x 25 x 60

TEILELISTE			
OBJEKT	MENGE	BAUTEILNUMMER	BESCHREIBUNG
2.10.7	2	DIN 933 - M16 x 45	Sechskantschraube
2.11	6	DIN 985 - M16	Sechskantmutter
2.12	2	DIN 931-1 - M8 x 50	Sechskantschraube
2.13	4	DIN 985 - M8	Sechskantmutter
2.14	2	DIN 125-1 - B 21	Unterlegscheibe
2.15	2	DIN 71412 - AM 6	Kegelschmiernippel Form A
2.16	16	DIN 931-1 - M12 x 45	Sechskantschraube
2.17	16	DIN 985 - M12	Sechskantmutter
2.18	4	DIN 933 - M16 x 50	Sechskantschraube
2.19	4	DIN 125-1 - B 17	Unterlegscheibe
2.20	2	DIN 931-1 - M16 x 55	Sechskantschraube
2.21	2	DIN 933 - M8 x 20	Sechskantschraube
3	1	014060	Crossboard + FZE Neu 1,50m außen links komplett
3.1	1	03-011.400	Tragrahmen für Federzinkenegge
3.2	2	FP03-011.501a	Teleskoparm für Frontegge
3.3	1	014056	Grundrahmen 1,50m für Crossboard + FZE Neu Außenteile
3.3.1	1	03-040.150	Mittelteil für C.b.
3.3.2	2	03-040.110	Verbindungsschiene Rahmen C.b.
3.3.3	4	DIN 933 - M20 x 60	Sechskantschraube
3.3.4	8	DIN 125-1 - B 21	Unterlegscheibe
3.3.5	4	DIN 985 - M20	Sechskantmutter
3.3.6	2	03-040.600	Rahmenrohr komplett C.b. Außenteile 6m
3.3.7	1	015344	Verstelleinheit Crossboard komplett (Einzelteile siehe 1.3.7)
3.4	2	FP03-011.250a	Spindel mit Mutter
3.5	2	05-006.300	Kurbel
3.6	2	03-011.521a	Gewindeklotz M20
3.7	2	03-040.700	Tragrahmenverlängerung für neue FZ
3.8	2	014480	Lineal FP
3.9	7	013613	Federzinken 45 x 12 komplett
3.9.1	1	DIN 931-1 - M12 x 100	Sechskantschraube
3.9.2	1	DIN 985 - M12	Sechskantmutter
3.9.3	1	1208211	Zinkenhalter 60 x 60
3.9.4	1	03-010.100	Federzinken 45 x 12 mit Schar
3.9.4.1	1	015322	Federzinken 45 x 12
3.9.4.2	1	03-010.200	Schar Federzinken 45 x 12
3.9.4.3	1	Planets. 10x45	Planetschraube 10 x 45 mit Scheibe und Mutter
3.10	1	03-009.015	Randblecheinheit links für Federzinkenegge
3.10.1	1	03-009.030	Randblech links für Federzinkenegge
3.10.2	2	03-009.040b	Halter für Randblech für Federzinkenegge
3.10.3	2	DIN 931-1 - M16 x 130	Sechskantschraube
3.10.4	4	DIN 985 - M16	Sechskantmutter
3.10.5	10	DIN 125-1 - B 17	Unterlegscheibe
3.10.6	2	G02-015.300	Feder für Randblecharm 5 x 25 x 60
3.10.7	2	DIN 933 - M16 x 45	Sechskantschraube
3.11	6	DIN 985 - M16	Sechskantmutter
3.12	2	DIN 931-1 - M8 x 50	Sechskantschraube
3.13	4	DIN 985 - M8	Sechskantmutter
3.14	2	DIN 125-1 - B 21	Unterlegscheibe
3.15	2	DIN 71412 - AM 6	Kegelschmiernippel Form A
3.16	16	DIN 931-1 - M12 x 45	Sechskantschraube
3.17	16	DIN 985 - M12	Sechskantmutter
3.18	4	DIN 933 - M16 x 50	Sechskantschraube
3.19	4	DIN 125-1 - B 17	Unterlegscheibe
3.20	2	DIN 931-1 - M16 x 55	Sechskantschraube
3.21	2	DIN 933 - M8 x 20	Sechskantschraube

Frontpacker - Federzinkenegge 6m

Revision	Konstrukteur	Datum
	Fsporer	05.11.2015

014602

Teilenummer

Konstrukteur Datum

KERNER

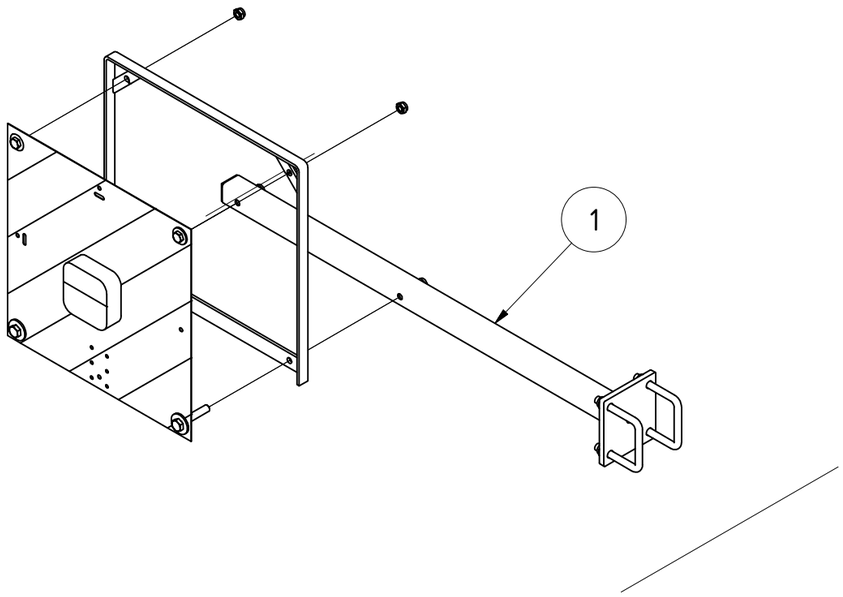

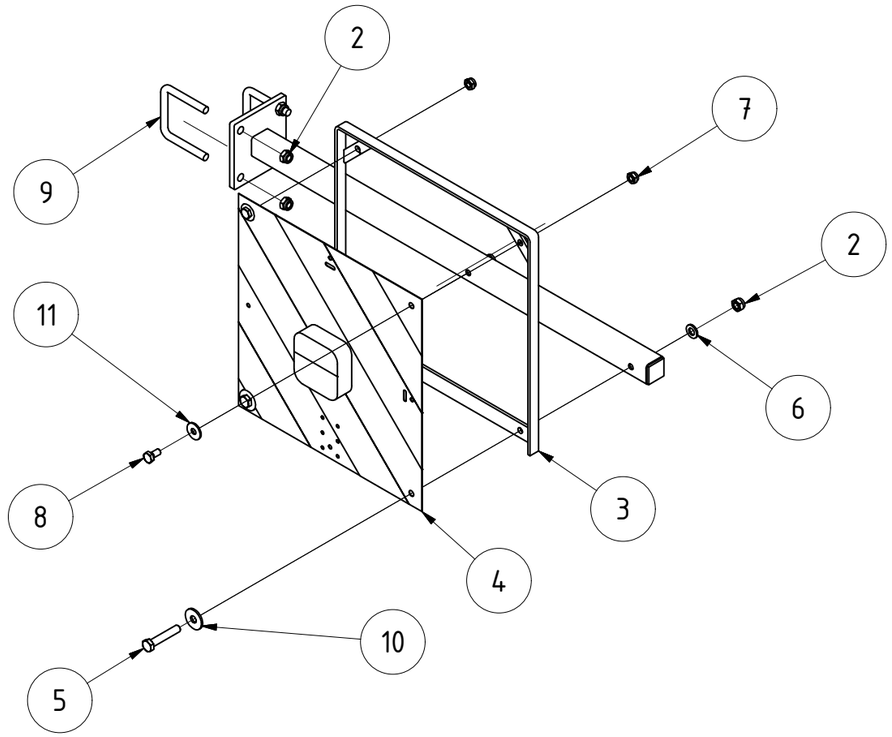

TEILELISTE

OBJEKT	MENGE	BAUTEILNUMMER	BESCHREIBUNG
1	2	03-030.270	Beleuchtungshalter FP mit Vorsatzegge
2	12	DIN 985 - M12	Sechskantmutter
3	2	G02-016.200	Beleuchtungsrahmen
4	1	074370	Beleuchtungssatz Kerner 8
5	4	DIN 931-1 - M12 x 65	Sechskantschraube
6	4	DIN 125 - A 13	Unterlegscheibe
7	4	DIN 985 - M10	Sechskantmutter
8	4	DIN 933 - M10 x 20	Sechskantschraube
9	4	001845	Bügelschraube M12-82-90
10	4	DIN 9021 - 13	Unterlegscheibe
11	4	DIN 9021 - 10,5	Unterlegscheibe
12	1	075955	LED Kabelsatz KERNER HK5

Beleuchtung FP 3m mit Vorsatzegge komplett

Revision	Konstrukteur	Datum
	llenzer	10.09.2019

013676
Teilenummer

Konstrukteur Datum

KERNER