Ersatzteilliste

Multicracker MC 400

Multicracker MC 450

Multicracker MC 500

Multicracker MC 550

Multicracker MC 600

Stand: Dezember 2018

KERNER
Maschinenbau GmbH
Gewerbestraße 3
D-89344 Aislingen

Tel. +49 (0) 9075 / 95 21-0
Fax +49 (0) 9075 / 95 21-223
info@kerner-maschinenbau.de

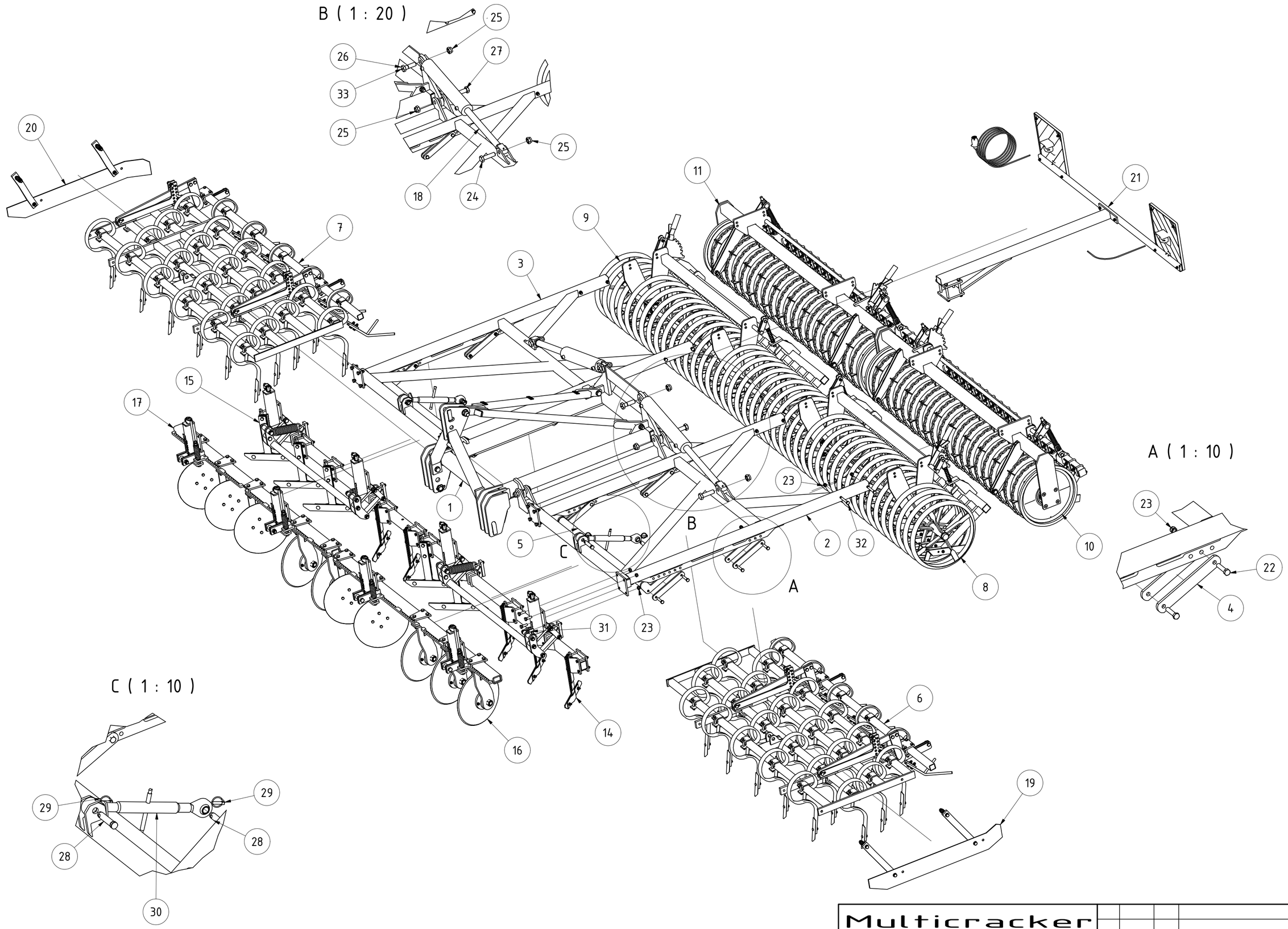

Multicracker					
			Revision	Konstrukteur	Datum
069039				llenzer	30.11.2018
Teilenummer				Konstrukteur	Datum

KERNER

TEILELISTE						
		MC400	MC450	MC500	MC550	MC600
OBJEKT	BESCHREIBUNG	BAUTEILNUMMER	BAUTEILNUMMER	BAUTEILNUMMER	BAUTEILNUMMER	BAUTEILNUMMER
1	Grundrahmen Multicracker kpl.	069198	069139	069139	069139	069139
2	Klapprahmen links	05-002.112	05-102.111	05-102.111	05-302.111	05-302.111
3	Klapprahmen rechts	05-002.122	05-102.122	05-102.122	05-302.121	05-302.121
4	Verbindungsplatte zum Zinkenfeld	05-002.250	05-002.250	05-002.250	05-002.250	05-002.250
5	Verstrebung Verbindungsplatten zum Zinkenfeld	028786	028786	028786	028786	028786
6	Zinkenfeld MC links komplett	029144	069098	028655	066266	028579
7	Zinkenfeld MC rechts komplett	029145	069099	028653	066409	028589
8	GCW600 für MC komplett links	031263	031346	031345	069048	031363
9	GCW600 für MC komplett rechts	031232	031270	031294	069054	031362
10	CW550 für MC links komplett	040194		040190	069127	040185
11	CW550 für MC rechts komplett				069135	040185
12	ESW600/125 für MC komplett links					062668
13	ESW600/125 für MC komplett rechts					062664
14	Räumerschiene MC komplett links	030416	069104	003895	069094	003832
15	Räumerschiene MC komplett rechts	029448	069103	003892	069091	003890
16	Scheibenvorsatz MC links komplett	031081	069100	003767	069089	003759
17	Scheibenvorsatz MC rechts komplett	031080	069102	003765	069074	003831
18	Zylinder	069214	009327	009327	062878	062878
19	Randblech MC ab 4m links komplett	061243	061243	061243	061243	061243
20	Randblech MC ab 4m rechts komplett	069181	069181	069181	069181	069181
21	Beleuchtung Multicracker kpl.	069215	069215	069215	069215	069215
22	Sechskantschraube	DIN 931-1 - M16 x 70	DIN 931-1 - M16 x 70	DIN 931-1 - M16 x 70	DIN 931-1 - M16 x 70	DIN 931-1 - M16 x 70
23	Sechskantmutter	DIN 985 - M16	DIN 985 - M16	DIN 985 - M16	DIN 985 - M16	DIN 985 - M16
24	Bolzen für Zylinder Schraube M30	05-002.262	05-002.262	05-002.262	05-002.262	05-002.262
25	Sechskantmutter	DIN 985 - M30	DIN 985 - M30	DIN 985 - M30	DIN 985 - M30	DIN 985 - M30
26	Bolzen für Zylinder innen Schraube M30	05-002.271	05-002.271	05-002.271	05-002.271	05-002.271
27	Bolzen für Gelenk Schraube M30	05-002.276	05-002.276	05-002.276	05-002.276	05-002.276
28	Oberlenkerbolzen 25 x95	006815	006815	006815	006815	006815
29	Klappstecker_10	001227	001227	001227	001227	001227
30	Oberlenker 65-309	007266	007266	007266	007266	007266
31	Sechskantschraube	DIN 933 - M16 x 50	DIN 933 - M16 x 50	DIN 933 - M16 x 50	DIN 933 - M16 x 50	DIN 933 - M16 x 50
32	Sechskantschraube	DIN 931-1 - M16 x 100	DIN 931-1 - M16 x 100	DIN 931-1 - M16 x 100	DIN 931-1 - M16 x 100	DIN 931-1 - M16 x 100
33	Kegelschmiernippel Form A	DIN 71412 - AM 6	DIN 71412 - AM 6	DIN 71412 - AM 6	DIN 71412 - AM 6	DIN 71412 - AM 6

Multicracker

069039

Teilenummer

Revision	Konstrukteur	Datum
	llenzer	30.11.2018
	Konstrukteur	Datum

KERNER

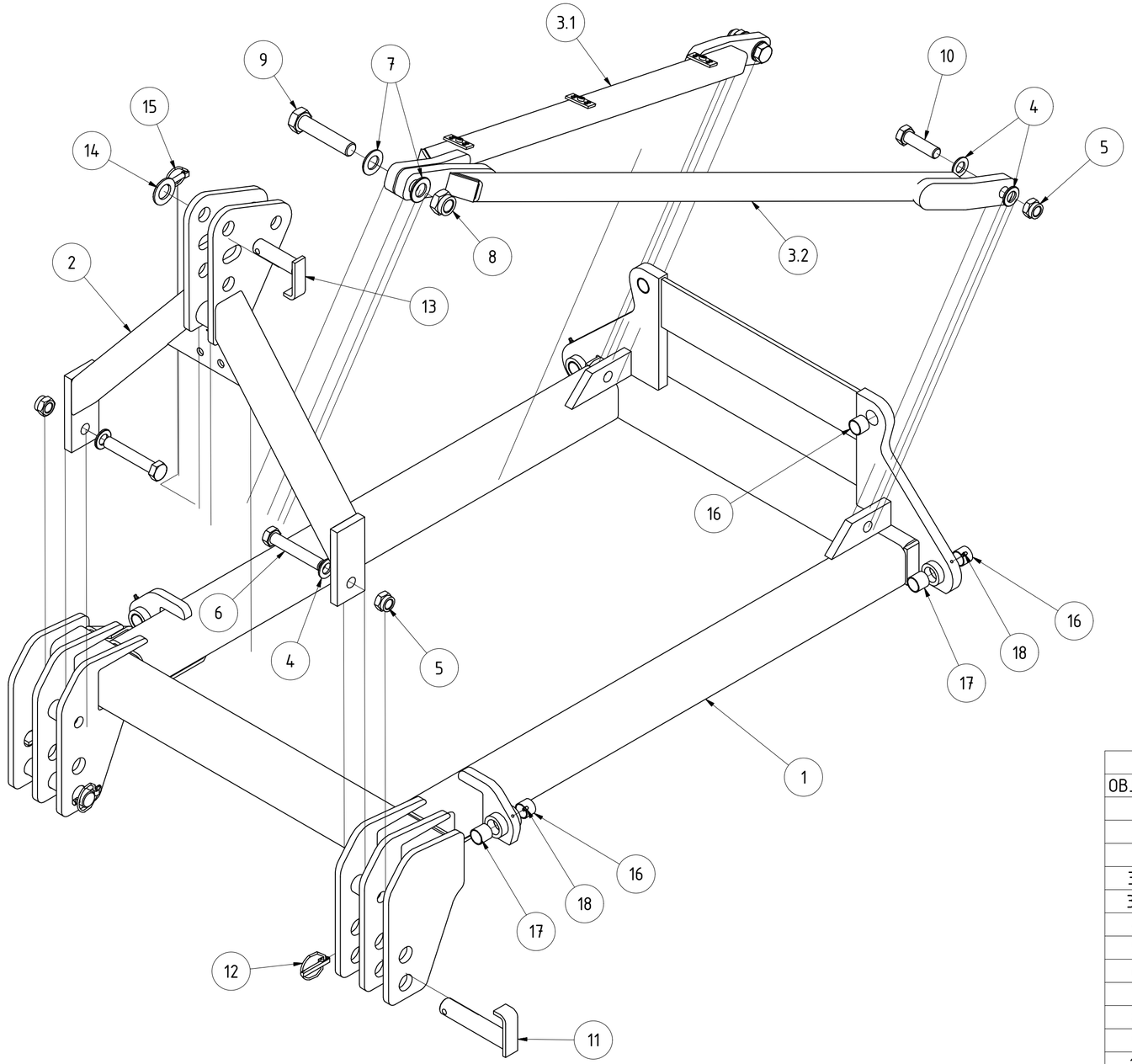

TEILELISTE			
OBJEKT	MENGE	BAUTEILNUMMER	BESCHREIBUNG
1	1	05-301.100c	Grundrahmen Multicracker 6m
2	1	05-303.100	Dreipunktbock Kat 3
3	1	05-304.100	Zugstrebe
3.1	1	05-304.120	Zugstrebe rechts
3.2	1	05-304.110	Zugstrebe links
4	6	DIN 125-1 - B 25	Unterlegscheibe
5	4	DIN 985 - M24	Sechskantmutter
6	2	DIN 931-1 - M24 x 140	Sechskantschraube
7	2	DIN 125-1 - B 31	Unterlegscheibe
8	1	DIN 985 - M30	Sechskantmutter
9	1	DIN 931-1 - M30 x 140	Sechskantschraube
10	2	DIN 931-1 - M24 x 85	Sechskantschraube
11	2	02-303.171	Unterlenkerstecker Kat.3 Ø36
12	2	03-303.300	Klappstecker für Unterlenkerst. Ø11,5mm
13	1	02-303.161	Oberlenkerstecker Kat.3 Ø32
14	1	DIN 125-1 - B 34	Unterlegscheibe
15	1	001227	Klappstecker__10
16	6	002175	Gleitbuchse 30/34 25mm
17	4	002181	Gleitbuchse 30/34 30mm
18	4	DIN 71412 - AM 6	Kegelschmiernippel Form A

Grundrahmen Multicracker 6m kpl.

Revision	Konstrukteur	Datum
	llenzer	05.12.2018

069139
Teilenummer

Konstrukteur Datum

KERNER

TEILELISTE						
		MC400	MC450	MC500	MC550	MC600
OBJEKT	BESCHREIBUNG	BAUTEILNUMMER	BAUTEILNUMMER	BAUTEILNUMMER	BAUTEILNUMMER	BAUTEILNUMMER
1.1	Zinkenfeld links	05-005.110	05-105.300	05-105.110	069038	05-305.110
1.2	Zinkenfeld rechts	05-005.120	05-105.305	05-105.120	069036	05-305.120
2	Rohr für Zustreicherschiene	05-009.100	05-109.120	05-109.100	069040	028097
3	Verstellung Zustreicher MC komplett	028577	028577	028577	028577	028577
4	Zustreicher Multicracker komplett	028712	028712	028712	028712	028712
5	Federzinken 45x12 komplett Rahmen 50x50	029303	029303	029303	029303	029303

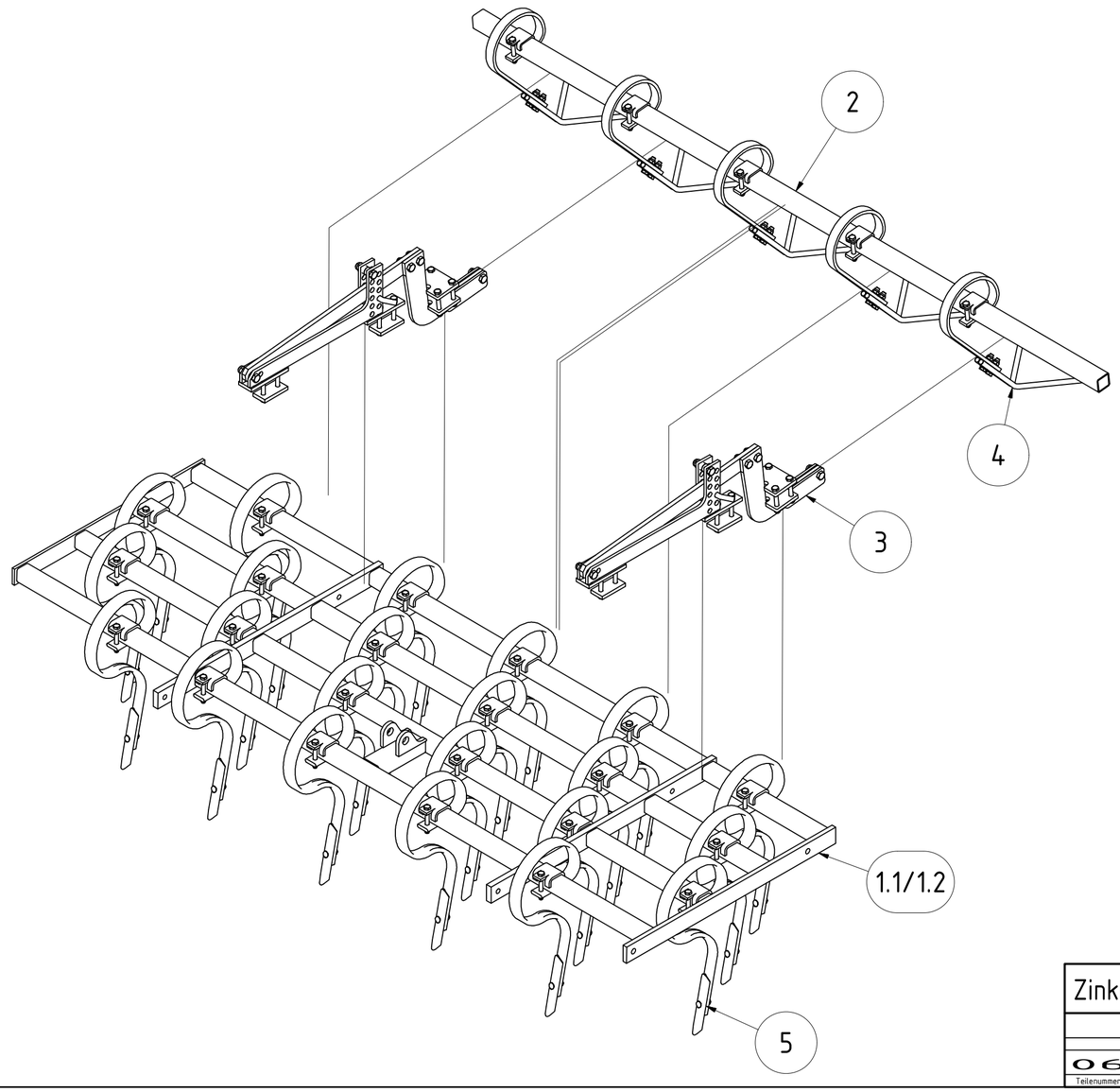

Zinkenfeld MC links/rechts komplett

Revision	Konstrukteur	Datum
	llenzer	03.12.2018

066266
Teilenummer

Konstrukteur Datum

KERNER

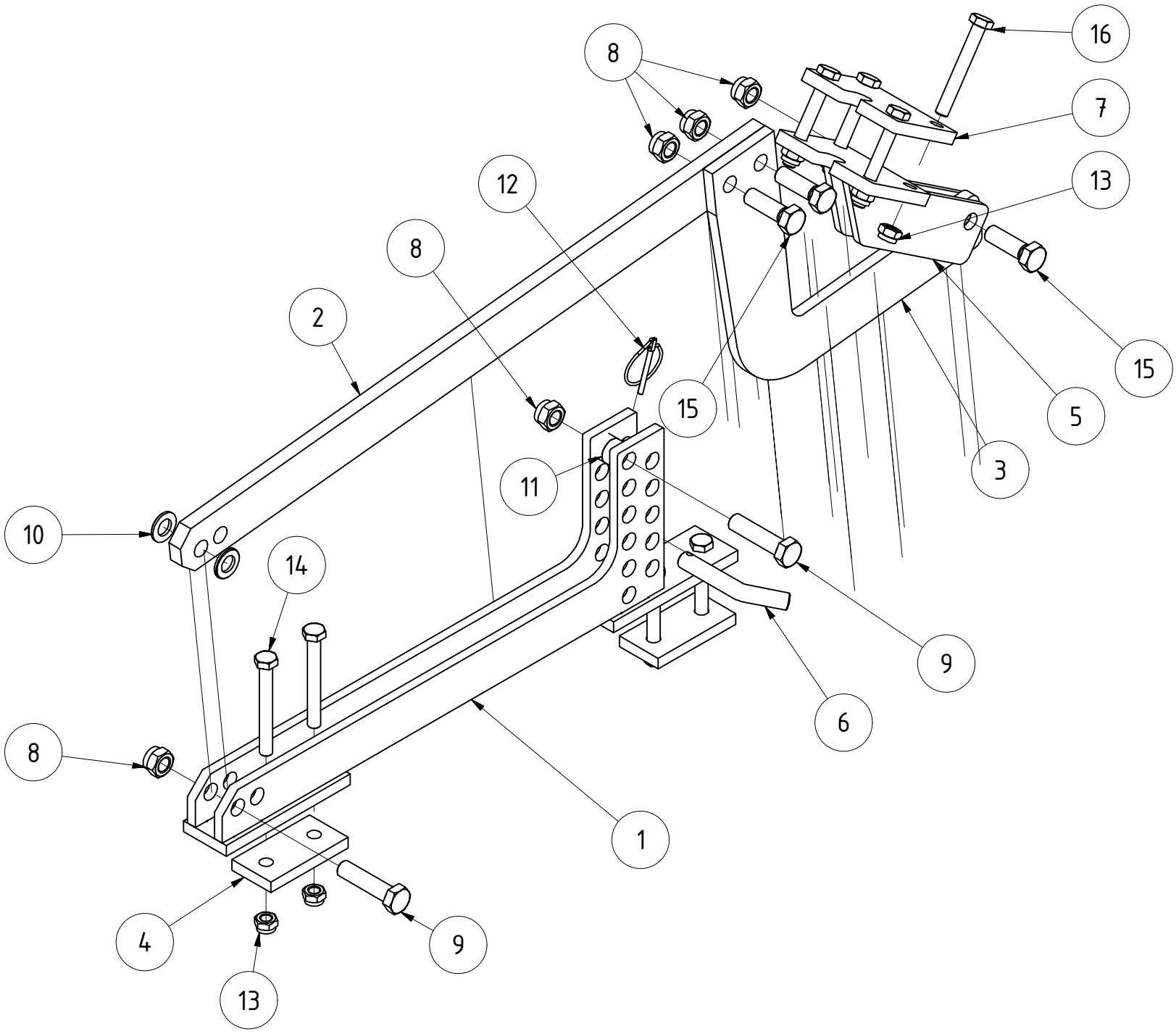

TEILELISTE			
OBJEKT	MENGE	BAUTEILNUMMER	BESCHREIBUNG
1	1	05-008.100	Halter für Höhenverstellung Zustreicherschiene
2	1	05-008.210	Aufhängungsschiene Zustreicher MC
3	1	05-008.220	Sichel für Zustreicher MC
4	2	05-008.130	Klemmplatte
5	1	05-008.230	Rückfahrsicherung
6	1	05-008.160	Stecker für Höhenverstellung Zustreicher MC
7	1	05-008.240	Klemmplatte
8	5	DIN 985 - M16	Sechskantmutter
9	2	DIN 931-1 - M16 x 65	Sechskantschraube
10	2	DIN 125-1 - B 17	Unterlegscheibe
11	2	G02-010.190	Distanzbuchse für Messerschienenaufhängung
12	1	001549	Klappstecker_5
13	8	DIN 985 - M12	Sechskantmutter
14	4	DIN 931-1 - M12 x 100	Sechskantschraube
15	3	DIN 933 - M16 x 50	Sechskantschraube
16	4	DIN 931-1 - M12 x 90	Sechskantschraube

Verstellung Zustreicher MC komplett

Revision	Konstrukteur	Datum
	llenzer	03.12.2018

028577
Teilenummer

Konstrukteur Datum

KERNER

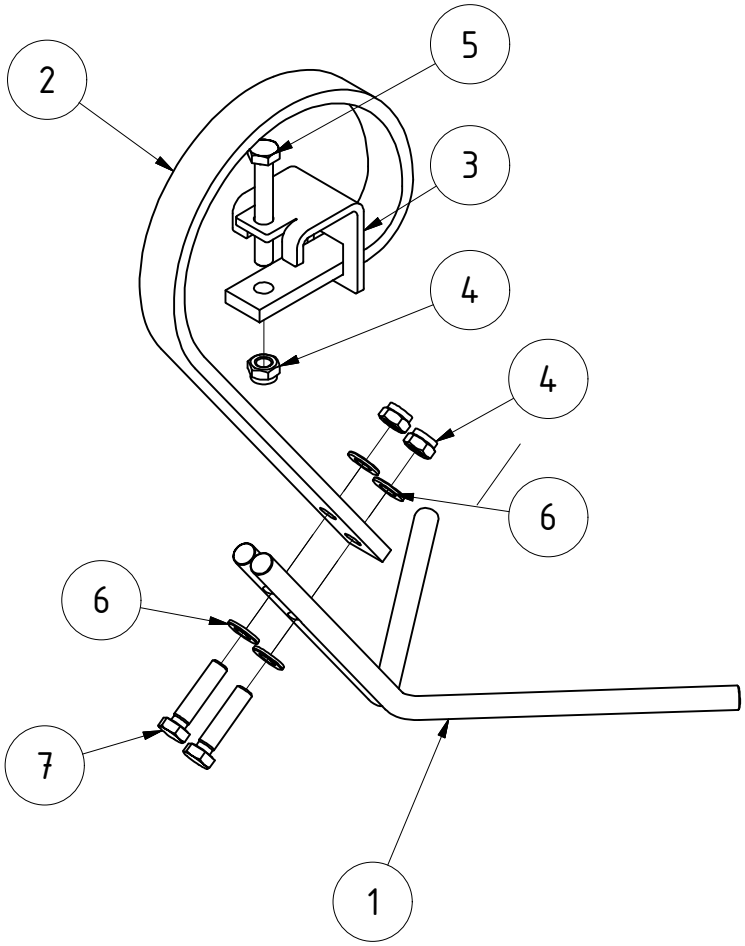

TEILELISTE

OBJEKT	MENGE	BAUTEILNUMMER	BESCHREIBUNG
1	1	MC05-009.200	V - Zustreicher
2	1	001967	Zinkenfeder
3	1	001968	Klemmplatte für Zinkenfeder
4	3	DIN 985 - M12	Sechskantmutter
5	1	DIN 931-1 - M12 x 85	Sechskantschraube
6	4	DIN 125-1 - B 13	Unterlegscheibe
7	2	DIN 933 - M12 x 50	Sechskantschraube

Zustreicher Multicracker komplett

Revision	Konstrukteur	Datum
	llenzer	03.12.2018

028712

Teilenummer

Konstrukteur Datum

KERNER

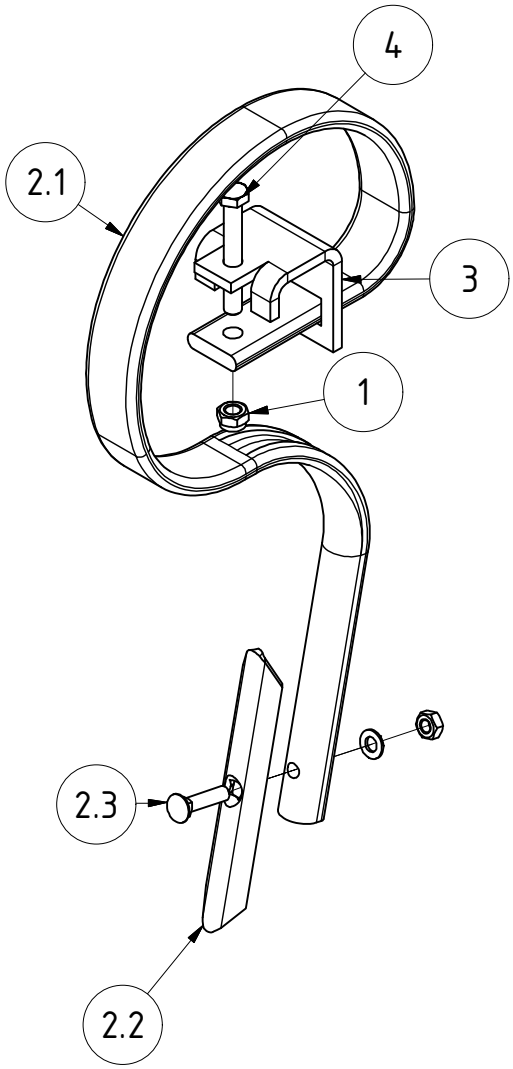

TEILELISTE

OBJEKT	MENGE	BAUTEILNUMMER	BESCHREIBUNG
1	1	DIN 985 - M12	Sechskantmutter
2	1	03-010.100	Federzinken 45x12 mit Schar
2.1	1	015322	Federzinken 45x12
2.2	1	03-010.200	Schar Federzinken 45x12
2.3	1	Planets. 10x45	Planetschraube 10x45 mit Scheibe und Mutter
3	1	03-010.500	Zinkenhalter
4	1	DIN 931-1 - M12 x 90	Sechskantschraube

Federzinken 45x12 komplett Rahmen 50x50

Revision	Konstrukteur	Datum
	llenzer	03.12.2018
	Konstrukteur	Datum

029303

Teilenummer

KERNER

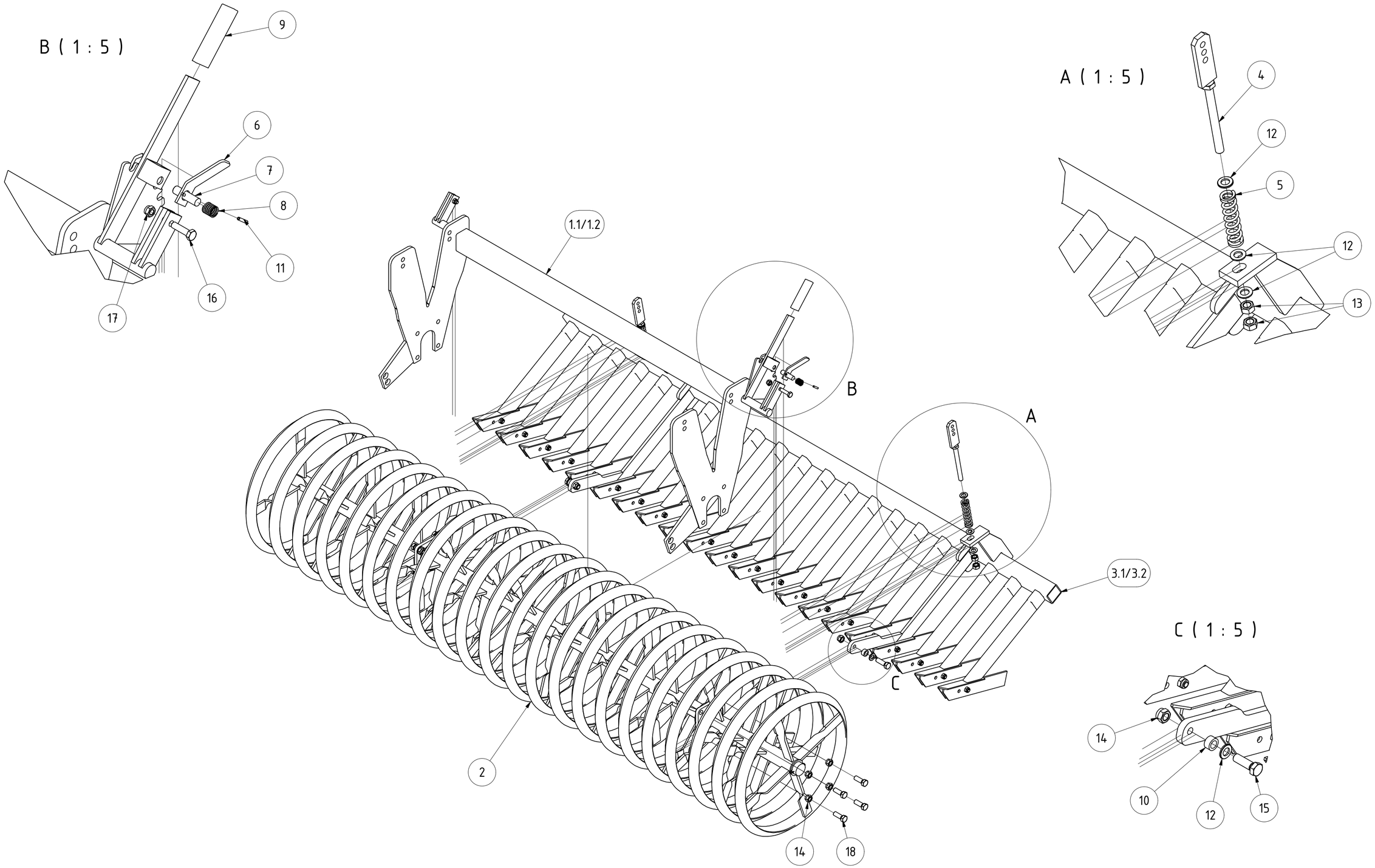

GCW600 für MC komplett links/rechts					
			Revision	Konstrukteur	Datum
069048				llenzer	03.12.2018
Teilenummer				Konstrukteur	Datum

KERNER

TEILELISTE

		MC400	MC450	MC500	MC550	MC600
OBJEKT	BESCHREIBUNG	BAUTEILNUMMER	BAUTEILNUMMER	BAUTEILNUMMER	BAUTEILNUMMER	BAUTEILNUMMER
1.1	Walzenrahmen links	05-010.110	05-010.110	05-010.110	05-010.110	05-010.110
1.2	Walzenrahmen rechts	05-010.120	05-010.120	05-010.120	05-010.120	05-010.120
2	GCW Walzenläufer	05-013.100	05-110.020	02-114.101	069043	02-014.101
3.1	Messerschiene GCW links komplett	031097	031356	022642	069049	001574
3.2	Messerschiene GCW rechts komplett	031097	031271	022642	069055	001574
4	Verstellteil	G02-013.102a	G02-013.102a	G02-013.102a	G02-013.102a	G02-013.102a
5	Druckfeder Striegel 5,1/25/126,7	002849	002849	002849	002849	002849
6	Entriegelungsgriff für Rasterhebel	G02-011.170	G02-011.170	G02-011.170	G02-011.170	G02-011.170
7	Bolzen für Rasterhebel	G02-011.190	G02-011.190	G02-011.190	G02-011.190	G02-011.190
8	Druckfeder 2 x 20 x 41	S01-006.300	S01-006.300	S01-006.300	S01-006.300	S01-006.300
9	PVC Handgriff	G02-011.145	G02-011.145	G02-011.145	G02-011.145	G02-011.145
10	Distanzbuchse für Messerschienenaufhängung	02-010.190	02-010.190	02-010.190	02-010.190	02-010.190
11	Spannstift	ISO 8752 - 5 x 30	ISO 8752 - 5 x 30	ISO 8752 - 5 x 30	ISO 8752 - 5 x 30	ISO 8752 - 5 x 30
12	Unterlegscheibe	DIN 125-1 - B 17	DIN 125-1 - B 17	DIN 125-1 - B 17	DIN 125-1 - B 17	DIN 125-1 - B 17
13	Sechskantmutter	DIN 934 - M16	DIN 934 - M16	DIN 934 - M16	DIN 934 - M16	DIN 934 - M16
14	Sechskantmutter	DIN 985 - M16	DIN 985 - M16	DIN 985 - M16	DIN 985 - M16	DIN 985 - M16
15	Sechskantschraube	DIN 933 - M16 x 50	DIN 933 - M16 x 50	DIN 933 - M16 x 50	DIN 933 - M16 x 50	DIN 933 - M16 x 50
16	Sechskantschraube	DIN 931-1 - M12 x 45	DIN 931-1 - M12 x 45	DIN 931-1 - M12 x 45	DIN 931-1 - M12 x 45	DIN 931-1 - M12 x 45
17	Sechskantmutter	DIN 985 - M12	DIN 985 - M12	DIN 985 - M12	DIN 985 - M12	DIN 985 - M12
18	Sechskantschraube	DIN 933 - M16 x 45	DIN 933 - M16 x 45	DIN 933 - M16 x 45	DIN 933 - M16 x 45	DIN 933 - M16 x 45

GCW600 für MC komplett links/rechts

Revision	Konstrukteur	Datum
	llenzer	03.12.2018

069048

Teilenummer

Konstrukteur Datum

KERNER

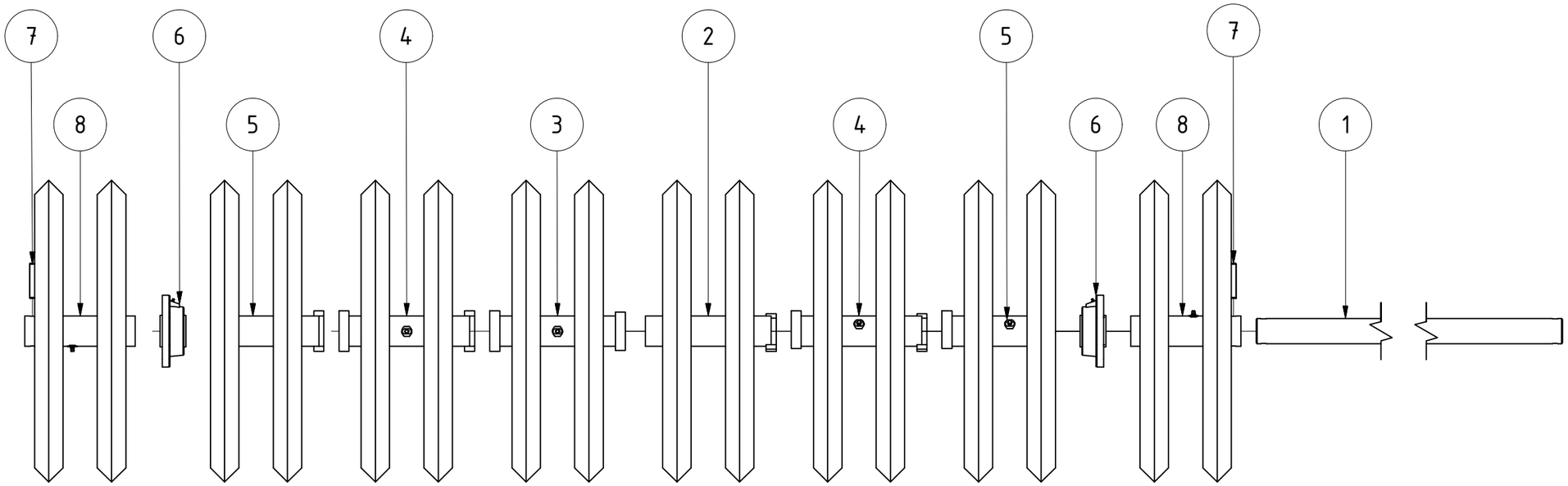

TEILELISTE

OBJEKT	MENGE	BAUTEILNUMMER	BESCHREIBUNG
1	1	05-013.110	Welle für Walze MC400
2	1	G02-014.125	Walzenrad 250mm mit einseitiger Halbschale
3	1	G02-014.128	Walzenrad 250mm mit einseitigem Überrohr
4	2	G02-014.121	Walzenrad 250mm
5	2	G02-014.161	Walzenrad 214,5mm
6	2	002797	Flanschlager FYJ 50 TF
7	2	ISO 8752 - 10 x 70	Spannstift
8	2	02-414.141	Walzenrad 219.5mm

Walze MC400

Revision	Konstrukteur	Datum
	llenzer	04.12.2018

05-013.100

Teilenummer

Konstrukteur Datum

KERNER

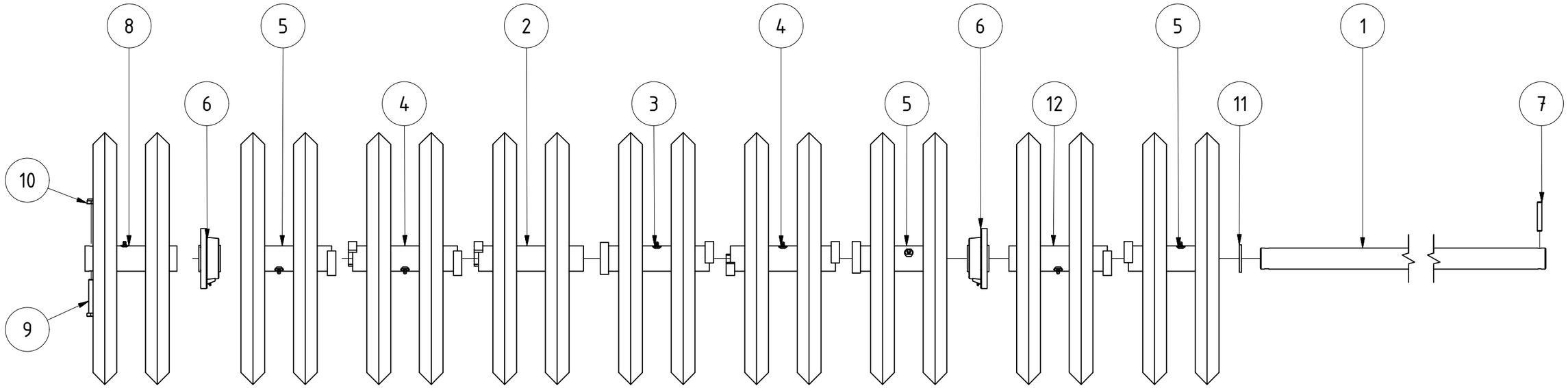

TEILELISTE

OBJEKT	MENGE	BAUTEILNUMMER	BESCHREIBUNG
1	1	05-110.015	Welle für Walze 2,25m
2	1	G02-014.125	Walzenrad 250mm mit einseitiger Halbschale
3	1	G02-014.128	Walzenrad 250mm mit einseitigem Überrohr
4	2	G02-014.121	Walzenrad 250mm
5	3	G02-014.161	Walzenrad 214,5mm
6	2	002797	Flanschlager FYJ 50 TF
7	1	ISO 8752 - 10 x 70	Spannstift
8	1	02-414.141	Walzenrad 219.5mm
9	1	DIN 931-1 - M12 x 80	Sechskantschraube
10	1	DIN 985 - M12	Sechskantmutter
11	1	G02-014.210	Scheibe für Walzenläufer
12	1	G02-014.141	Walzenrad 234,5mm

Walze für 2,25mtr

Revision	Konstrukteur	Datum
	llenzer	04.12.2018
	Konstrukteur	Datum

05-110.020

Teilenummer

KERNER

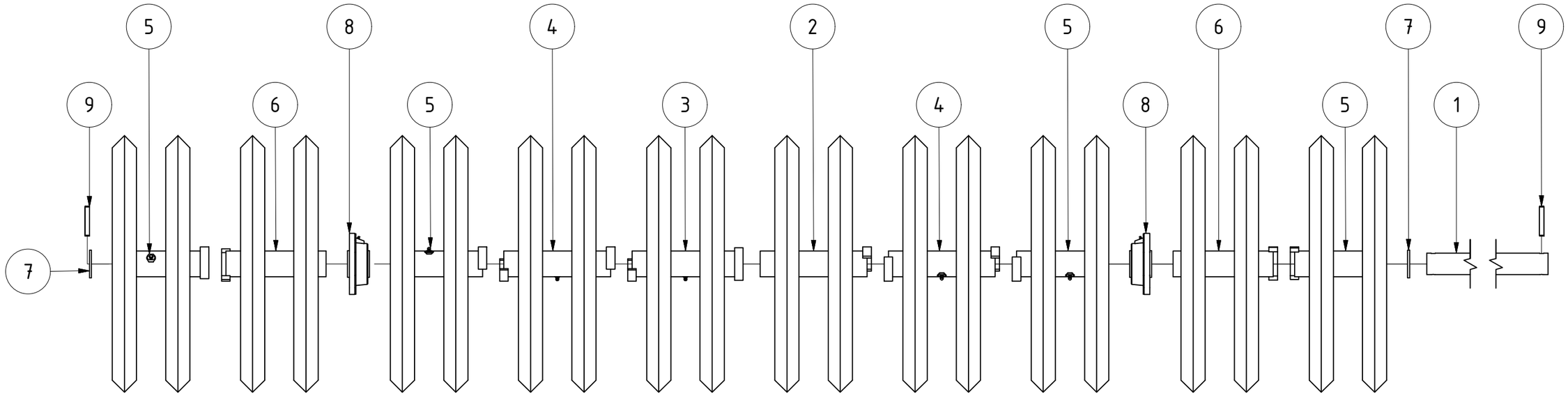

TEILELISTE			
OBJEKT	MENGE	BAUTEILNUMMER	BESCHREIBUNG
1	1	02-114.110	Welle für Walze 2,5m
2	1	G02-014.125	Walzenrad 250mm mit einseitiger Halbschale
3	1	G02-014.128	Walzenrad 250mm mit einseitigem Überrohr
4	2	G02-014.121	Walzenrad 250mm
5	4	G02-014.161	Walzenrad 214,5mm
6	2	G02-014.141	Walzenrad 234,5mm
7	2	G02-014.210	Scheibe für Walzenläufer
8	2	002797	Flanschlager FYJ 50 TF
9	2	ISO 8752 - 10 x 70	Spannstift

GCW Walzenläufer 2,5m

Revision	Konstrukteur	Datum
	llenzer	04.12.2018
	Konstrukteur	Datum

02-114.101

Teilenummer

KERNER

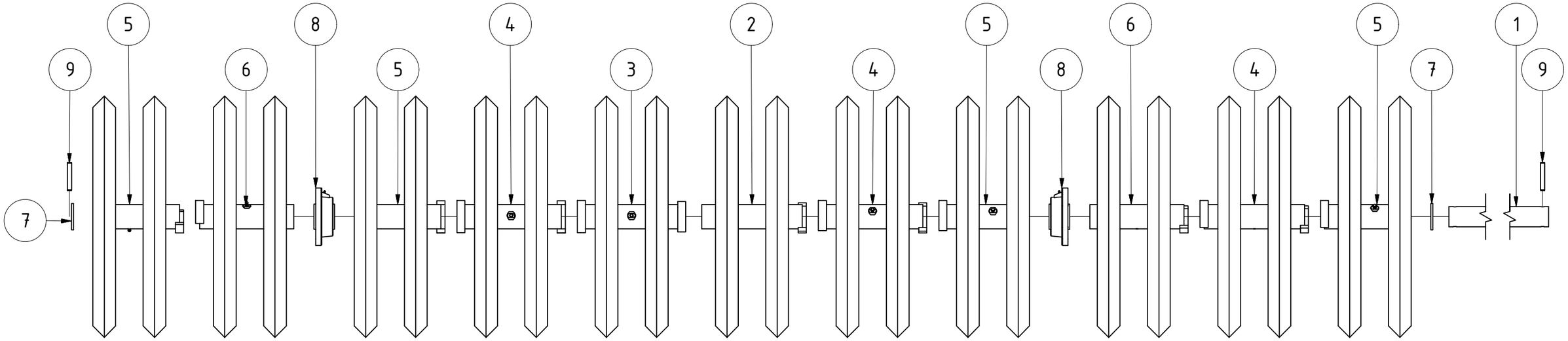

TEILELISTE			
OBJEKT	MENGE	BAUTEILNUMMER	BESCHREIBUNG
1	1	069044	Welle für Walze 2,75m
2	1	G02-014.125	Walzenrad 250mm mit einseitiger Halbschale
3	1	G02-014.128	Walzenrad 250mm mit einseitigem Überrohr
4	3	G02-014.121	Walzenrad 250mm
5	4	G02-014.161	Walzenrad 214,5mm
6	2	G02-014.141	Walzenrad 234,5mm
7	2	G02-014.210	Scheibe für Walzenläufer
8	2	002797	Flanschlager FYJ 50 TF
9	2	ISO 8752 - 10 x 70	Spannstift

GCW Walzenläufer 2,75m

Revision	Konstrukteur	Datum
	llenzer	04.12.2018
	Konstrukteur	Datum

069043

Teilenummer

KERNER

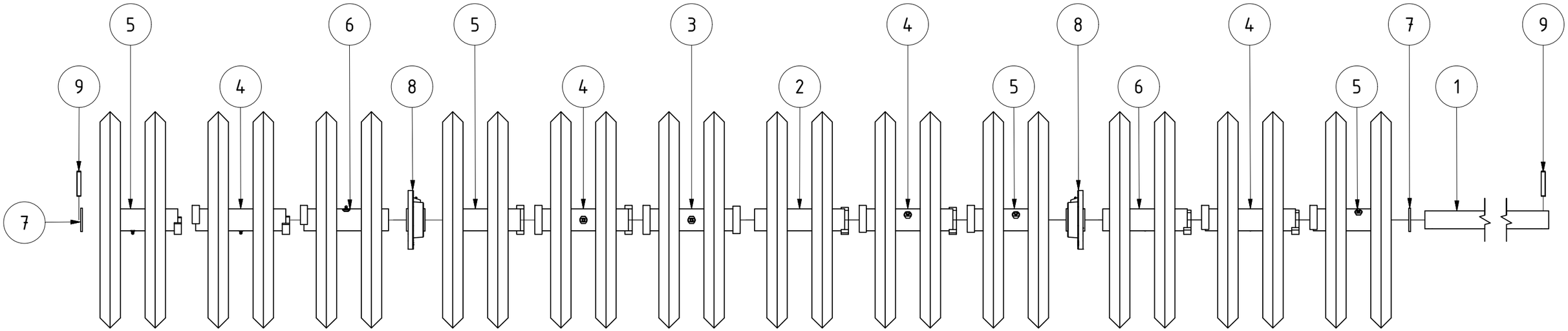

TEILELISTE			
OBJEKT	MENGE	BAUTEILNUMMER	BESCHREIBUNG
1	1	G02-014.110	Welle für Walze
2	1	G02-014.125	Walzenrad 250mm mit einseitiger Halbschale
3	1	G02-014.128	Walzenrad 250mm mit einseitigem Überrohr
4	4	G02-014.121	Walzenrad 250mm
5	4	G02-014.161	Walzenrad 214,5mm
6	2	G02-014.141	Walzenrad 234,5mm
7	2	G02-014.210	Scheibe für Walzenläufer
8	2	002797	Flanschlager FYJ 50 TF
9	2	ISO 8752 - 10 x 70	Spannstift

Walze 3m

Revision	Konstrukteur	Datum
	llenzer	04.12.2018
	Konstrukteur	Datum

02-014.101a

Teilenummer

KERNER

TEILELISTE						
		MC400	MC450	MC500	MC550	MC600
OBJEKT	BESCHREIBUNG	BAUTEILNUMMER	BAUTEILNUMMER	BAUTEILNUMMER	BAUTEILNUMMER	BAUTEILNUMMER
1.1	Messerschiene links	05-012.100	05-110.010	02-112.102	069050	02-012.102
1.2	Messerschiene rechts	05-012.100	05-110.005	02-112.102	069056	02-012.102
2	Messer	G02-012.202a	G02-012.202a	G02-012.202a	G02-012.202a	G02-012.202a
3	Sechskantschraube	DIN 933 - M12 x 25	DIN 933 - M12 x 25	DIN 933 - M12 x 25	DIN 933 - M12 x 25	DIN 933 - M12 x 25
4	Sechskantmutter	DIN 985 - M12	DIN 985 - M12	DIN 985 - M12	DIN 985 - M12	DIN 985 - M12

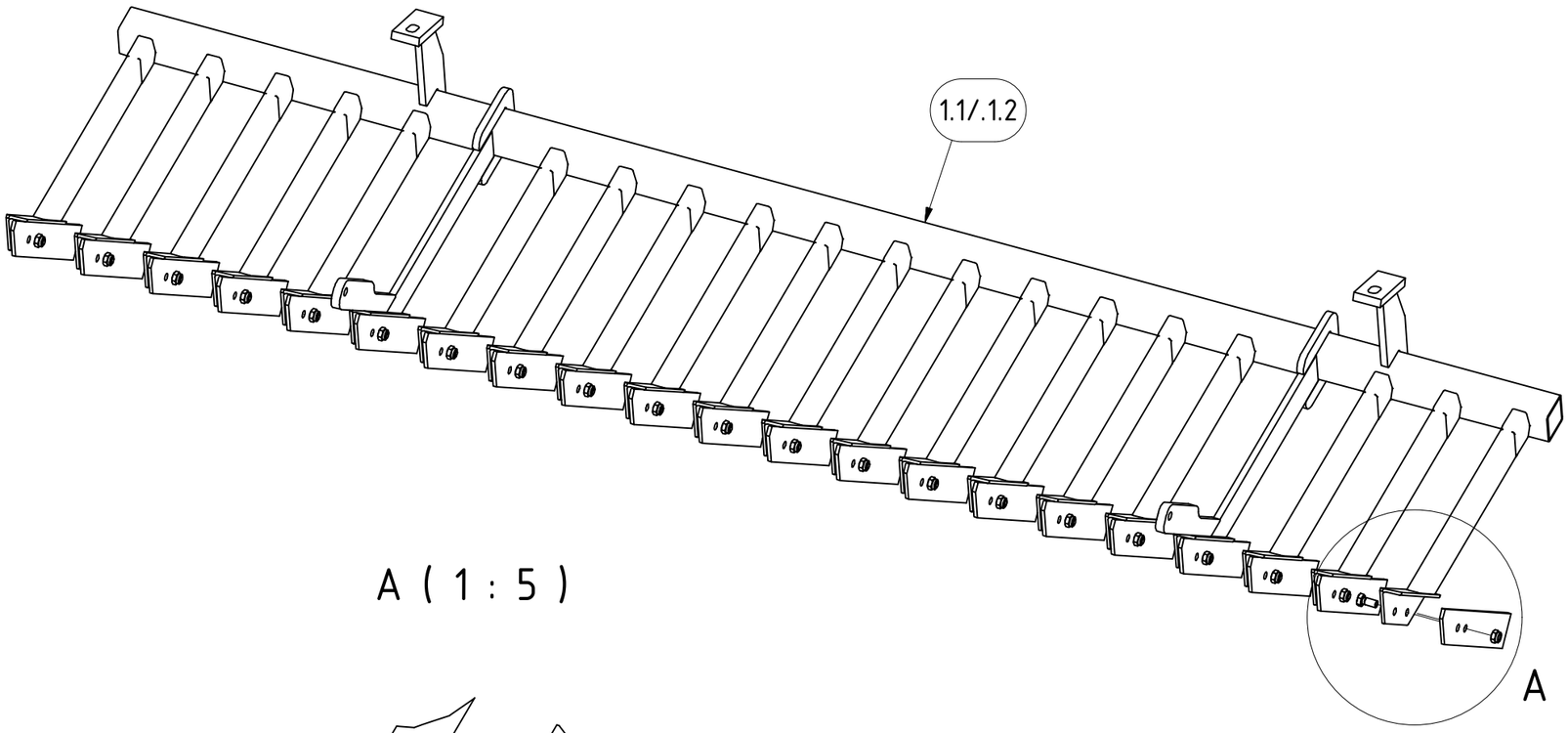

A (1 : 5)

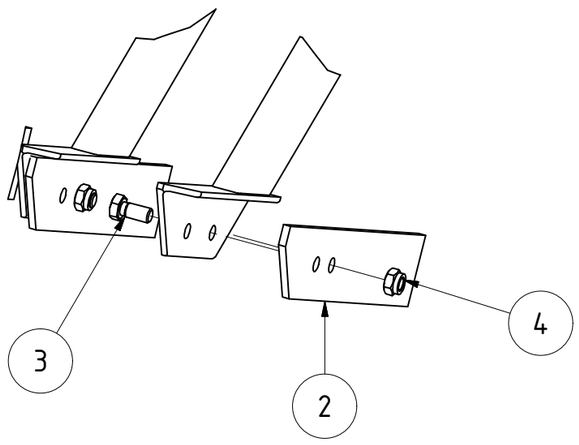

Messerschiene GCW links/rechts komplett					
			Revision	Konstrukteur	Datum
069049				llenzer	04.12.2018
Teilenummer				Konstrukteur	Datum

KERNER

A (1 : 5)

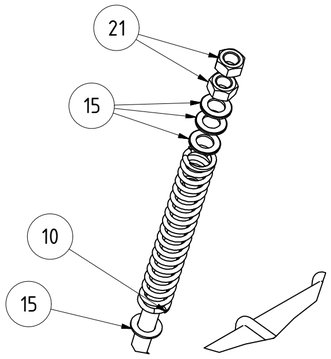

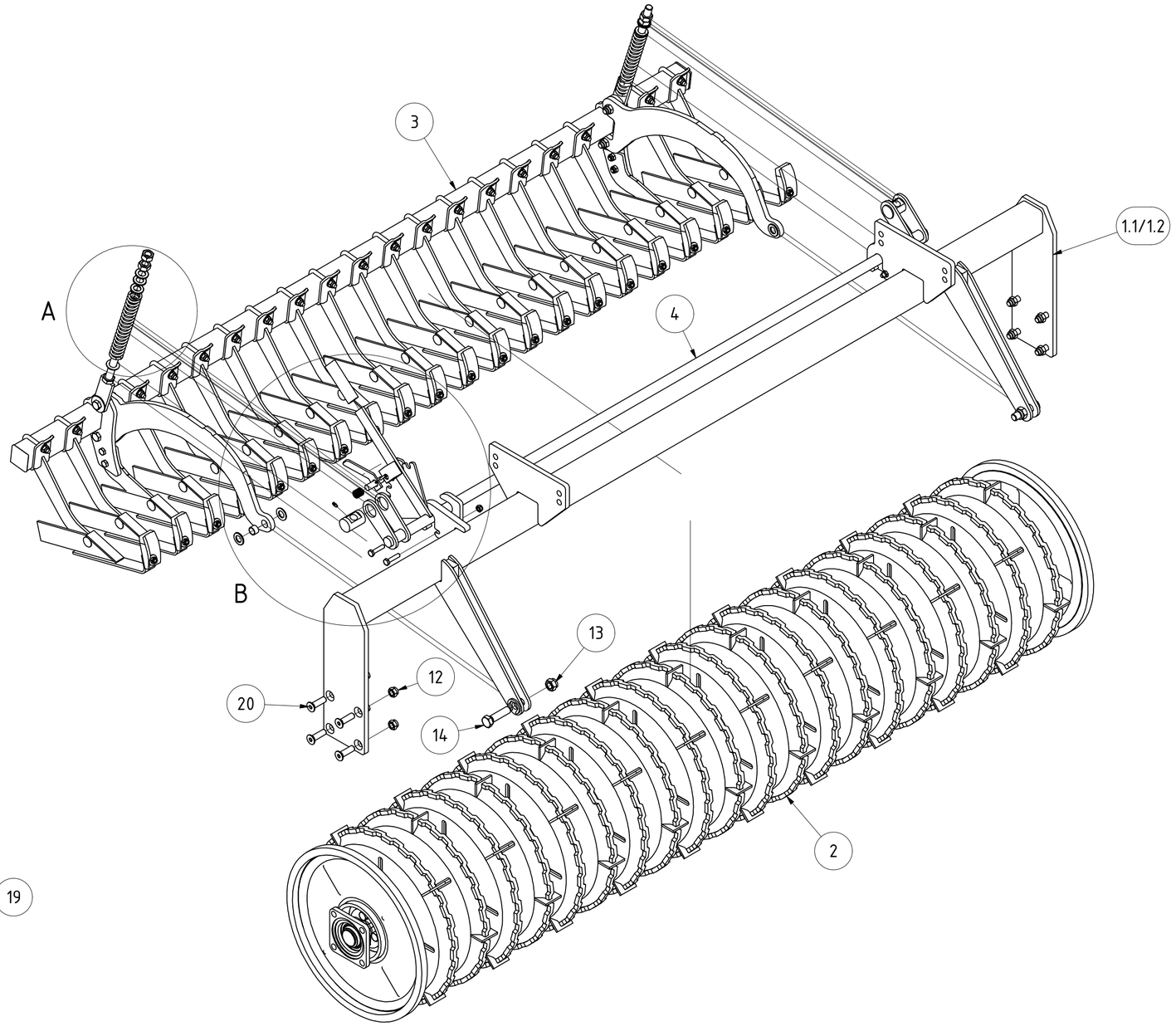

B (1 : 5)

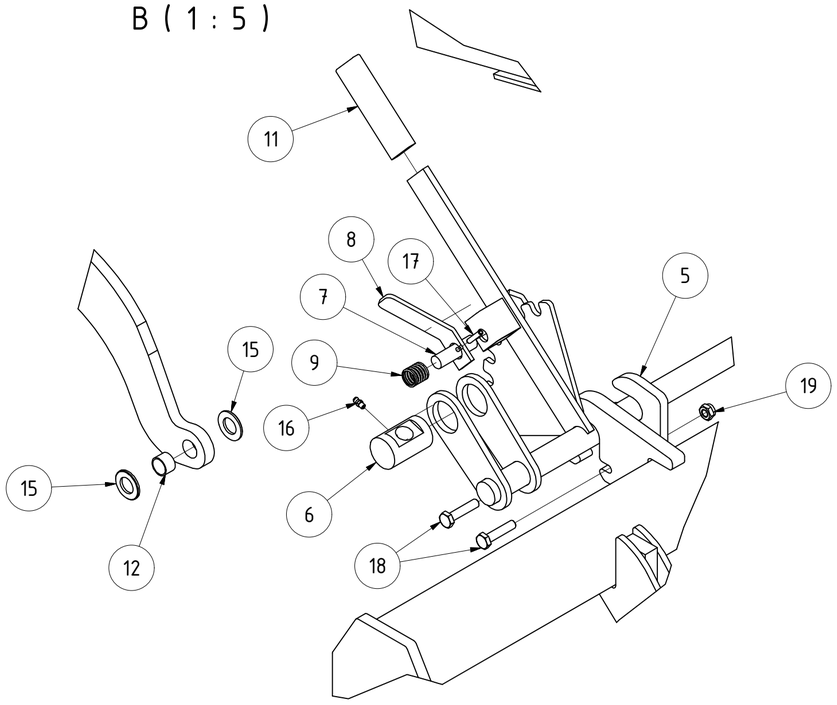

CW550 für MC links/rechts komplett						
			Revision	Konstrukteur	Datum	KERNER
069127				llenzer	04.12.2018	
Teilenummer				Konstrukteur	Datum	

TEILELISTE

		MC400	MC450	MC500	MC550	MC600
OBJEKT	BESCHREIBUNG	BAUTEILNUMMER	BAUTEILNUMMER	BAUTEILNUMMER	BAUTEILNUMMER	BAUTEILNUMMER
1.1	Walzenrahmen CW links für MC	040191		040188	069129	031980
1.2	Walzenrahmen CW rechts für MC	040191		040188	069136	031980
2	Walzenläufer CW mit Lagerung	009761		04-225.000	04-227.000	CW04-230.001a
3	Messerschiene CW55 kpl.	040195		013838	069128	009358
4	Verstellwelle	040196		03-910.200	03-910.200	03-910.200
5	Fixierplatte für K-CW	10-700.530	10-700.530	10-700.530	10-700.530	10-700.530
6	Gelenkbolzen für Verstellteil WR KA	KA09-030.062b	KA09-030.062b	KA09-030.062b	KA09-030.062b	KA09-030.062b
7	Bolzen für Rasterhebel	G02-011.190	G02-011.190	G02-011.190	G02-011.190	G02-011.190
8	Entriegelungsgriff für Rasterhebel	G02-011.170	G02-011.170	G02-011.170	G02-011.170	G02-011.170
9	Druckfeder 2 x 20 x 41	S01-006.300	S01-006.300	S01-006.300	S01-006.300	S01-006.300
10	Druckfeder 5,8 x 33,2 x 254	007110	007110	007110	007110	007110
11	PVC Handgriff	G02-011.145	G02-011.145	G02-011.145	G02-011.145	G02-011.145
12	Sechskantmutter	DIN 985 - M16	DIN 985 - M16	DIN 985 - M16	DIN 985 - M16	DIN 985 - M16
13	Sechskantmutter	DIN 985 - M20	DIN 985 - M20	DIN 985 - M20	DIN 985 - M20	DIN 985 - M20
14	Sechskantschraube	DIN 933 - M20 x 75	DIN 933 - M20 x 75	DIN 933 - M20 x 75	DIN 933 - M20 x 75	DIN 933 - M20 x 75
15	Unterlegscheibe	DIN 125-1 - B 21	DIN 125-1 - B 21	DIN 125-1 - B 21	DIN 125-1 - B 21	DIN 125-1 - B 21
16	Kegelschmiernippel Form A	DIN 71412 - AM 6	DIN 71412 - AM 6	DIN 71412 - AM 6	DIN 71412 - AM 6	DIN 71412 - AM 6
17	Spannstift	ISO 8752 - 5 x 30	ISO 8752 - 5 x 30	ISO 8752 - 5 x 30	ISO 8752 - 5 x 30	ISO 8752 - 5 x 30
18	Sechskantschraube	DIN 931-1 - M10 x 45	DIN 931-1 - M10 x 45	DIN 931-1 - M10 x 45	DIN 931-1 - M10 x 45	DIN 931-1 - M10 x 45
19	Sechskantmutter	DIN 985 - M10	DIN 985 - M10	DIN 985 - M10	DIN 985 - M10	DIN 985 - M10
20	Innensechskantschraube mit Senkkopf	ISO 10642 - M16 x 55	ISO 10642 - M16 x 55	ISO 10642 - M16 x 55	ISO 10642 - M16 x 55	ISO 10642 - M16 x 55
21	Sechskantmutter	DIN 934 - M20	DIN 934 - M20	DIN 934 - M20	DIN 934 - M20	DIN 934 - M20

CW550 für MC links/rechts komplett

069127
Teilenummer

Revision	Konstrukteur	Datum
	llenzer	04.12.2018
	Konstrukteur	Datum

KERNER

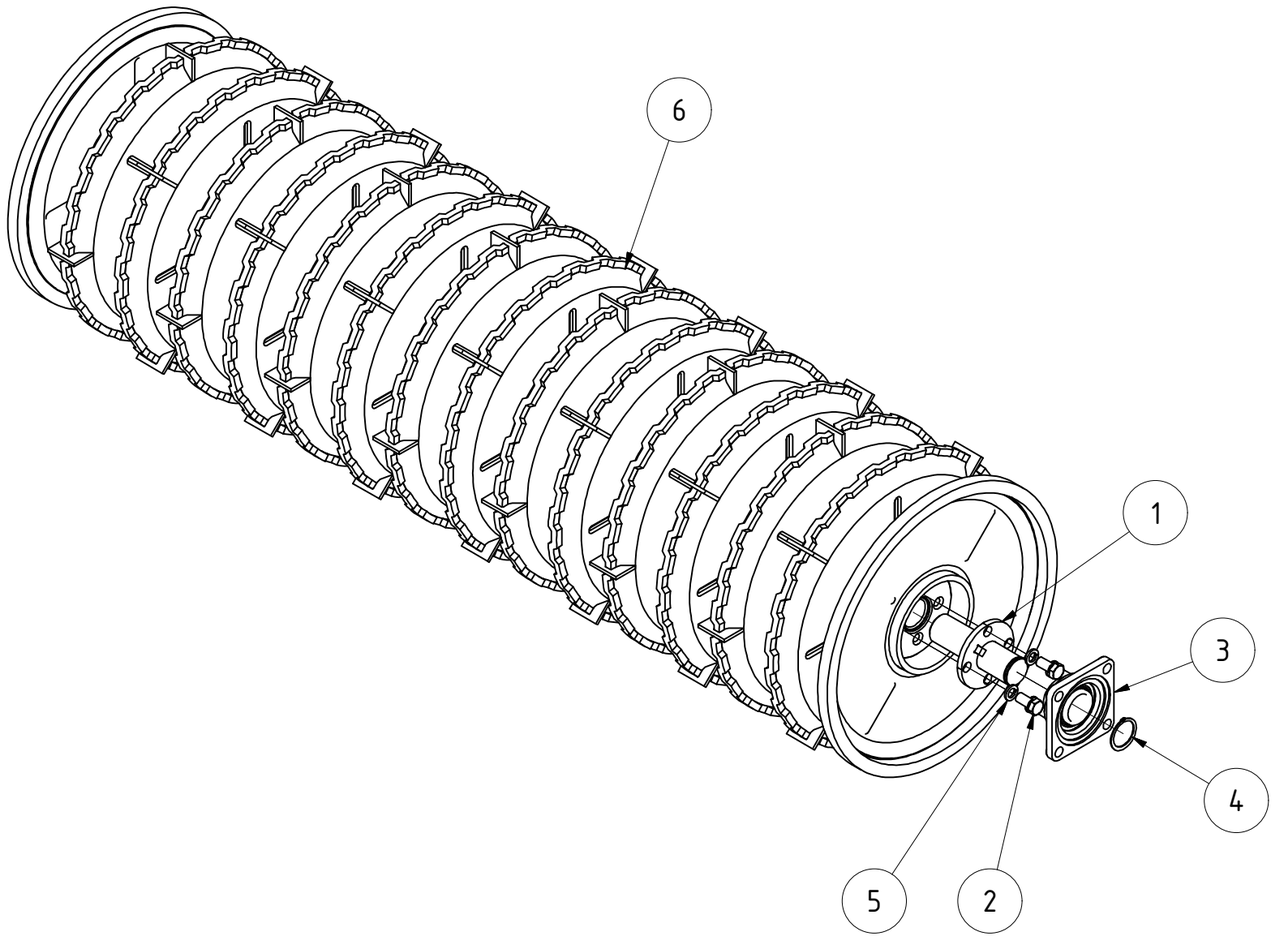

TEILELISTE

OBJEKT	MENGE	BAUTEILNUMMER	BESCHREIBUNG
1	2	04-033.125	Welle mit Flansch
2	8	DIN 933 - M16 x 35	Sechskantschraube
3	2	002797	Flanschlager FYJ 50 TF
4	2	DIN 471 - 50 x 2	Sicherungsring
5	8	DIN 127 - A 16	Federring
6	1	009762	Walzenläufer 550 2m

Walzenläufer CW 550 2m komplett

Revision	Konstrukteur	Datum
	moffner	09.03.2017

009761

Teilenummer

KERNER

TEILELISTE			
OBJEKT	MENGE	BAUTEILNUMMER	BESCHREIBUNG
1	2	04-033.125	Welle mit Flansch
2	8	DIN 933 - M16 x 35	Sechskantschraube
3	2	002797	Flanschlager FYJ 50 TF
4	2	DIN 471 - 50 x 2	Sicherungsring
5	8	DIN 127 - A 16	Federring
6	1	011493	Walzenläufer 550 2,5 m

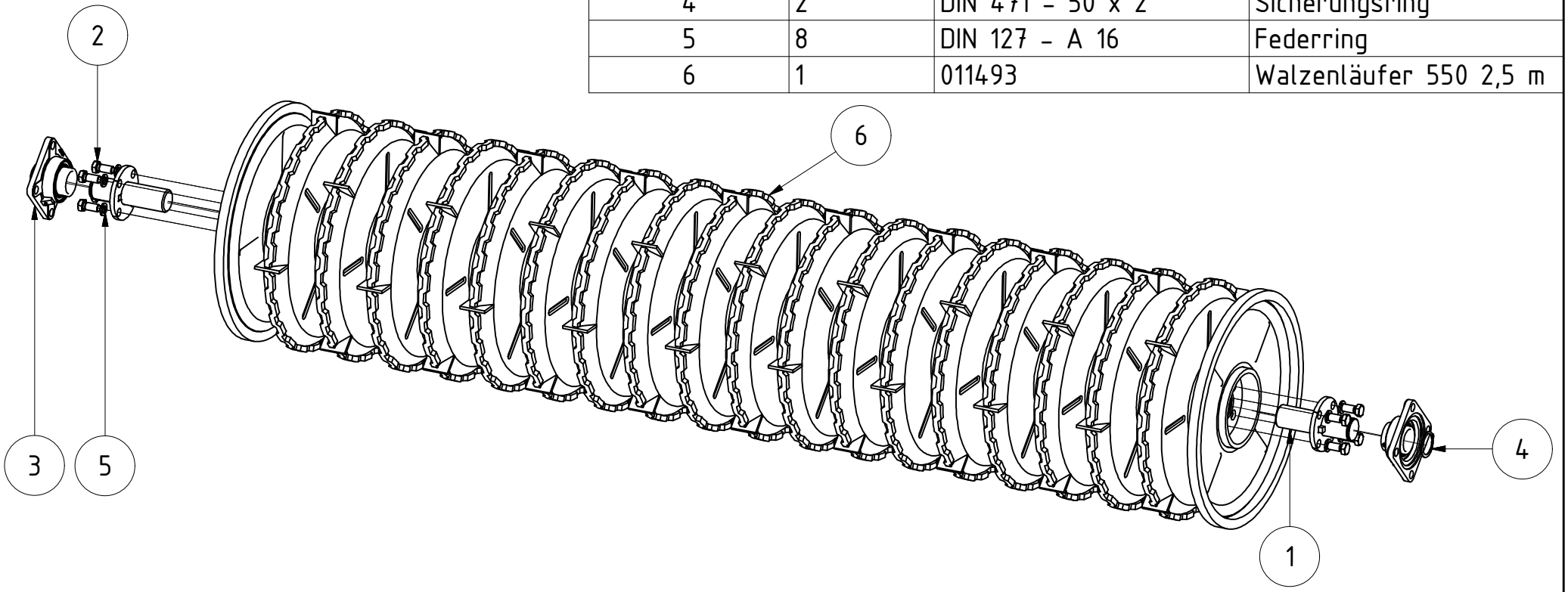

Walzenläufer CW 550 2,5m komplett

Maße ohne Toleranz nach DIN ISO 2768 - mK		—				
	Oberfläche	Masse	Revision	Konstrukteur	Datum	KERNER
		A4	1 : 12,5	Offner	07.12.2015	
Halbzeug	Material	Blattgröße	Maßstab	Konstrukteur	Datum	
04-225.000__01.idw	04-225.000__01	1 von 1				Urheberschutz: Für diese technische Unterlage behalten wir uns alle Rechte vor.
Dateiname	Teilenummer	Blatt Nr.				

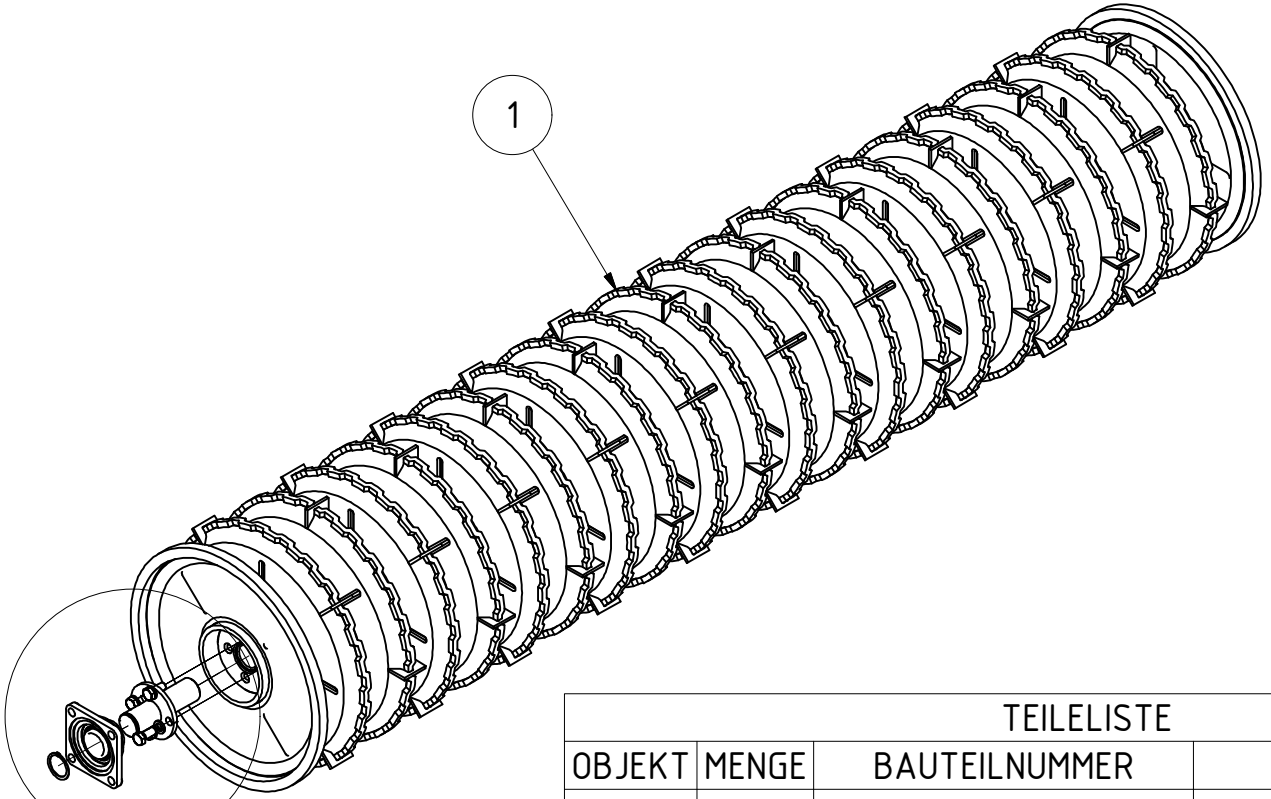

A (1 : 10)

A

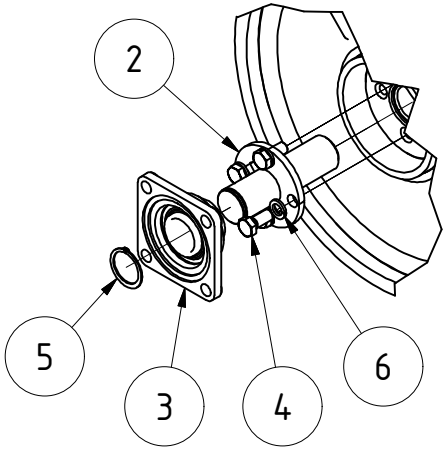

TEILELISTE			
OBJEKT	MENGE	BAUTEILNUMMER	BESCHREIBUNG
1	1	069133	Walzenläufer CW55275
2	2	04-033.125	Welle mit Flansch
4	8	DIN 933 - M16 x 35	Sechskantschraube
3	2	002797	Flanschlager FYJ 50 TF
5	2	DIN 471 - 50 x 2	Sicherungsring
6	8	DIN 127 - A 16	Federring

Walzenläufer CW 55275 mit Lagerung

Maße ohne Toleranz nach DIN ISO 2768 - mK		381,756 kg				
	Oberfläche	Masse	Revision	Konstrukteur	Datum	
		A4	1 : 15	llenzer	26.11.2018	KERNER
Halbzeug	Material	Blattgröße	Maßstab	Konstrukteur	Datum	
04-227.000_01.idw	04-227.000	1 von 1				Urheberschutz: Für diese technische Unterlage behalten wir uns alle Rechte vor.
Dateiname	Teilenummer	Blatt Nr.				

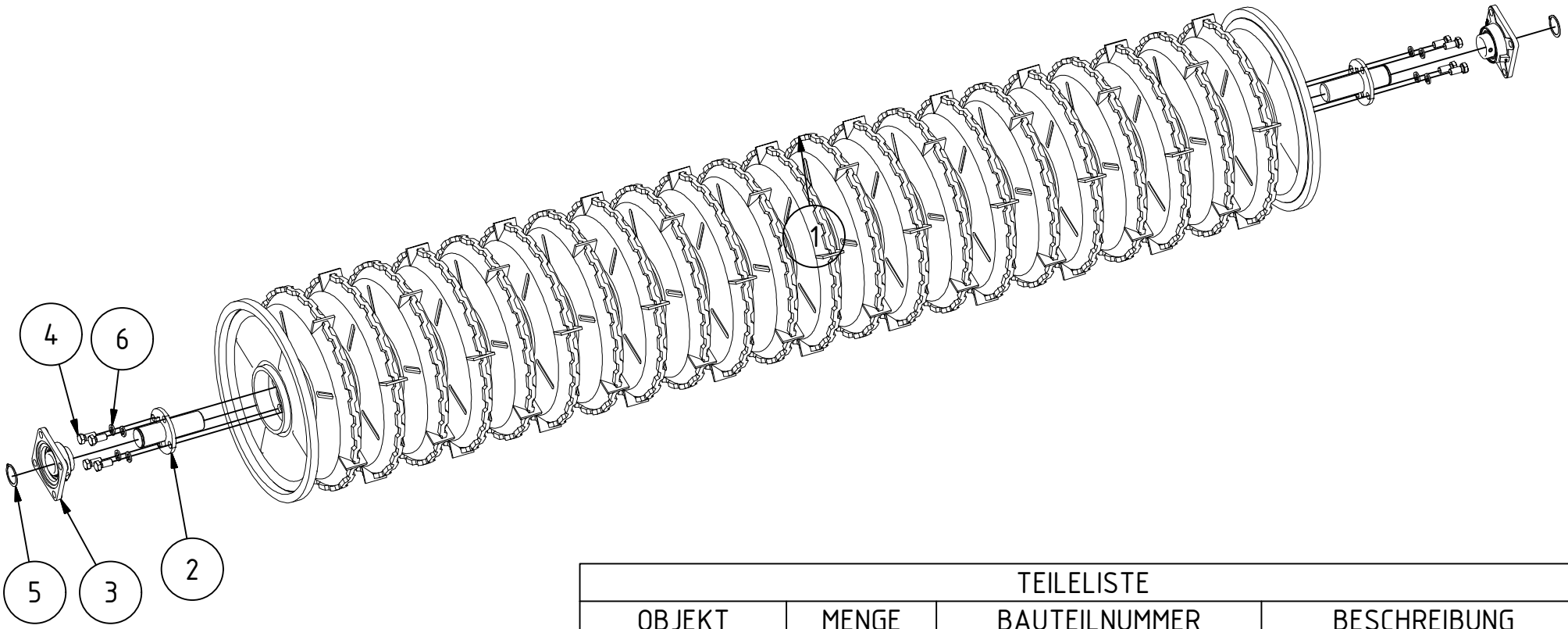

TEILELISTE			
OBJEKT	MENGE	BAUTEILNUMMER	BESCHREIBUNG
1	1	001698	Walzenläufer CW55300
2	2	04-033.125	Welle mit Flansch
3	2	002797	Flanschlager FYJ 50 TF
4	8	DIN 933 - M16 x 35	Sechskantschraube
5	2	DIN 471 - 50 x 2	Sicherungsring
6	8	DIN 127 - A 16	Federring

Walzenläufer CW 55300 mit Lagerung

Revision	Konstrukteur	Datum
	LKirner	16.07.2014

04-230.001
Teilenummer

Konstrukteur Datum

KERNER

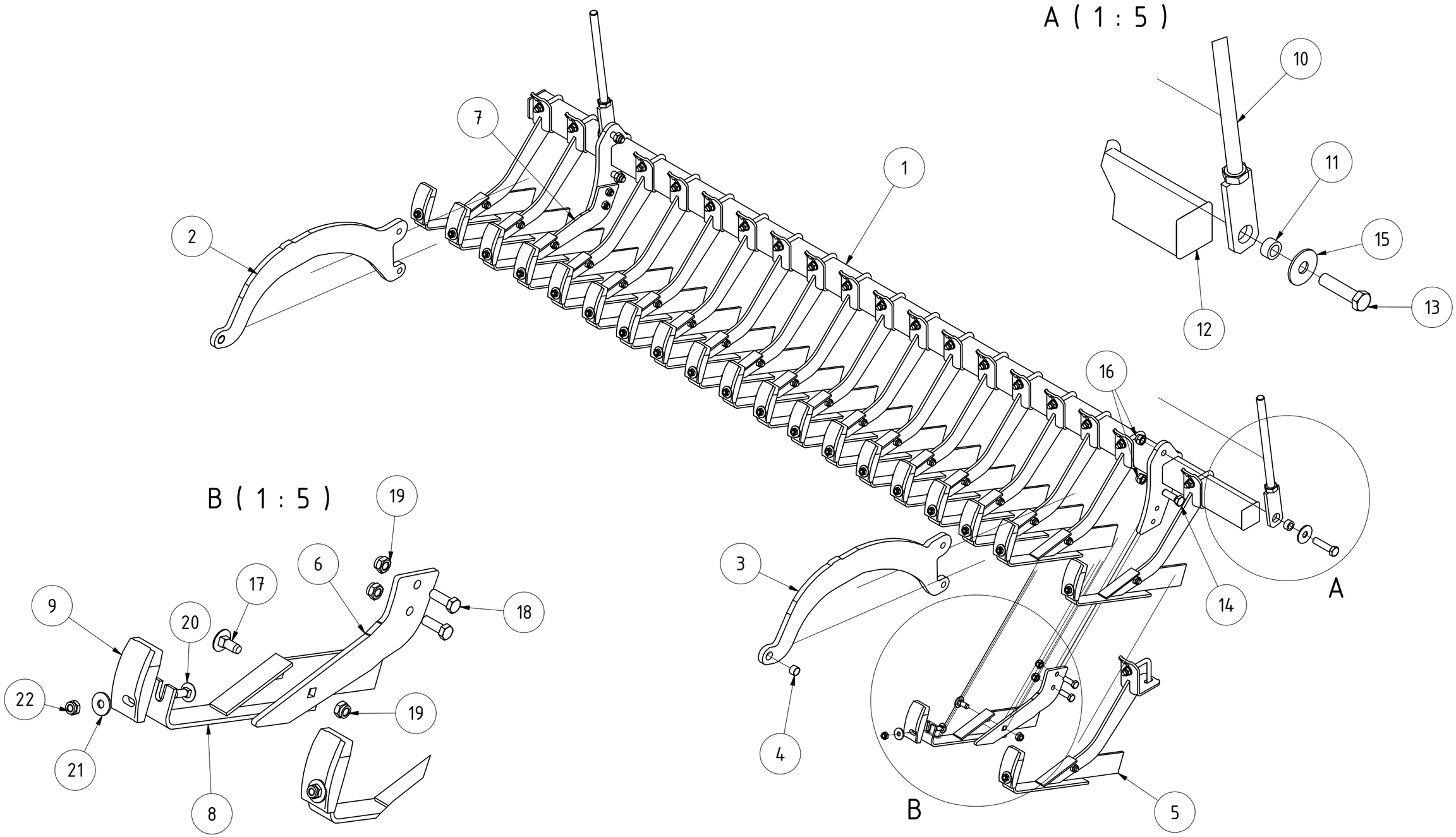

Messerschiene CW55 kpl.					
			Revision	Konstrukteur	Datum
069128				llenzer	04.12.2018
Teilenummer				Konstrukteur	Datum

KERNER

TEILELISTE

		MC400	MC450	MC500	MC550	MC600
OBJEKT	BESCHREIBUNG	BAUTEILNUMMER	BAUTEILNUMMER	BAUTEILNUMMER	BAUTEILNUMMER	BAUTEILNUMMER
1	Schiene für Messerschiene	CW04-500.1201		04-500.125	04-500.127	003570
2	Linker Arm für MS Aufhängung	03-910.401	03-910.401	03-910.401	03-910.401	03-910.401
3	Rechter Arm für MS Aufhängung	03-910.411	03-910.411	03-910.411	03-910.411	03-910.411
4	Gleitbuchse 20x23x15	003591	003591	003591	003591	003591
5	Messer für CW 55 komplett	014561	014561	014561	014561	014561
6	Messerhalter links	04-500.261	04-500.261	04-500.261	04-500.261	04-500.261
7	Messerhalter rechts	04-500.251	04-500.251	04-500.251	04-500.251	04-500.251
8	Messer CW55	04-500.225	04-500.225	04-500.225	04-500.225	04-500.225
9	Kunststoffabstreifer	015549	015549	015549	015549	015549
10	Verstellteil für Walzenrahmen KA	KA09-030.060a	KA09-030.060a	KA09-030.060a	KA09-030.060a	KA09-030.060a
11	Distanzbuchse für Messerschienenaufhängung	02-010.190	02-010.190	02-010.190	02-010.190	02-010.190
12	Rohrstopfen 60x60 (t=4-6)	009049	009049	009049	009049	009049
13	Sechskantschraube	DIN 931-1 - M16 x 65	DIN 931-1 - M16 x 65	DIN 931-1 - M16 x 65	DIN 931-1 - M16 x 65	DIN 931-1 - M16 x 65
14	Sechskantschraube	DIN 933 - M16 x 50	DIN 933 - M16 x 50	DIN 933 - M16 x 50	DIN 933 - M16 x 50	DIN 933 - M16 x 50
15	Unterlegscheibe	DIN 9021 - 17	DIN 9021 - 17	DIN 9021 - 17	DIN 9021 - 17	DIN 9021 - 17
16	Sechskantmutter	DIN 985 - M16	DIN 985 - M16	DIN 985 - M16	DIN 985 - M16	DIN 985 - M16
17	Flachrundschraube mit Vierkantansatz	DIN 603 - M12 x 30	DIN 603 - M12 x 30	DIN 603 - M12 x 30	DIN 603 - M12 x 30	DIN 603 - M12 x 30
18	Sechskantschraube	ISO 4017 - M12 x 35	ISO 4017 - M12 x 35	ISO 4017 - M12 x 35	ISO 4017 - M12 x 35	ISO 4017 - M12 x 35
19	Sechskantmutter	DIN 985 - M12	DIN 985 - M12	DIN 985 - M12	DIN 985 - M12	DIN 985 - M12
20	Flachrundschraube mit Vierkantansatz	DIN 603 - M10 x 30	DIN 603 - M10 x 30	DIN 603 - M10 x 30	DIN 603 - M10 x 30	DIN 603 - M10 x 30
21	Unterlegscheibe	DIN 9021 - 10,5	DIN 9021 - 10,5	DIN 9021 - 10,5	DIN 9021 - 10,5	DIN 9021 - 10,5
22	Sechskantmutter	DIN 985 - M10	DIN 985 - M10	DIN 985 - M10	DIN 985 - M10	DIN 985 - M10

Messerschiene CW55 kpl.

069128
Teilenummer

Revision	Konstrukteur	Datum
	llenzer	04.12.2018
	Konstrukteur	Datum

KERNER

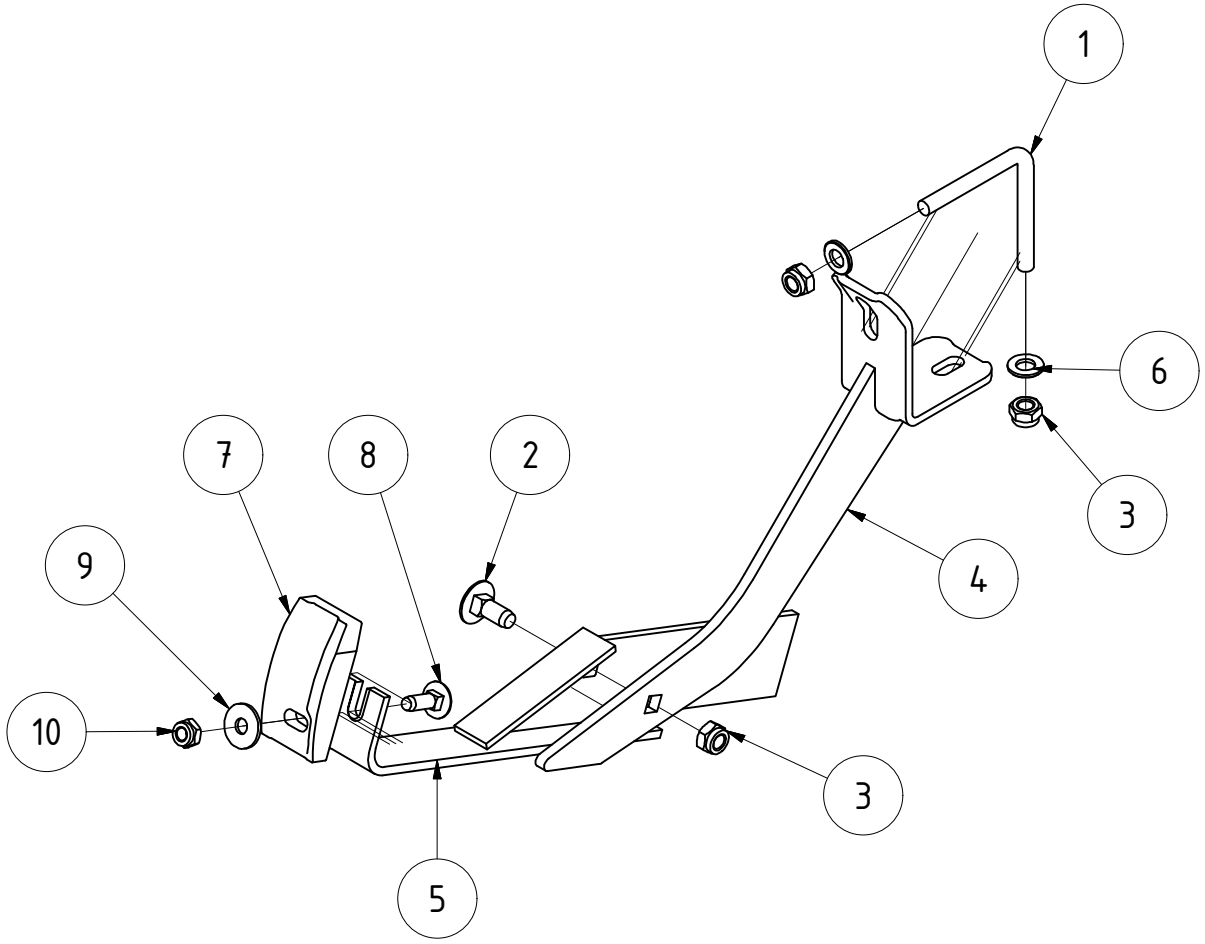

TEILELISTE

OBJEKT	MENGE	BAUTEILNUMMER	BESCHREIBUNG
1	1	04-500.220	Befestigungsschraube für Klemmteil
2	1	DIN 603 - M12 x 30	Flachrundschraube mit Vierkantansatz
3	3	DIN 985 - M12	Sechskantmutter
4	1	04-500.205	Messerhalter Oberteil
5	1	04-500.225	Messer CW55
6	2	DIN 125-1 - B 13	Unterlegscheibe
7	1	015549	Kunststoffabstreifer
8	1	DIN 603 - M10 x 30	Flachrundschraube mit Vierkantansatz
9	1	DIN 9021 - 10,5	Unterlegscheibe
10	1	DIN 985 - M10	Sechskantmutter

Messer für CW 55 komplett

Revision	Konstrukteur	Datum
	llenzer	04.12.2018
	Konstrukteur	Datum

014561
Teilenummer

KERNER

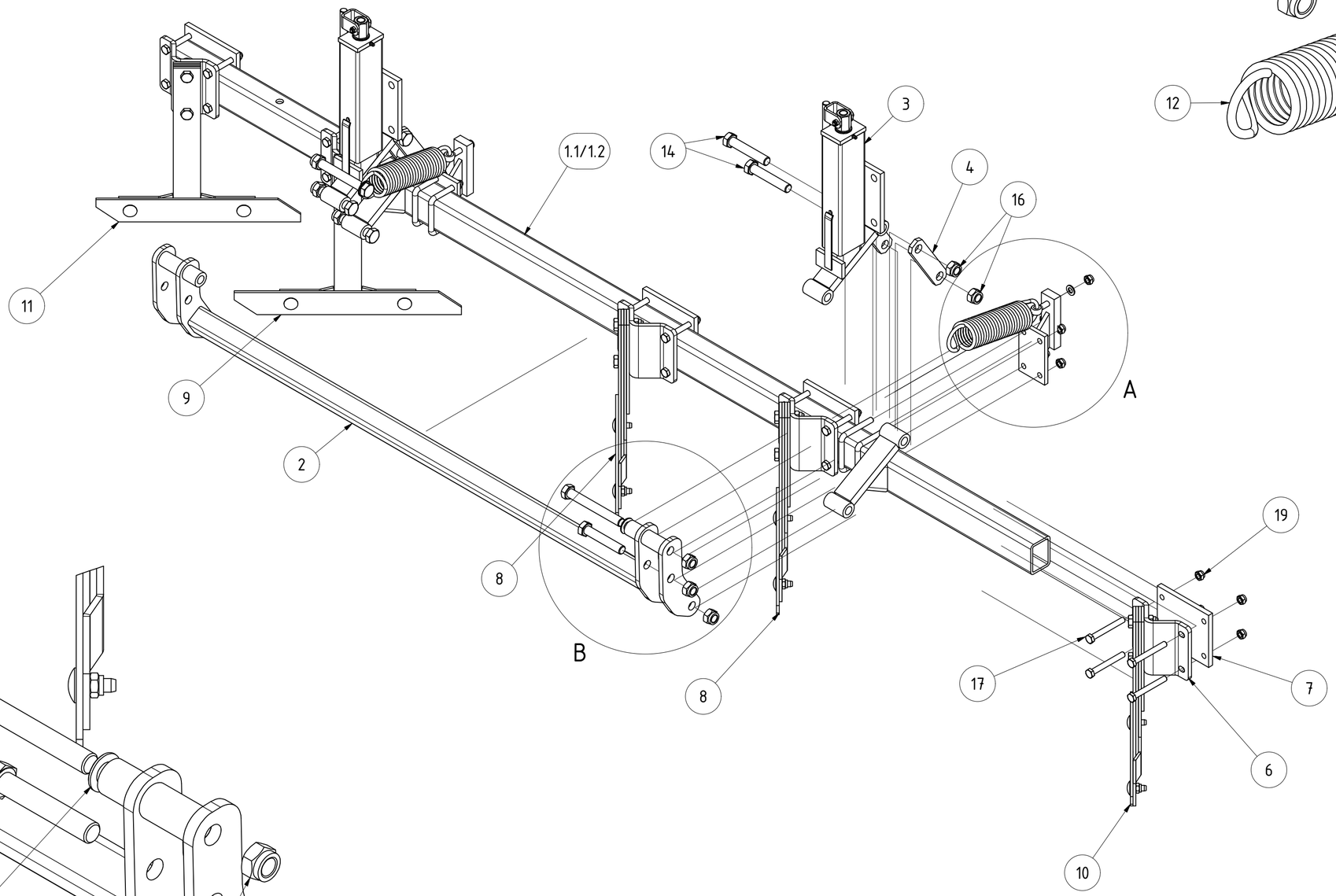

A (1 : 3)

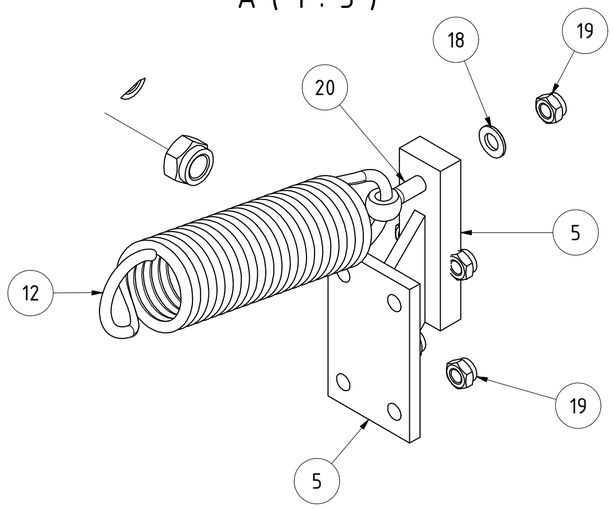

B (1 : 3)

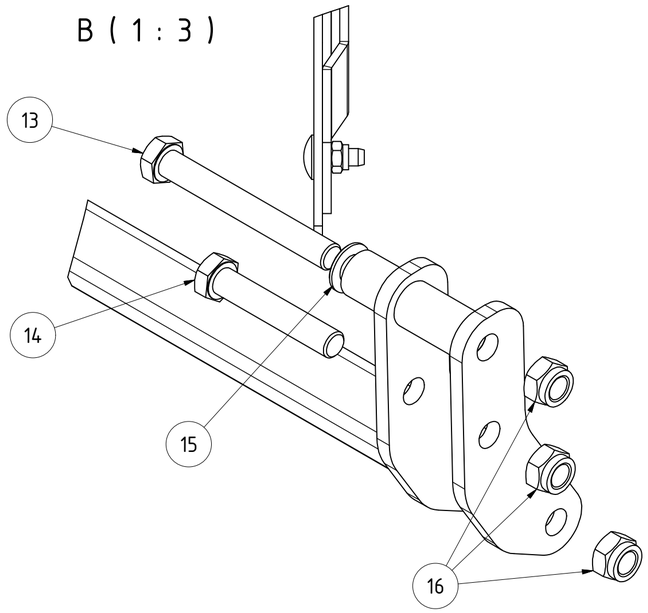

Räumerschiene MC komplett links/rechts					
			Revision	Konstrukteur	Datum
069094				llenzer	04.12.2018
Teilenummer				Konstrukteur	Datum

KERNER

TEILELISTE

		MC400	MC450	MC500	MC550	MC600
OBJEKT	BESCHREIBUNG	BAUTEILNUMMER	BAUTEILNUMMER	BAUTEILNUMMER	BAUTEILNUMMER	BAUTEILNUMMER
1.1	Räumerschiene MC links	05-007.201	05-107.300	05-107.200	069097	MC05-307.210
1.2	Räumerschiene MC rechts	05-007.201	05-107.305	05-107.205	069092	MC05-307.200
2	Überlasteinheit	MC05-007.100	MC05-007.100	MC05-007.100	MC05-007.100	MC05-007.100
3	Verstellung für Räumerschiene komplett	069173	069173	069173	069173	069173
4	Verbindungslasche hinten	MC05-007.150a	MC05-007.150a	MC05-007.150a	MC05-007.150a	MC05-007.150a
5	Federspanner	MC05-007.300a	MC05-007.300a	MC05-007.300a	MC05-007.300a	MC05-007.300a
6	Halter für Räumer	MC05-007.400	MC05-007.400	MC05-007.400	MC05-007.400	MC05-007.400
7	Halteplatte	MC05-007.420	MC05-007.420	MC05-007.420	MC05-007.420	MC05-007.420
8	Räumer lang komplett links	003887	003887	003887	003887	003887
9	Räumer lang komplett rechts	MC05-007.500	MC05-007.500	MC05-007.500	MC05-007.500	MC05-007.500
10	Räumer kurz komplett links	MC05-007.600	MC05-007.600	MC05-007.600	MC05-007.600	MC05-007.600
11	Räumer kurz komplett rechts	003889	003889	003889	003889	003889
12	Zugfeder	03-008.400	03-008.400	03-008.400	03-008.400	03-008.400
13	Sechskantschraube	DIN 931-1 - M20 x 160	DIN 931-1 - M20 x 160	DIN 931-1 - M20 x 160	DIN 931-1 - M20 x 160	DIN 931-1 - M20 x 160
14	Sechskantschraube	DIN 931-1 - M20 x 110	DIN 931-1 - M20 x 110	DIN 931-1 - M20 x 110	DIN 931-1 - M20 x 110	DIN 931-1 - M20 x 110
15	Unterlegscheibe	DIN 125-1 - B 21	DIN 125-1 - B 21	DIN 125-1 - B 21	DIN 125-1 - B 21	DIN 125-1 - B 21
16	Sechskantmutter	DIN 985 - M20	DIN 985 - M20	DIN 985 - M20	DIN 985 - M20	DIN 985 - M20
17	Sechskantschraube	DIN 931-1 - M12 x 100	DIN 931-1 - M12 x 100	DIN 931-1 - M12 x 100	DIN 931-1 - M12 x 100	DIN 931-1 - M12 x 100
18	Unterlegscheibe	DIN 125-1 - B 13	DIN 125-1 - B 13	DIN 125-1 - B 13	DIN 125-1 - B 13	DIN 125-1 - B 13
19	Sechskantmutter	DIN 985 - M12	DIN 985 - M12	DIN 985 - M12	DIN 985 - M12	DIN 985 - M12
20	Ringschraube	DIN 444 - B - M12 x 70	DIN 444 - B - M12 x 70	DIN 444 - B - M12 x 70	DIN 444 - B - M12 x 70	DIN 444 - B - M12 x 70
21	U-Bügel M12x80x88	03-001.730	03-001.730	03-001.730	03-001.730	03-001.730

Räumerschiene MC komplett links/rechts

069094
Teilenummer

Revision	Konstrukteur	Datum
	llenzer	04.12.2018
	Konstrukteur	Datum

KERNER

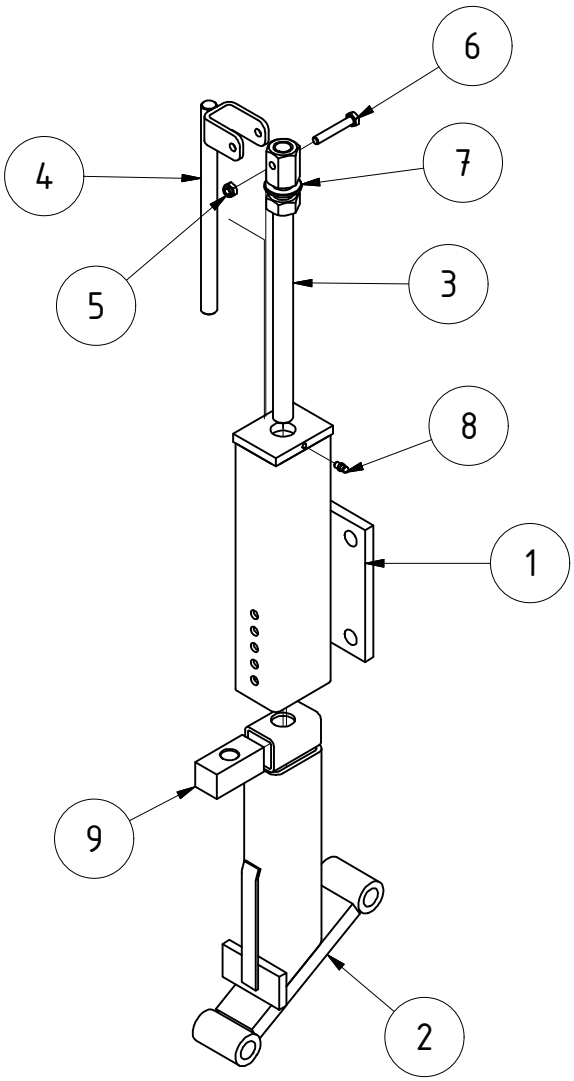

TEILELISTE

OBJEKT	MENGE	BAUTEILNUMMER	BESCHREIBUNG
1	1	MC05-006.110	Halter für Räumerschiene
2	1	MC05-006.200	Teleskoprohr für Räumerschiene
3	1	FP03-011.250a	Spindel mit Mutter
4	1	05-006.300	Kurbel
5	1	DIN 985 - M8	Sechskantmutter
6	1	DIN 931-1 - M8 x 50	Sechskantschraube
7	1	DIN 125-1 - B 21	Unterlegscheibe
8	1	DIN 71412 - AM 6	Kegelschmiernippel Form A
9	1	03-011.521a	Gewindeklotz M20

Verstellung für Räumerschiene komplett

Revision	Konstrukteur	Datum
	llenzer	04.12.2018
	Konstrukteur	Datum

069173

Teilenummer

KERNER

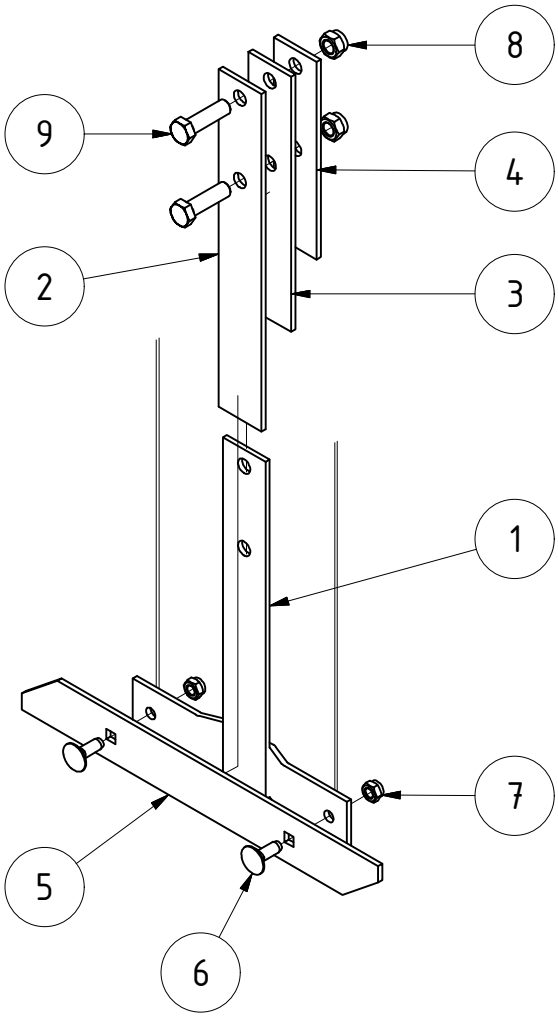

TEILELISTE

OBJEKT	MENGE	BAUTEILNUMMER	BESCHREIBUNG
1	1	MC05-007.510	Halter für Räumer
2	1	MC05-007.530	Federlatt lang
3	1	MC05-007.540	Mittleres Federblatt
4	1	MC05-007.550	Federblatt kurz
5	1	MC05-007.570	Räumer lang
6	2	DIN 603 - M12 x 35	Flachrundschraube mit Vierkantansatz
7	2	DIN 985 - M12	Sechskantmutter
8	2	DIN 985 - M16	Sechskantmutter
9	2	DIN 931-1 - M16 x 55	Sechskantschraube

Räumer lang komplett links

Revision	Konstrukteur	Datum
	llenzer	04.12.2018

003887

Teilenummer

Konstrukteur Datum

KERNER

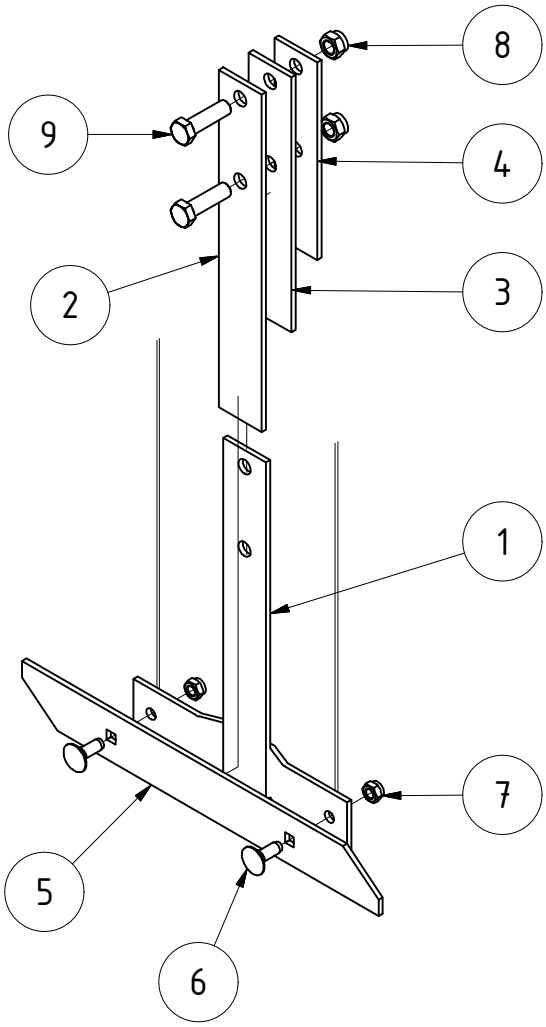

TEILELISTE

OBJEKT	MENGE	BAUTEILNUMMER	BESCHREIBUNG
1	1	MC05-007.510	Halter für Räumer
2	1	MC05-007.530	Federlatt lang
3	1	MC05-007.540	Mittleres Federblatt
4	1	MC05-007.550	Federblatt kurz
5	1	MC05-007.570	Räumer lang
6	2	DIN 603 - M12 x 35	Flachrundschraube mit Vierkantansatz
7	2	DIN 985 - M12	Sechskantmutter
8	2	DIN 985 - M16	Sechskantmutter
9	2	DIN 931-1 - M16 x 55	Sechskantschraube

Räumer lang komplett rechts

			Revision	Konstrukteur	Datum
MC05-007.500				llenzer	04.12.2018
Teilenummer				Konstrukteur	Datum

KERNER

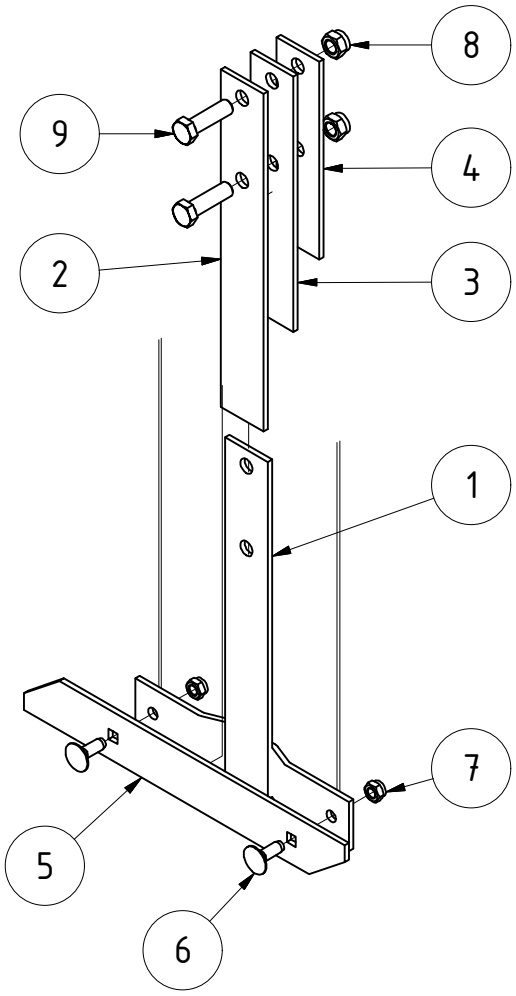

TEILELISTE

OBJEKT	MENGE	BAUTEILNUMMER	BESCHREIBUNG
1	1	MC05-007.510	Halter für Räumer
2	1	MC05-007.530	Federlatt lang
3	1	MC05-007.540	Mittleres Federblatt
4	1	MC05-007.550	Federblatt kurz
5	1	MC05-007.610	Räumer kurz
6	2	DIN 603 - M12 x 35	Flachrundschraube mit Vierkantansatz
7	2	DIN 985 - M12	Sechskantmutter
8	2	DIN 985 - M16	Sechskantmutter
9	2	DIN 931-1 - M16 x 55	Sechskantschraube

Räumer kurz komplett links

Revision	Konstrukteur	Datum
	llenzer	04.12.2018

MC05-007.600
Teilenummer

Konstrukteur Datum

KERNER

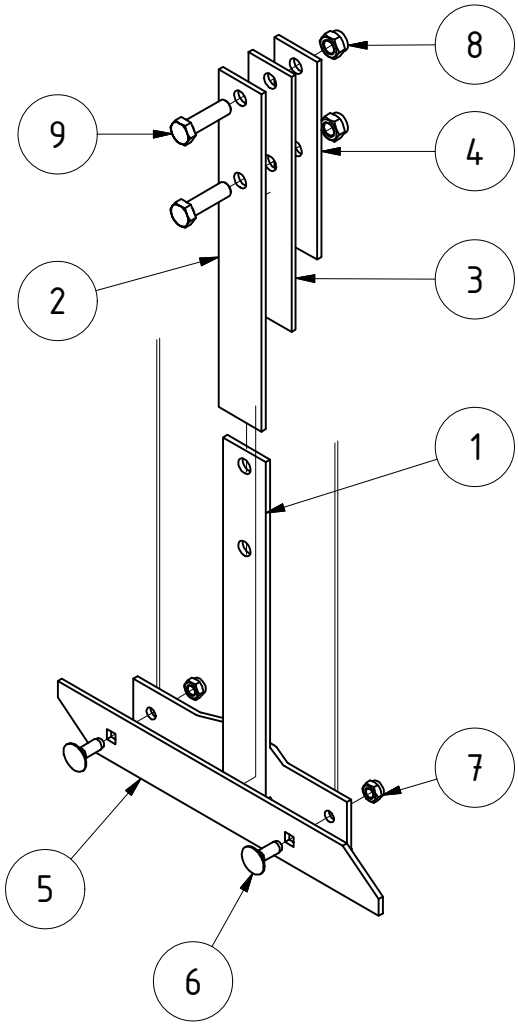

TEILELISTE

OBJEKT	MENGE	BAUTEILNUMMER	BESCHREIBUNG
1	1	MC05-007.510	Halter für Räumer
2	1	MC05-007.530	Federlatt lang
3	1	MC05-007.540	Mittleres Federblatt
4	1	MC05-007.550	Federblatt kurz
5	1	MC05-007.610	Räumer kurz
6	2	DIN 603 - M12 x 35	Flachrundschraube mit Vierkantansatz
7	2	DIN 985 - M12	Sechskantmutter
8	2	DIN 985 - M16	Sechskantmutter
9	2	DIN 931-1 - M16 x 55	Sechskantschraube

Räumer kurz komplett rechts

Revision	Konstrukteur	Datum
	llenzer	04.12.2018
	Konstrukteur	Datum

003889

Teilenummer

KERNER

TEILELISTE						
		MC400	MC450	MC500	MC550	MC600
OBJEKT	BESCHREIBUNG	BAUTEILNUMMER	BAUTEILNUMMER	BAUTEILNUMMER	BAUTEILNUMMER	BAUTEILNUMMER
1.1	Befestigungsschiene für Scheibensatz links	05-016.110	05-108.110	MC05-108.020	069088	MC05-308.010
1.2	Befestigungsschiene für Scheibensatz rechts	05-016.120	05-108.100	MC05-108.010	069060	MC05-308.010
2	Verstellung für Scheibenvorsatz komplett	068172	068172	068172	068172	068172
3	Räumscheibe MC links gedreht komplett	028640	028640	028640	028640	028640
4	Räumscheibe MC rechts gedreht komplett	028626	028626	028626	028626	028626
5	Sechskantmutter	DIN 985 - M20	DIN 985 - M20	DIN 985 - M20	DIN 985 - M20	DIN 985 - M20
6	Sechskantschraube	DIN 931-1 - M20 x 130	DIN 931-1 - M20 x 130	DIN 931-1 - M20 x 130	DIN 931-1 - M20 x 130	DIN 931-1 - M20 x 130

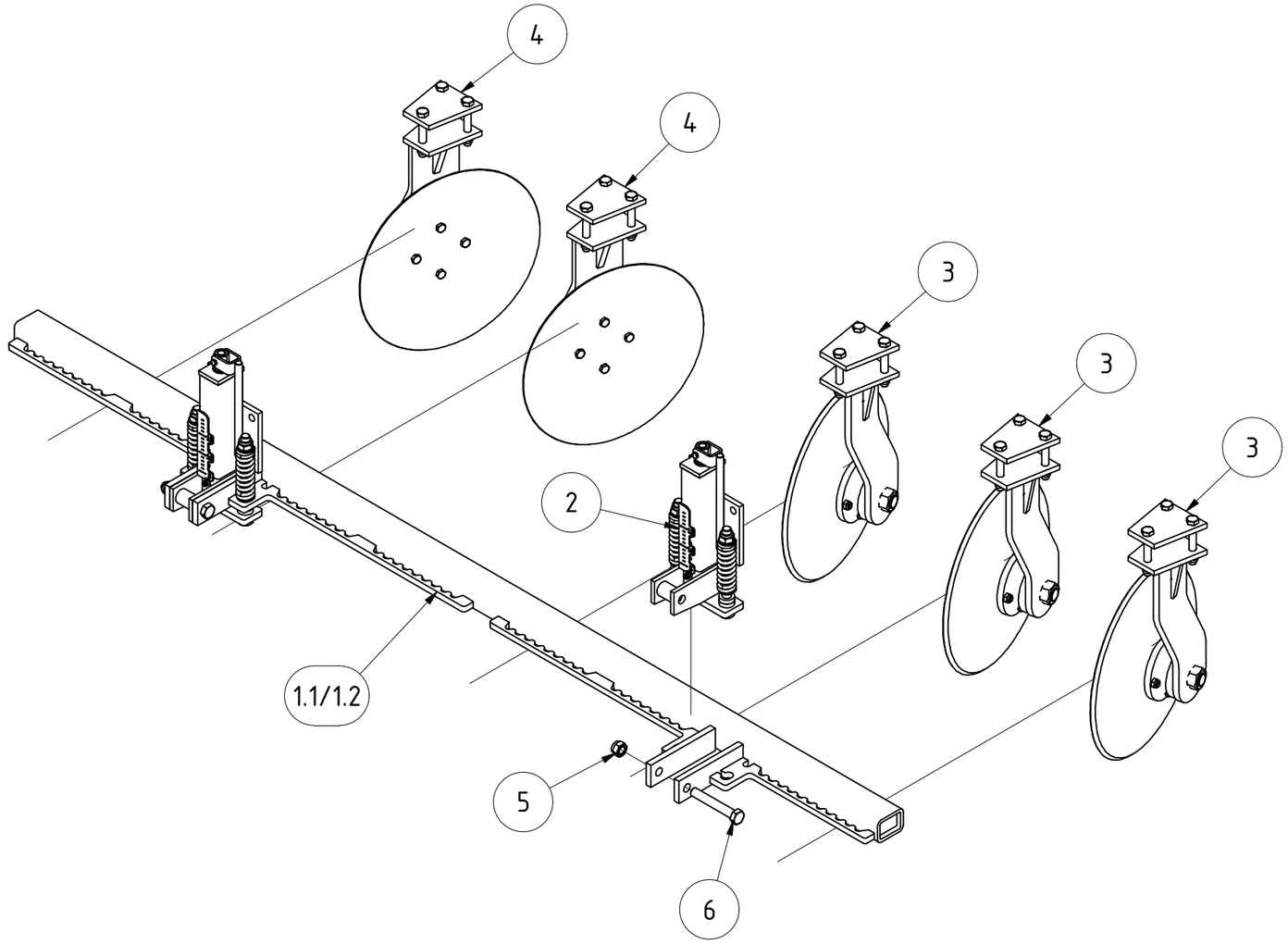

Scheibenvorsatz links/rechts komplett

Revision	Konstrukteur	Datum	
069089	llenzer	05.12.2018	KERNER
Teilenummer	Konstrukteur	Datum	

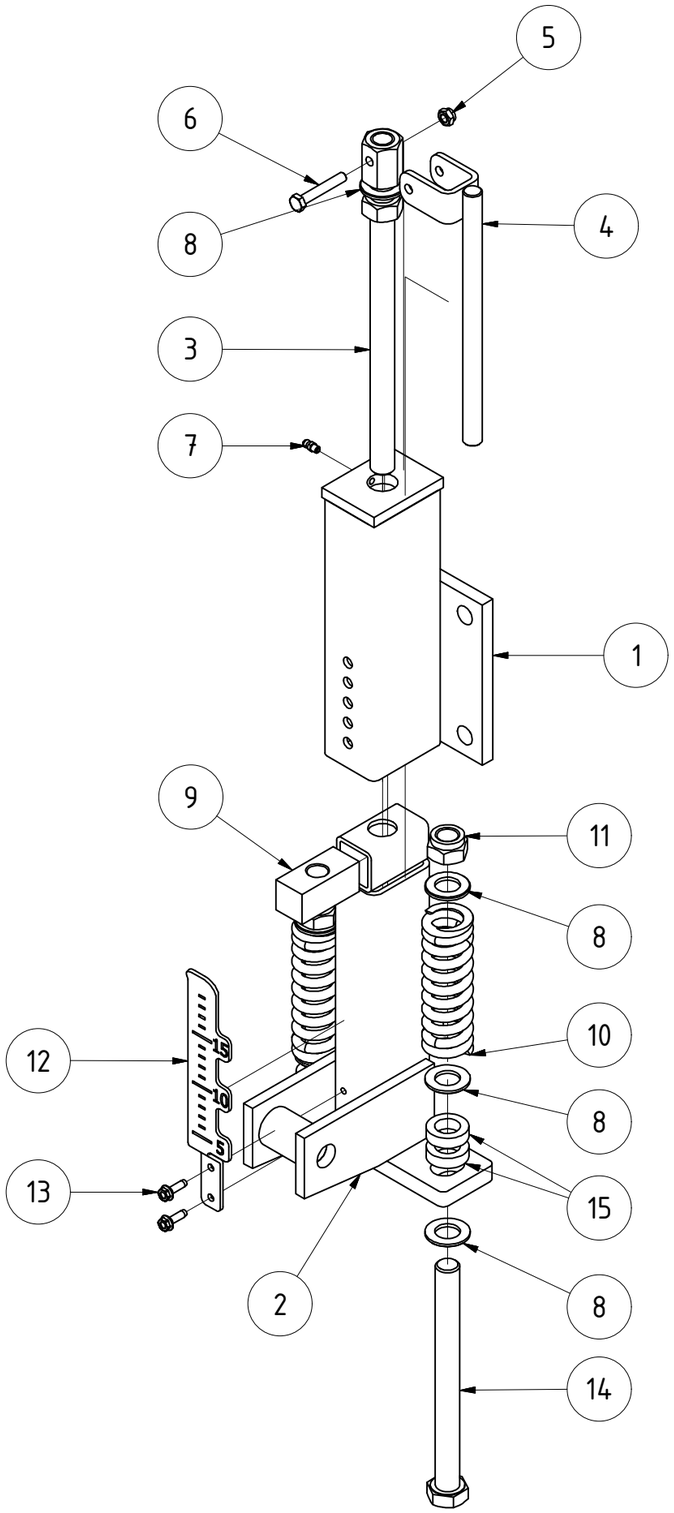

TEILELISTE

OBJEKT	MENGE	BAUTEILNUMMER	BESCHREIBUNG
1	1	MC05-400.015a	Halter für Scheibenvorsatz
2	1	MC05-400.030	Teleskoprohr für Scheibensatz MC
3	1	FP03-011.250a	Spindel mit Mutter
4	1	05-006.300	Kurbel
5	1	DIN 985 - M8	Sechskantmutter
6	1	DIN 931-1 - M8 x 50	Sechskantschraube
7	1	DIN 71412 - AM 6	Kegelschmiernippel Form A
8	7	DIN 125-1 - B 21	Unterlegscheibe
9	1	03-011.521a	Gewindeklotz M20
10	2	04-031.240	Druckfeder
11	2	DIN 985 - M20	Sechskantmutter
12	1	066974	Lineal 15cm V2
13	2	067321	Gewindefurchende Schraube DIN 7500 M6x20
14	2	001457	DIN 931-1 M20x220
15	4	04-031.220	Distanzscheibe 10 mm

Verstellung für Scheibensatz komplett

Revision	Konstrukteur	Datum
	llenzer	05.12.2018

068172

Teilenummer

Konstrukteur Datum

KERNER

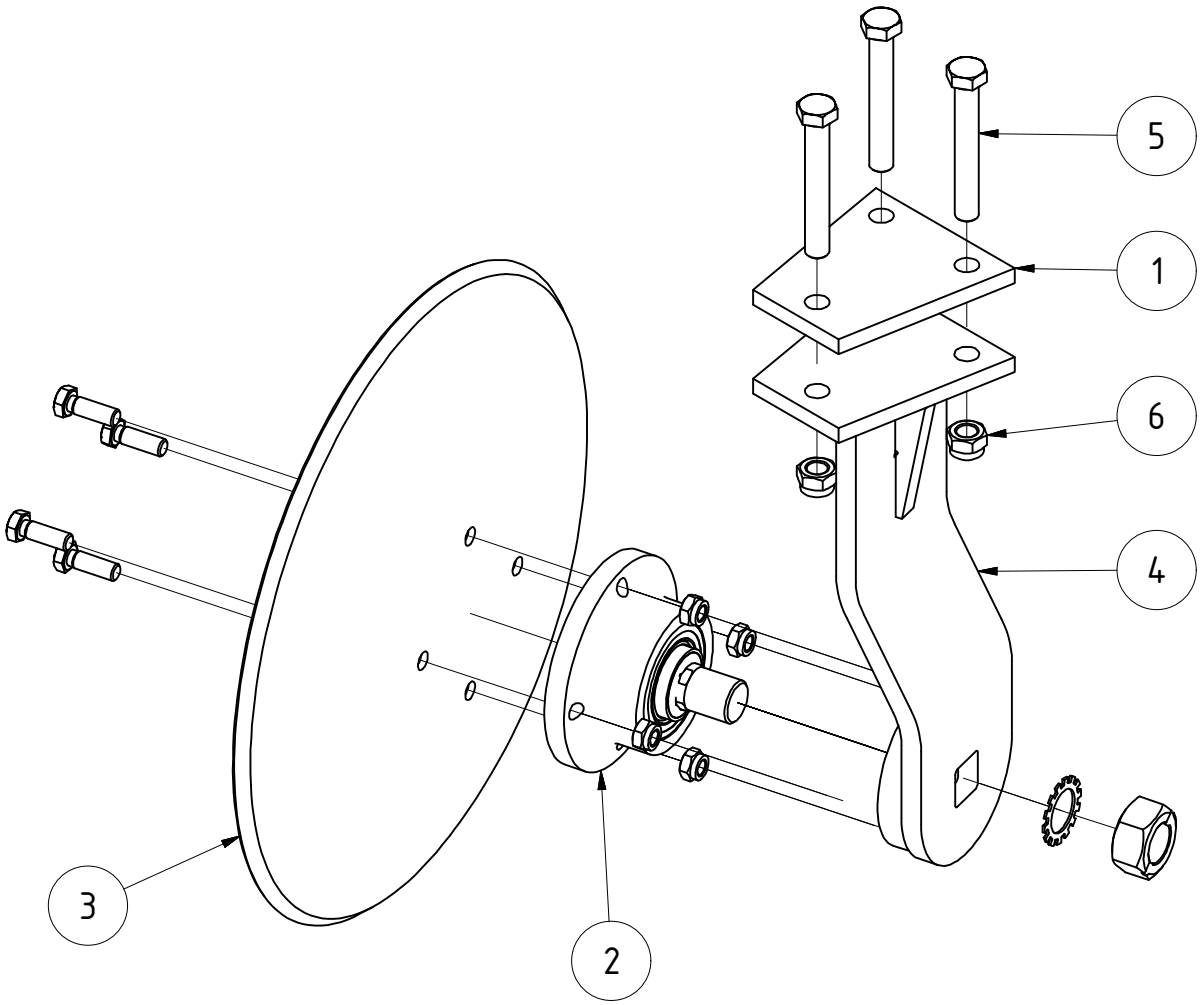

TEILELISTE

OBJEKT	MENGE	BAUTEILNUMMER	BESCHREIBUNG
1	1	MC05-400.002	Klemmplatte für Scheibenvorsatz
2	1	002486	Lagerung Scheiben
3	1	EA12-1954.18	Hohlscheibe 450
4	1	MC05-400.006a	Scheibenhalter rechts
5	3	DIN 931-1 - M16 x 110	Sechskantschraube
6	3	DIN 985 - M16	Sechskantmutter

Räumscheibe MC links gedreht komplett

Revision	Konstrukteur	Datum
	llenzer	05.12.2018

028640

Teilenummer

Konstrukteur Datum

KERNER

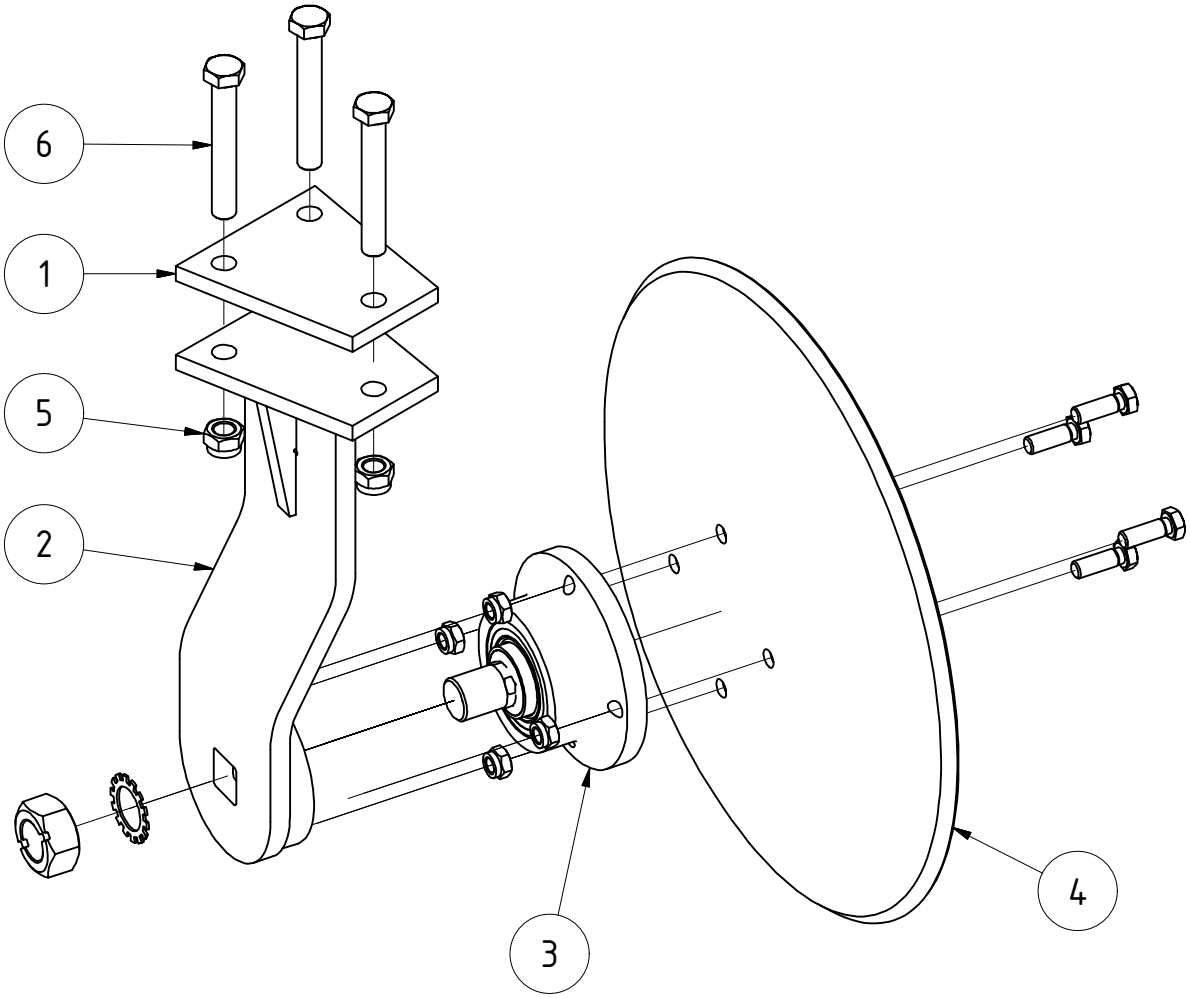

TEILELISTE

OBJEKT	MENGE	BAUTEILNUMMER	BESCHREIBUNG
1	1	MC05-400.002	Klemmplatte für Scheibenvorsatz
2	1	MC05-400.005a	Scheibenhalter links
3	1	002486	Lagerung Scheiben
4	1	EA12-1954.18	Hohlscheibe 450
5	3	DIN 985 - M16	Sechskantmutter
6	3	DIN 931-1 - M16 x 110	Sechskantschraube

Räumscheibe MC rechts gedreht komplett

Revision	Konstrukteur	Datum
	llenzer	05.12.2018
	Konstrukteur	Datum

028626

Teilenummer

KERNER

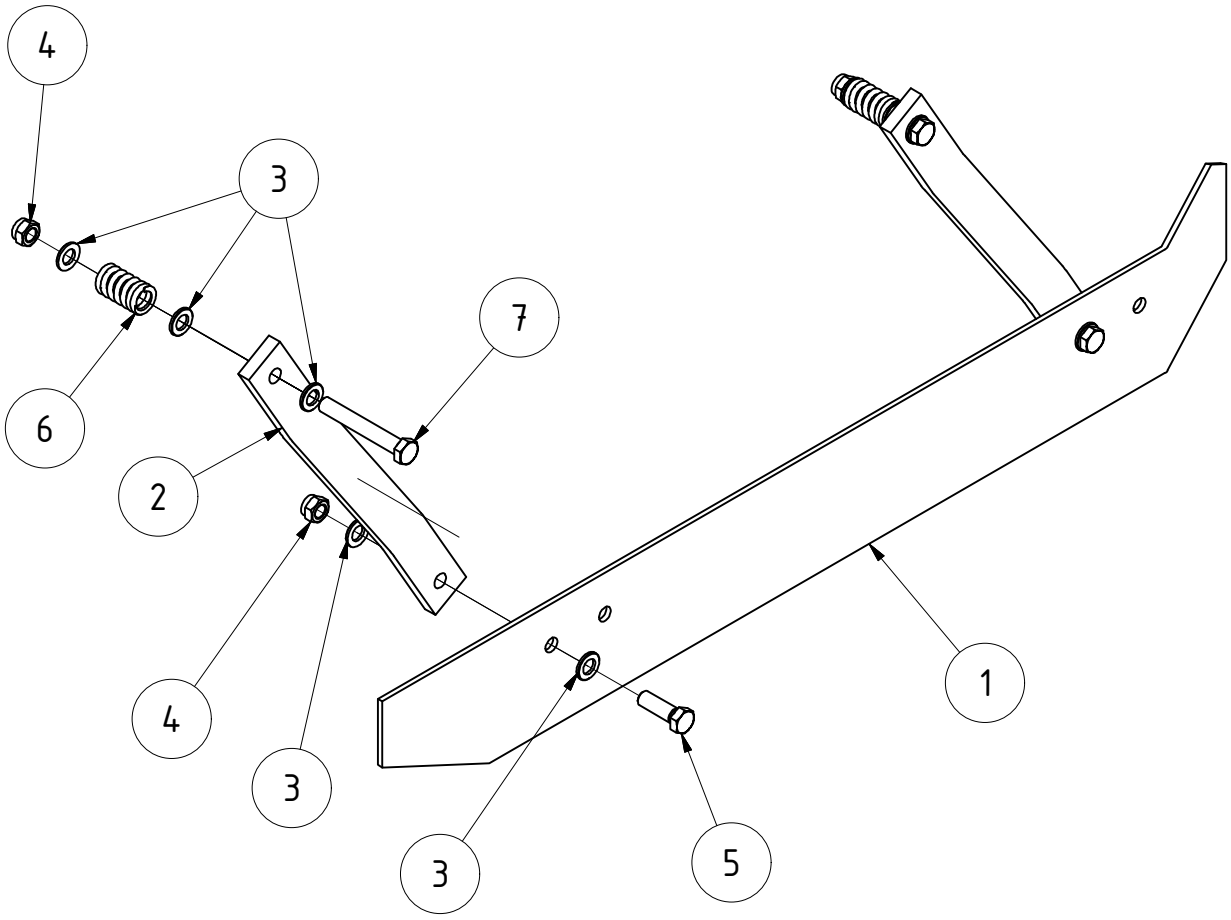

TEILELISTE

OBJEKT	MENGE	BAUTEILNUMMER	BESCHREIBUNG
1	1	05-015.130	Randblech links
2	2	05-015.110	Randblechhalter ab 4m
3	10	DIN 125-1 - B 17	Unterlegscheibe
4	4	DIN 985 - M16	Sechskantmutter
5	2	DIN 933 - M16 x 50	Sechskantschraube
6	2	G02-015.300	Druckfeder 6x32x60
7	2	DIN 931-1 - M16 x 110	Sechskantschraube

Randblech MC ab 4m links komplett

Revision	Konstrukteur	Datum
	llenzer	05.12.2018

061243

Teilenummer

Konstrukteur Datum

KERNER

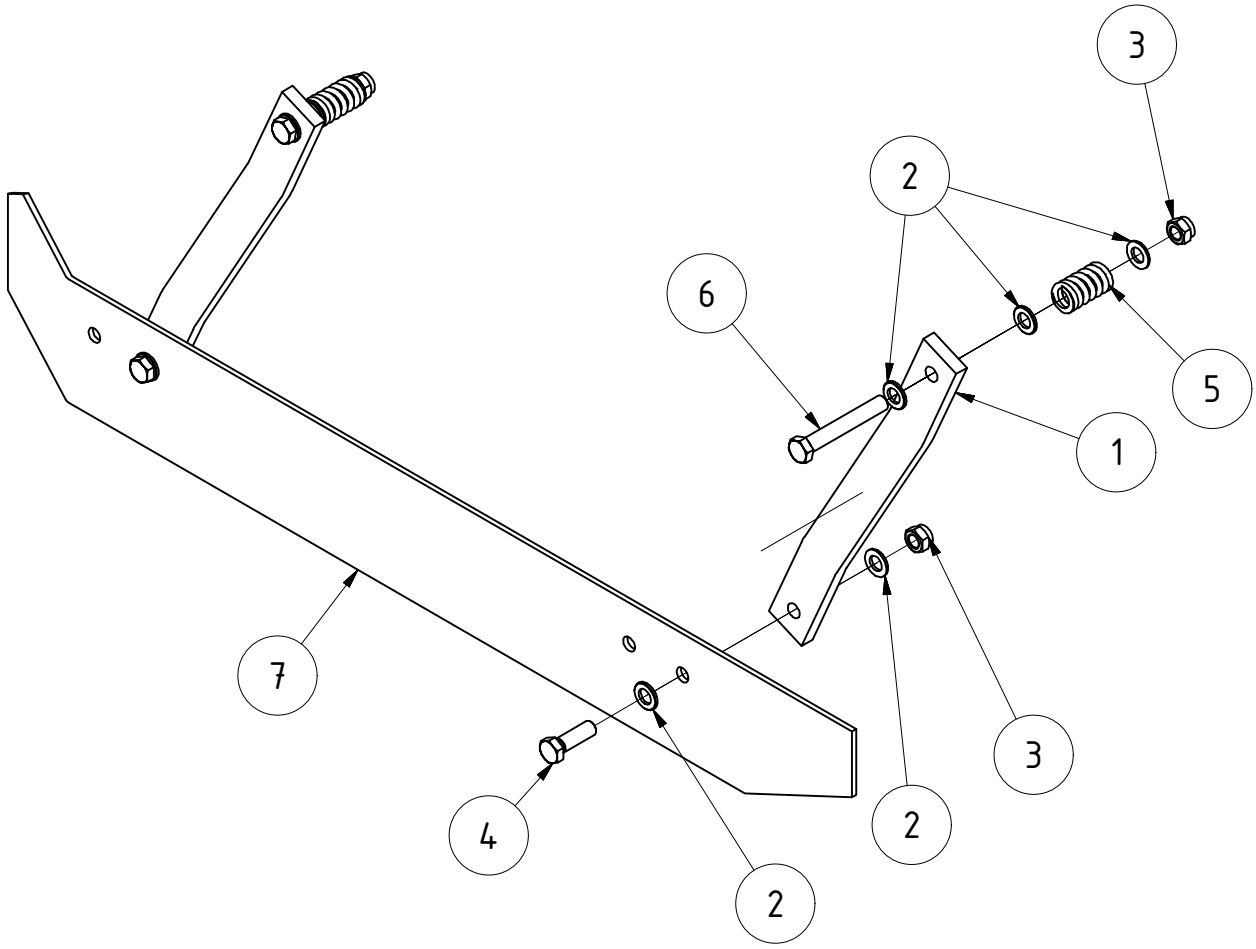

TEILELISTE

OBJEKT	MENGE	BAUTEILNUMMER	BESCHREIBUNG
1	2	05-015.110	Randblechhalter ab 4m
2	10	DIN 125-1 - B 17	Unterlegscheibe
3	4	DIN 985 - M16	Sechskantmutter
4	2	DIN 933 - M16 x 50	Sechskantschraube
5	2	G02-015.300	Druckfeder 6x32x60
6	2	DIN 931-1 - M16 x 110	Sechskantschraube
7	1	05-015.140	Randblech rechts

Randblech MC ab 4m rechts komplett

Revision	Konstrukteur	Datum
	llenzer	05.12.2018
	Konstrukteur	Datum

069181

Teilenummer

KERNER

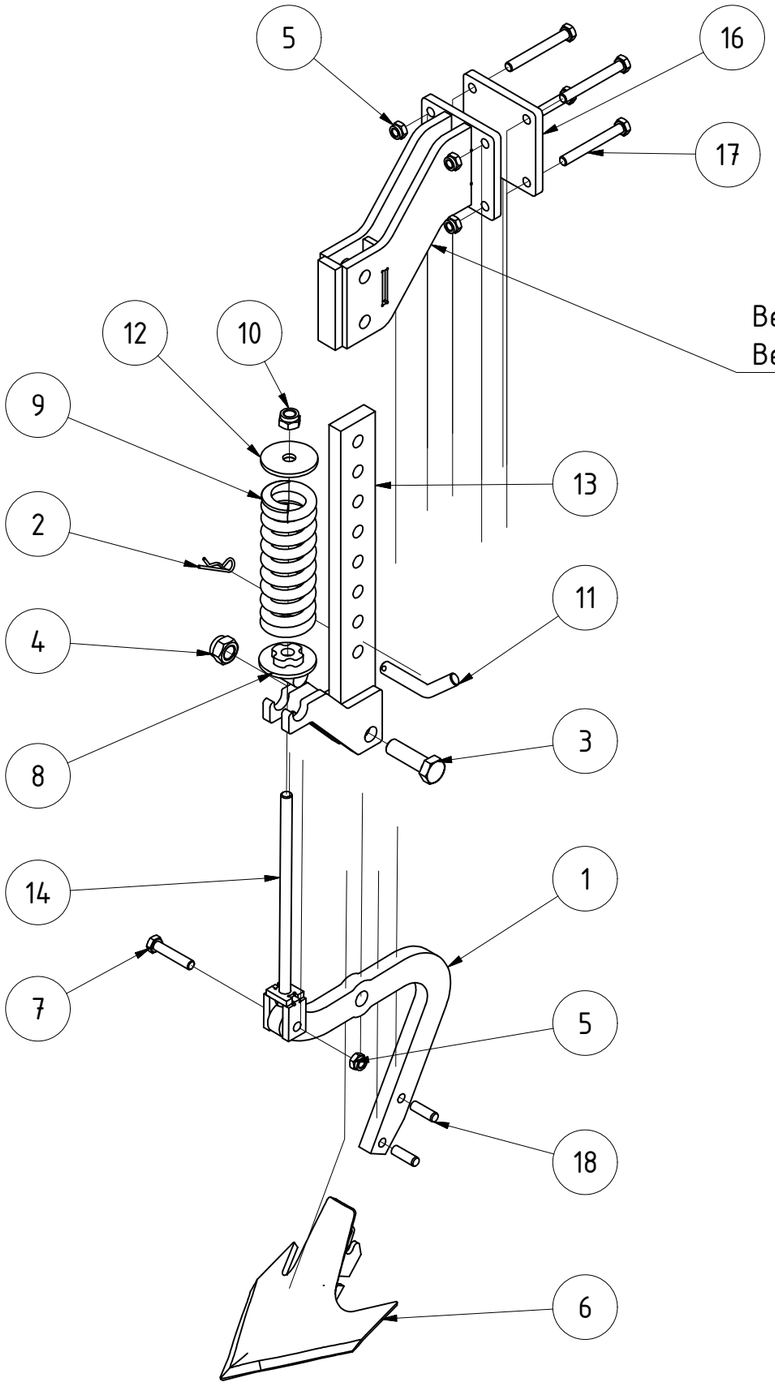

Bei Vorwerkzeug Räumerschiene: Halter für Spurlockerer Nr. 021922
Bei Vorwerkzeug Scheibenvorsatz / kein Vorwerkzeug: Halter für Spurlockerer (kurz) Nr. 027107

TEILELISTE

OBJEKT	MENGE	BAUTEILNUMMER	BESCHREIBUNG
1	1	021822	Stiel Spurlockerer
2	1	000209	Federstecker CL3EKR
3	1	931.20.65	Sechskantschraube
4	1	985.20	Sechskantmutter
5	5	985.12	Sechskantmutter
6	1	009190	Gänsefußschar Schnellwechsel Feingrubber 180 mm
7	1	931.12.60	Sechskantschraube
8	1	021835	Federteller Spurlockerer
9	1	021912	Druckfeder 88/13/6
10	1	985.16	Sechskantmutter
11	1	05-008.160	Stecker für Höhenverstellung Zustreicher MC
12	1	029091	Federteller Spurlockerer MC
13	1	028834	Höhenverstellung Spurlockerer MC
14	1	031485	Einstellspindel Spurlockerer
15	1	027107	Halter für Spurlockerer (kurz)
16	1	022603	Klemmplatte MC Spurlockerer 125x125
17	4	931.12.100	Sechskantschraube
18	2	8734.12.40	Zylinderstift

MC Spurlockerer

Maße ohne Toleranz nach DIN ISO 2768 - mK		20,982 kg				
	Oberfläche	Masse	Revision	Konstrukteur	Datum	KERNER
		A3	1 : 7,5	llenzer	10.04.2019	
Halbzeug	Material	Blattgröße	Maßstab	Konstrukteur	Datum	
030501_03.idw	030501	1 von 1				Urheberschutz: Für diese technische Unterlage behalten wir uns alle Rechte vor.
Dateiname	Teilenummer	Blatt Nr.				

TEILELISTE			
OBJEKT	MENGE	BAUTEILNUMMER	BESCHREIBUNG
1	1	05-030.145	Beleuchtungshalter MC klappbar
2	1	05-130.100	Halter für Beleuchtung MC 5m 6m
3	2	G02-016.200	Beleuchtungsrahmen
4	1	012955	Beleuchtungssatz Kerner1
5	4	DIN 985 - M16	Sechskantmutter
6	4	DIN 931-1 - M16 x 150	Sechskantschraube
7	2	DIN 985 - M12	Sechskantmutter
8	2	DIN 931-1 - M12 x 50	Sechskantschraube
9	8	DIN 9021 - 10,5	Unterlegscheibe
10	8	DIN 985 - M10	Sechskantmutter
11	4	DIN 933 - M10 x 25	Sechskantschraube
12	4	DIN 931-1 - M10 x 50	Sechskantschraube

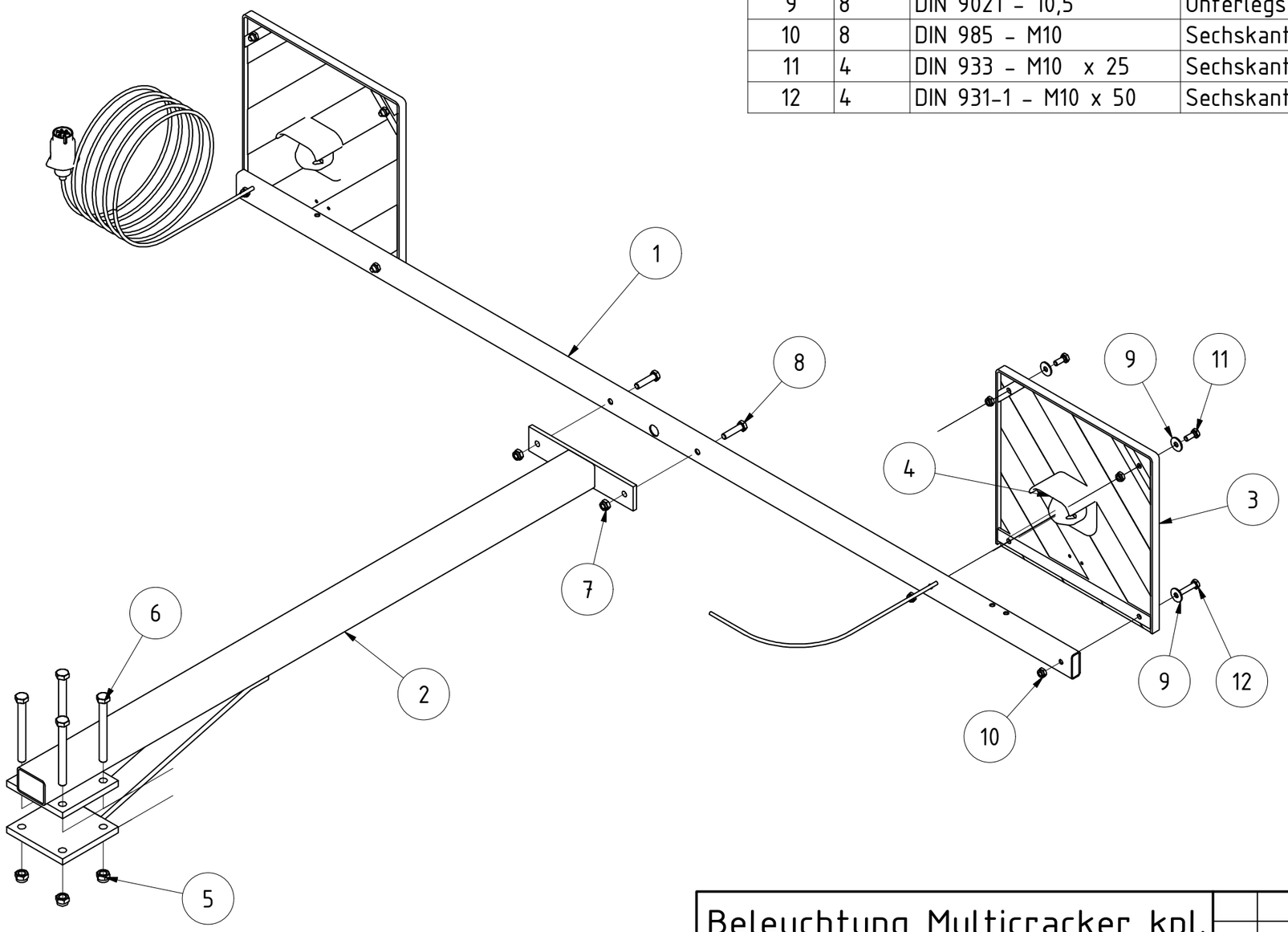

Beleuchtung Multicracker kpl.

069215
Teilenummer

Revision	Konstrukteur	Datum
	llenzer	05.12.2018
	Konstrukteur	Datum

KERNER